GB Spare Parts List R 600
DE Ersatzteilliste R 600
NL Onderdelenlijst R 600
FR Liste des pièces de rechange R 600
IT Lista dei pezzi di ricambio R 600

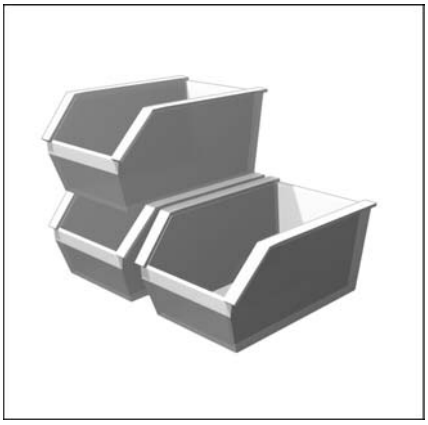

11/2007 DOC2062

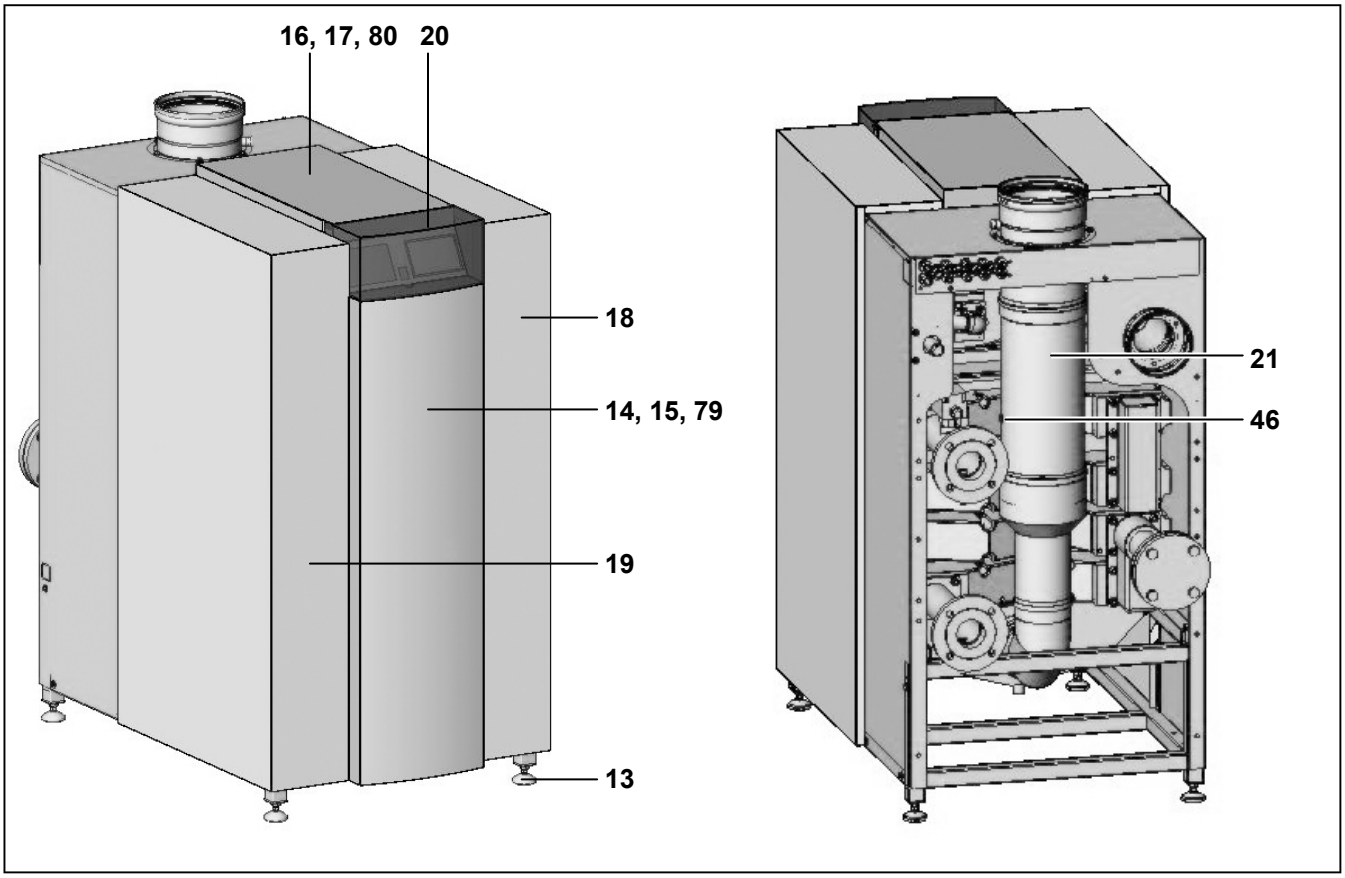
16, 17, 80
20
18
14, 15, 79
19
13
21
46

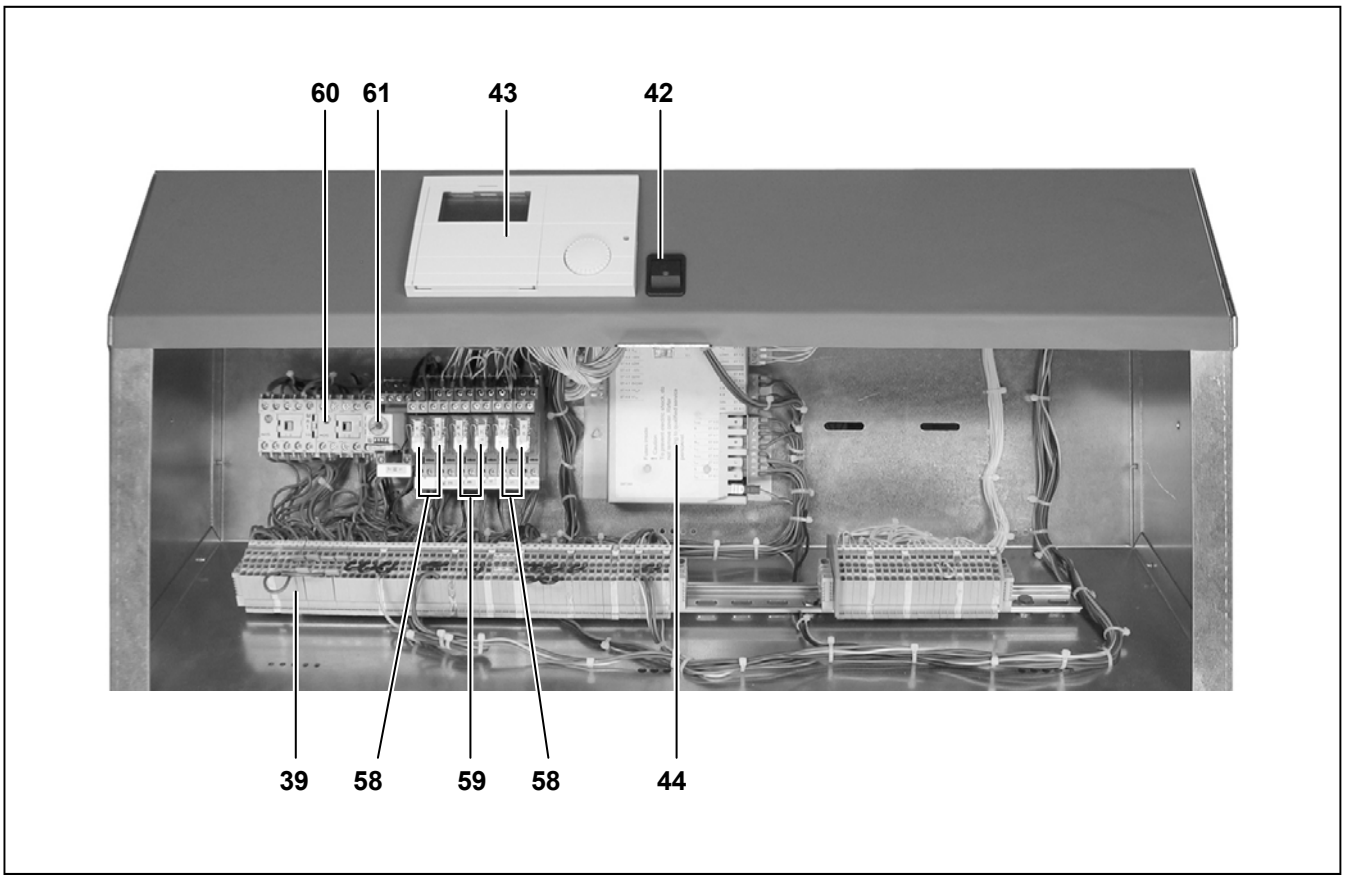
60
61
43
42
39
58
59
58
44

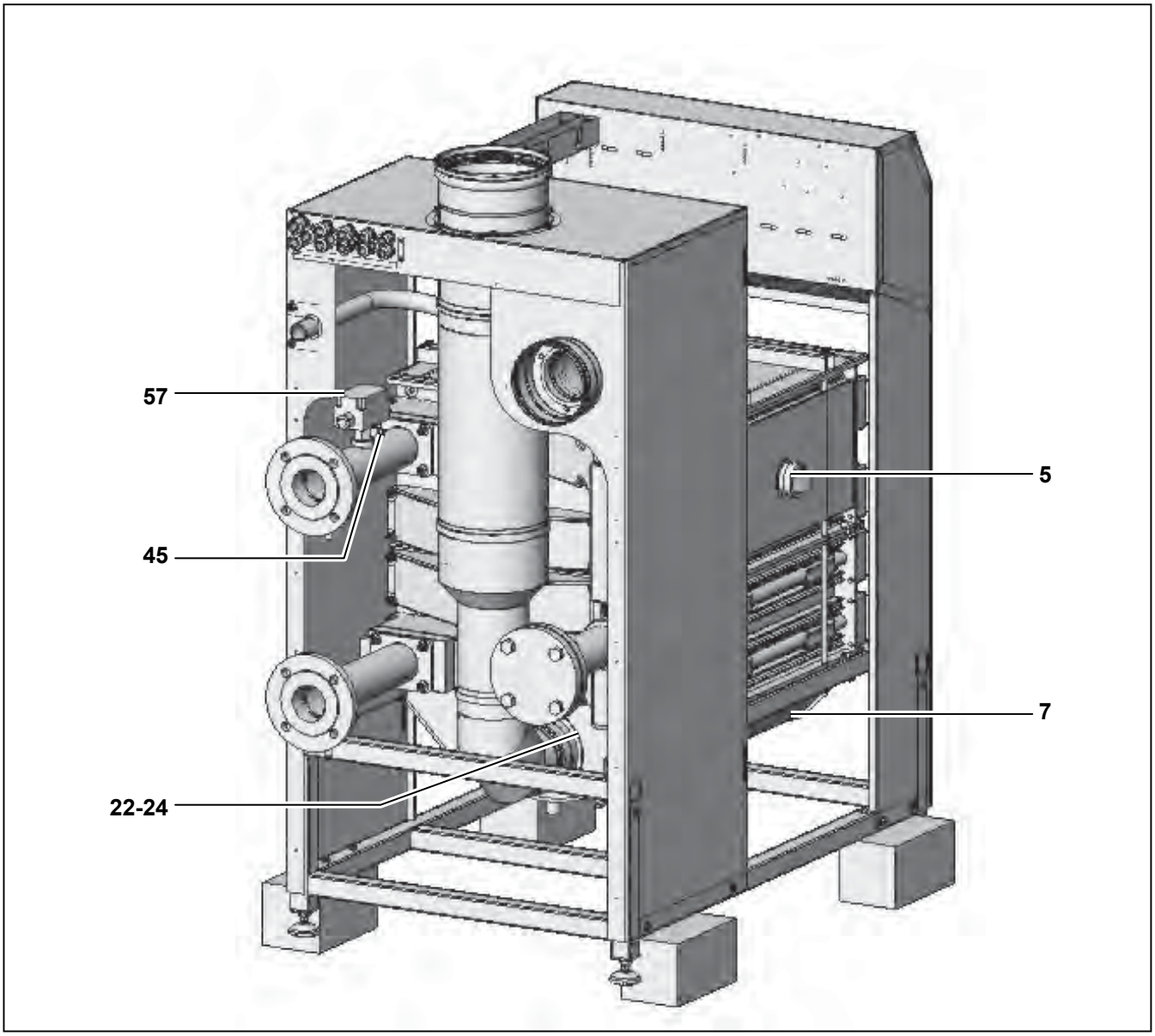
57
45
22-24
5
7

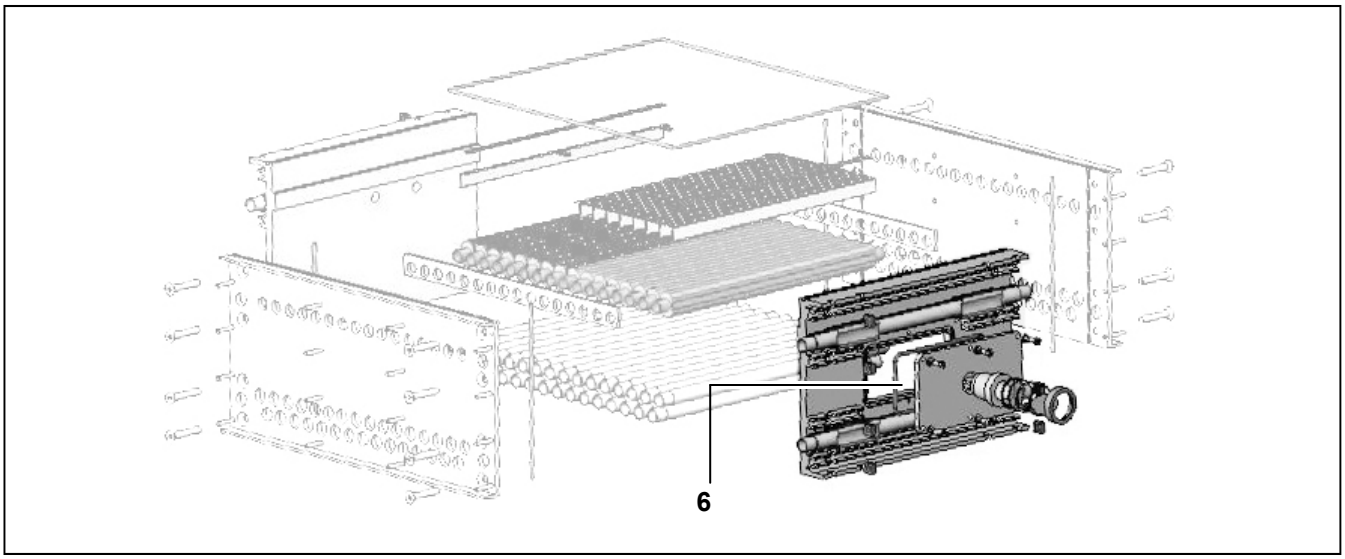
6

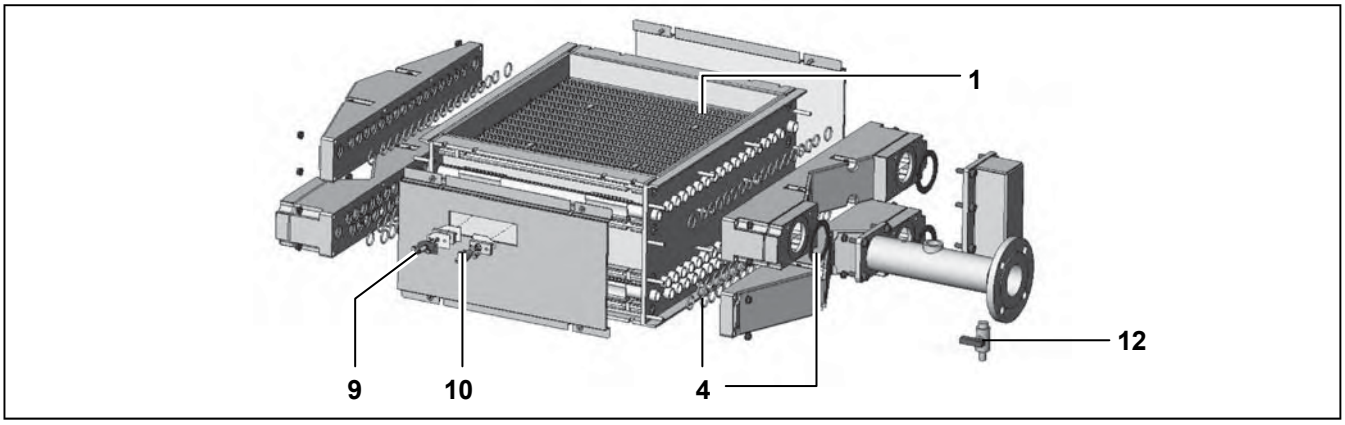
1
12
9
10
4

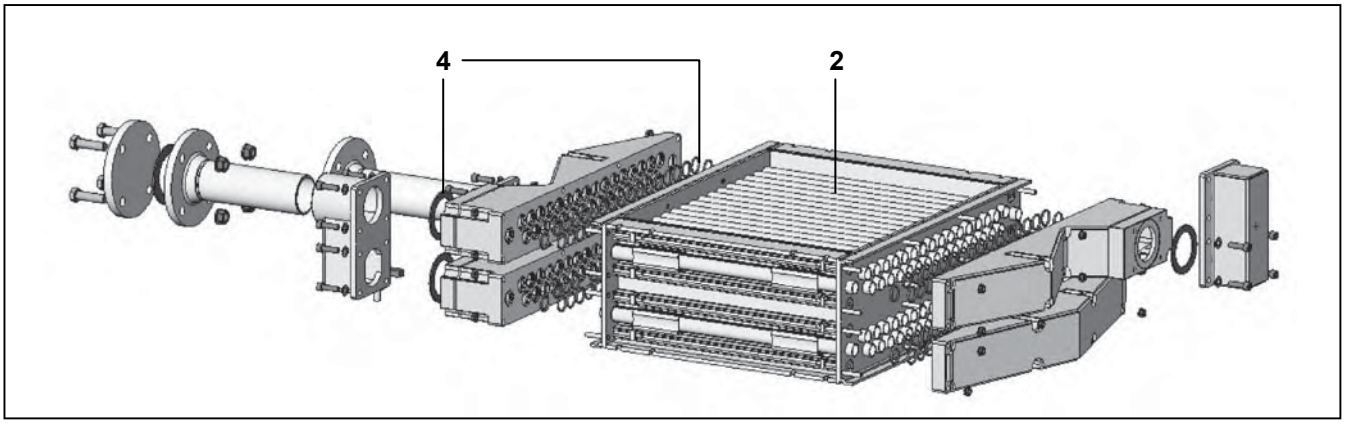
4
2

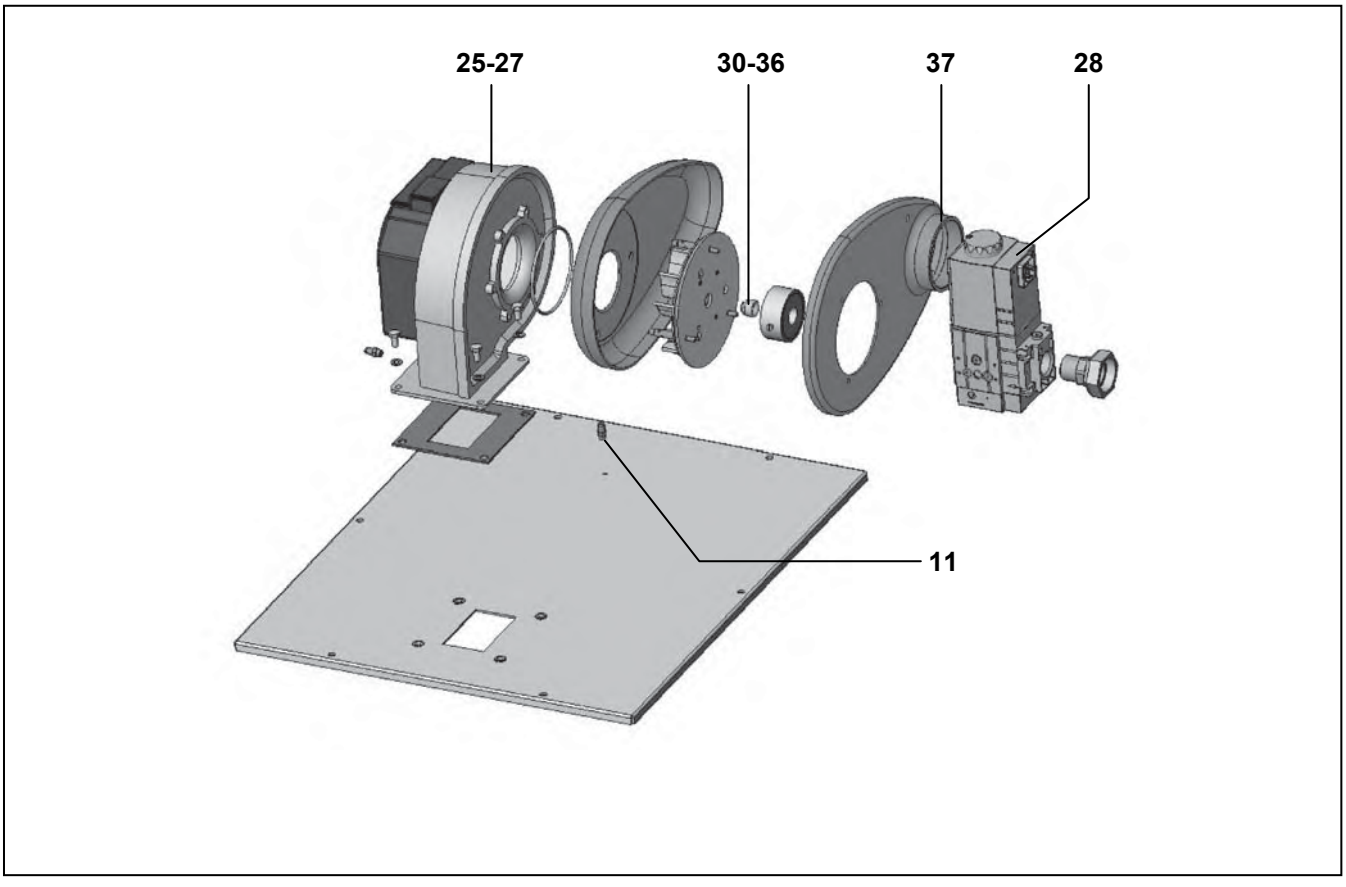
25-27
30-36
37
28
11

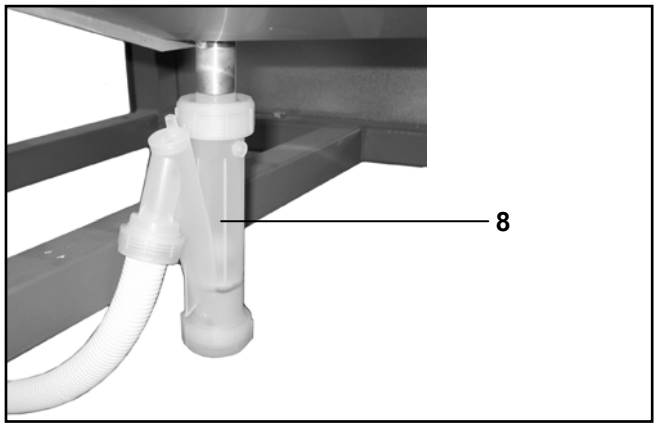
8

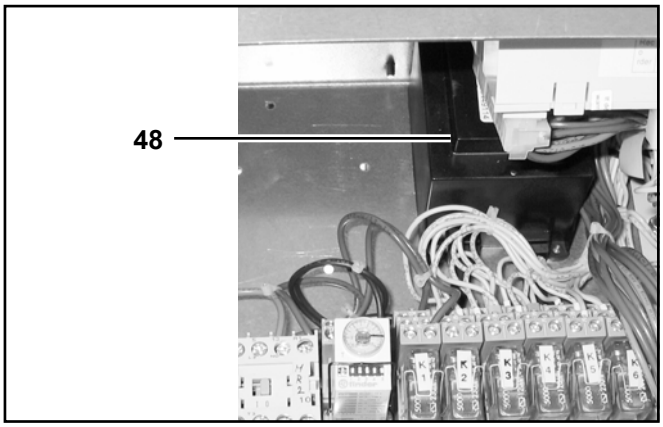
48

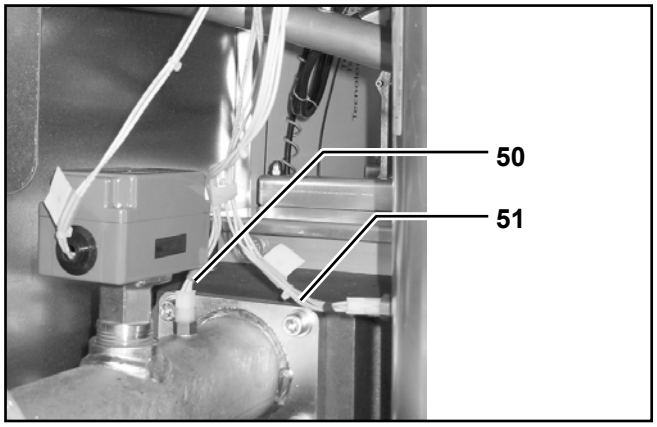
50
51

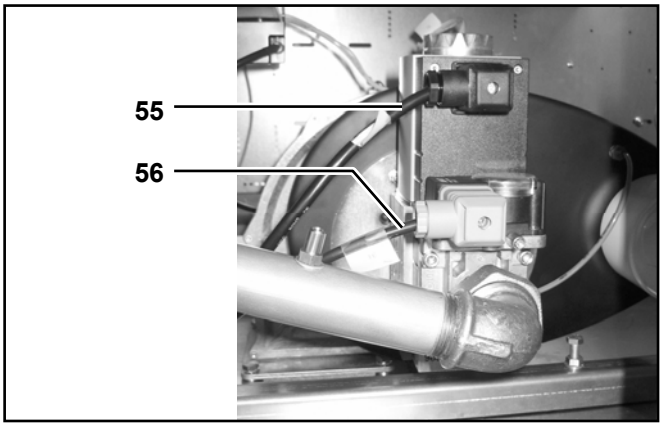
55
56

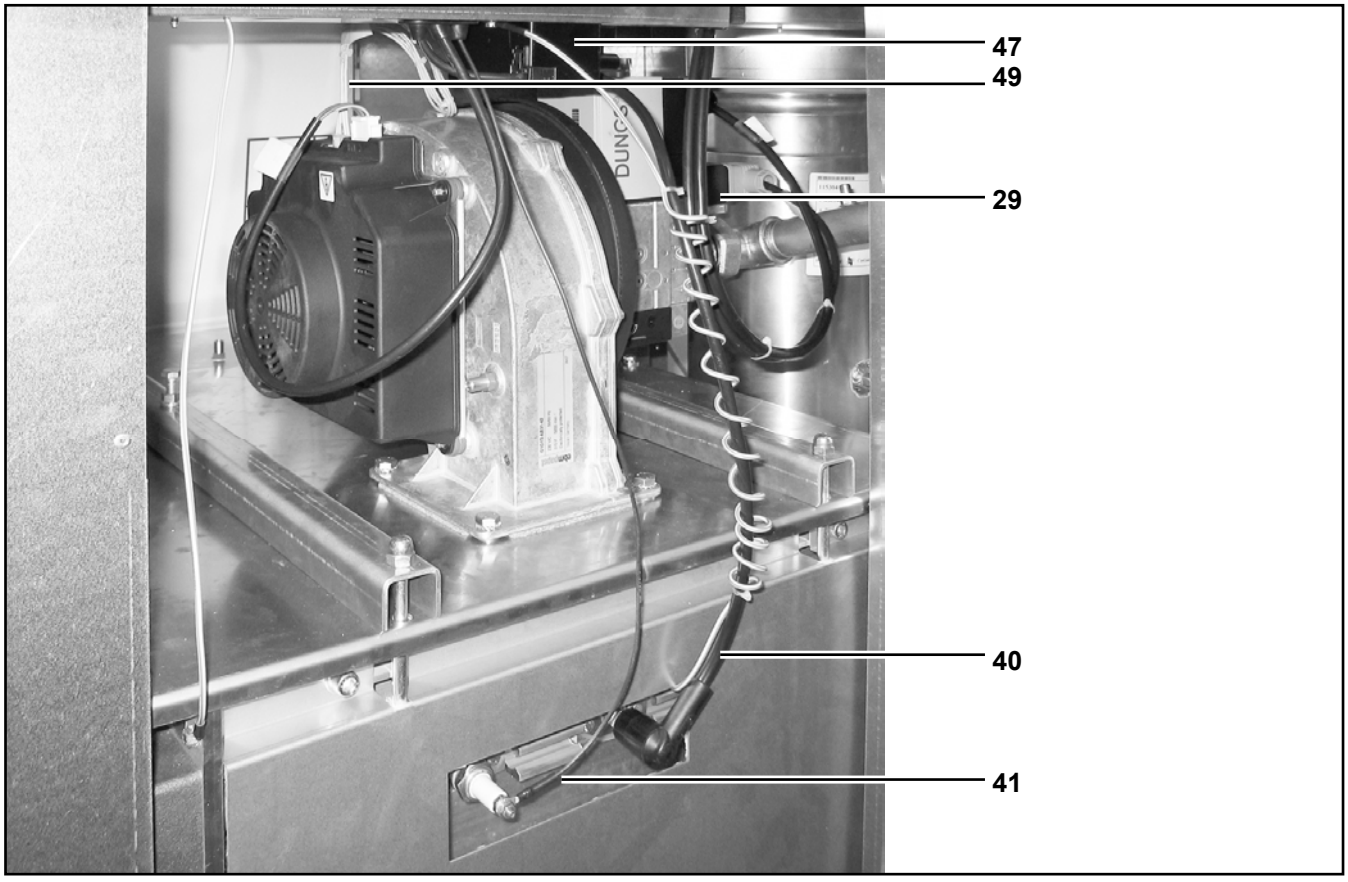
47
49
29
40
41

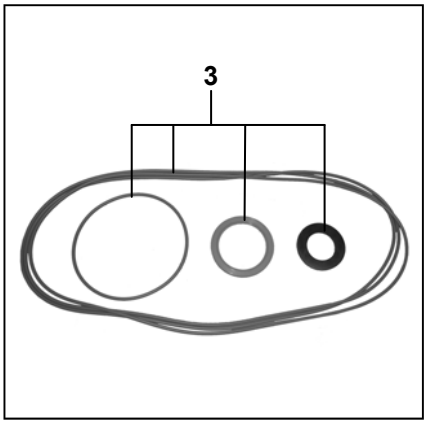
3

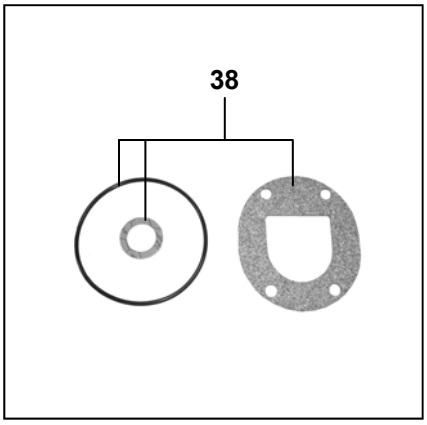
38

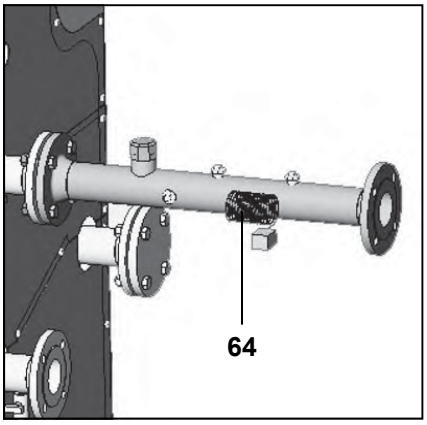
64

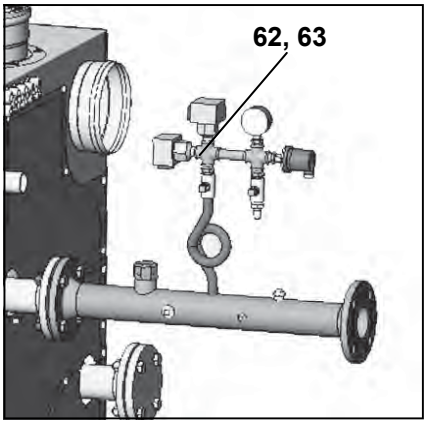
62, 63

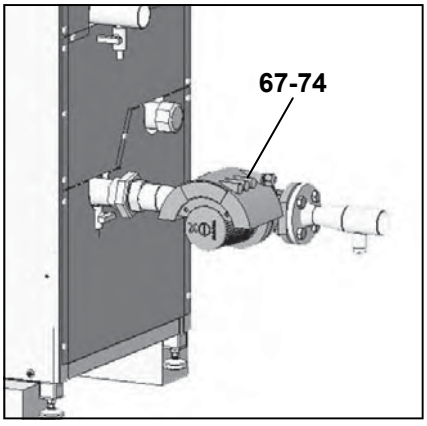
67-74

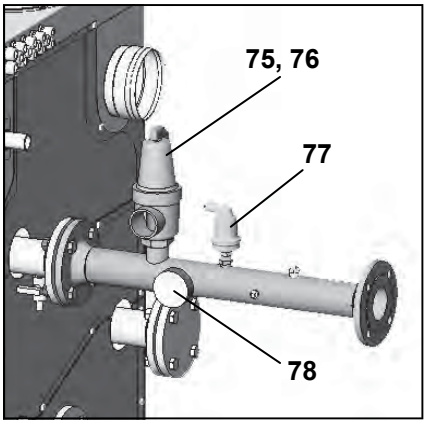
75, 76
77
78

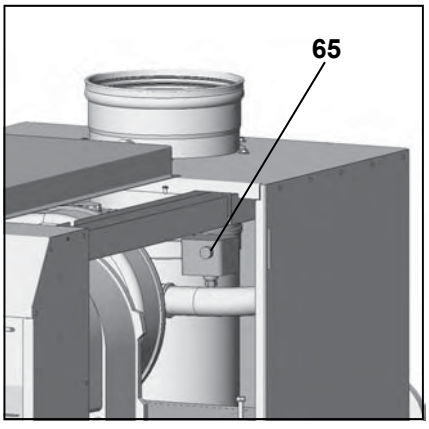
65

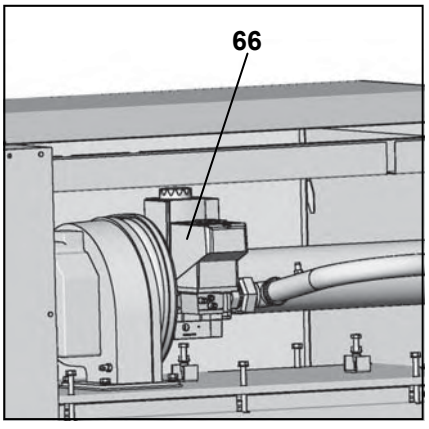
66

Pos.		Description Beschreibung Beschrijving	Description Descrizione	Art.Nr.	R601	R602	R603	R604	R605	R606	R607
1	GB DE NL FR IT	Burner/1st heat exchanger incl. gaskets Brenner/1.Wärmetauscher inkl. Dichtungen Brander/warmtewisselaar incl. afdichtingen Brûleur / 1er échangeur de chaleur, joints d'étanchéité inclus Bruciatore/1° scambiatore di calore incluse guarnizioni		601B1AS 602B1AS 603B1AS 604B1AS 605B1AS 606B1AS 607B1AS	X	X	X	X	X	X	X
2	GB DE NL FR IT	2nd/3rd heat exchanger incl. gaskets 2./3. Wärmetauscher inkl. Dichtungen 2e/3e warmtewisselaar incl. afdichtingen 2ème / 3ème échangeur de chaleur, joint d'étanchéité inclus 2°/3° scambiatore di calore incluse guarnizioni		601W1AS 602W1AS 603W1AS 604W1AS 605W1AS 606W1AS 607W1AS	X	X	X	X	X	X	X
3	GB DE NL FR IT	Gasket kit burner/heatexchanger fluegas side Dichtungssatz Brenner/Wärmetauscher abgasseitig Afdichtset brander/warmtewisselaars rookgasz jdig Jeu de joints d'étanchéité brûleur/échangeur de chaleur coté fumées Bruciatore/Scambiatore lato gas combusti		601BWAS 602BWAS 603BWAS 604BWAS 605BWAS 606BWAS 607BWAS	X	X	X	X	X	X	X
4	GB DE NL FR IT	Gasket kit burner/heatexchanger water side Dichtungssatz Brenner/Wärmetauscher wasserseitig Afdichtset brander/warmtewisselaars waterzijdig Jeu de joints d'étanchéité brûleur/échangeur de chaleur coté eau Set di guarnizioni bruciatore/scambiatore lato acqua		600WWAS	X	X	X	X	X	X	X
5	GB DE NL FR IT	Inspection window complete Schauglas komplett K jkglas compleet Voyant de contrôle complet Vetro spia completo		DBG010AS	X	X	X	X	X	X	X
6	GB DE NL FR IT	Gasket inspection window Dichtung Inspektionsdeckel Afdichting inspectieluik Etanchéité de couvercle d'inspection Guarnizione coperchio di ispezione		DSN145	X	X	X	X	X	X	X
7	GB DE NL FR IT	Condensate receptacle incl. gaskets Kondensatwanne inkl. Dichtungen Condensbak incl. afdichtingen Bac de récupération condensats, joint d' étanchéité inclus Vaschetta condensa incluse guarnizioni		601R1A1AS 602R1A1AS 603R1A1AS 604R1A1AS 605R1A1AS 606R1A1AS 607R1A1AS	X	X	X	X	X	X	X
8	GB DE NL FR IT	Syphon incl. hose Syphon inkl. Schlauch Sifon incl. Afvoerslang Siphon avec tuyau Sifone, incluso tubo fless bile		DWS080	X	X	X	X	X	X	X
9	GB DE NL FR IT	Ignition electrode complete Zündelektrode komplett Onstekingselectrode compleet Electrode d'allumage complète Elettrodo di accensione completo		REE160BS	X	X	X	X	X	X	X
10	GB DE NL FR IT	Ionisation electrode complete Ionisationselektrode komplett Ionisatie-electrode compleet Electrode d'ionisation complète Elettrodo di ionizzazione completo		REE130	X	X	X	X	X	X	X

Pos.		Description Beschreibung Beschrijving	Description Descrizione	Art.Nr.	R601	R602	R603	R604	R605	R606	R607
11	GB DE NL FR IT	Test point 1/8" Messnippel 1/8" Meetnippel 1/8" Embout de mesure 1/8" Manicotto di misurazione 1/8"		RKD001	X	X	X	X	X	X	X
12	GB DE NL FR IT	Fill/drain valve Füll/Entleerhahn Vul/aftapkraan Robinet de remplissage / de vidage Valvola di riempimento e scarico		RAK008	X	X	X	X	X	X	X
13	GB DE NL FR IT	Adjustable foot Verstellfuss Stelvoet compleet Pied réglable Piedino di registro		GIL100AS	X	X	X	X	X	X	X
14	GB DE NL FR IT	Front panel blue Verkleidung front blau Voorplaat blauw Panneau frontal, bleu Rivestimento frontale blu		600P1C1B1AS	X	X	X	X	X	X	X
15	GB DE NL FR IT	Front panel grey Verkleidung front grau Voorplaat grijs Panneau frontal, gris Rivestimento frontale blu		600P1C1E1AS	X	X	X	X	X	X	X
16	GB DE NL FR IT	Top panel blue Verkleidung oben blau Bovenplaat blauw Panneau supérieur, bleu Rivestimento superiore blu		601P106B1AS 602P106B1AS 603P106B1AS 607P106B1AS	X	X	X	X	X	X	X
17	GB DE NL FR IT	Top panel grey Verkleidung oben grau Bovenplaat gr js Panneau supérieur, gris Rivestimento superiore grigio		601P106E1AS 602P106E1AS 603P106E1AS 607P106E1AS	X	X	X	X	X	X	X
18	GB DE NL FR IT	Side panel right white Verkleidung rechts weiss Zijplaat rechts wit Panneau latéral droit, blanc Rivestimento destro bianco		601P101AS 602P101AS 603P101AS 604P101AS 605P101AS 606P101AS 607P101AS	X	X	X	X	X	X	X
19	GB DE NL FR IT	Side panel left white Verkleidung links weiss Zijplaat links wit Panneau latéral gauche, blanc Rivestimento sinistro bianco		601P102AS 602P102AS 603P102AS 604P102AS 605P102AS 606P102AS 607P102AS	X	X	X	X	X	X	X
20	GB DE NL FR IT	Hood Haube Afdekkap bedieningspaneel Capot transparent Copertura		GPV505	X	X	X	X	X	X	X

Pos.		Description Beschreibung Beschrijving	Description Descrizione	Art.Nr.	R601	R602	R603	R604	R605	R606	R607
—	GB DE NL FR IT	Sticker kit complete ELCO R600 Aufkleber Satz komplett ELCO R600 Stickerset compleet ELCO R600 Jeu d'autocollants ELCO R600, complet Set di adesivi completo ELCO R600		DPE076AS	X	X	X	X	X	X	X
—	GB DE NL FR IT	Sticker kit complete RMX R600 Aufkleber Satz komplett RMX R600 Stickerset compleet RMX R600 Jeu d'autocollants RMX R600 , complet Set di adesivi completo RMX R600		DPE075AS	X	X	X	X	X	X	X
21	GB DE NL FR IT	Fluegas pipe internal incl. gaskets Abgasrohr intern inkl. Dichtungen Rookgasbuis intern incl. afdichting Tube interne des fumées, joints d'étanchéité inclus Tubo interno per gas combusti incluse guarnizioni		CRR020AS CRR025AS CRR030AS	X	X	X	X	X	X	X
22	GB DE NL FR IT	Gasket fluegas pipe/condensate receptacle Dichtung Abgasrohr/Kondensatwanne Afdichting rookgasbuis/condensbak Joint d'étanchéité tube des fumées / bac récupération condensats Guarnizione per tubo gas combusti/vaschetta condensa		CRS003	X	X					
23	GB DE NL FR IT	Gasket fluegas pipe/condensate receptacle Dichtung Abgasrohr/Kondensatwanne Afdichting rookgasbuis/condensbak Joint d'étanchéité tube des fumées / bac récupération condensats Guarnizione per tubo gas combusti/vaschetta condensa		CRS007			X	X			
24	GB DE NL FR IT	Gasket fluegas pipe/condensate receptacle Dichtung Abgasrohr/Kondensatwanne Afdichting rookgasbuis/condensbak Joint d'étanchéité tube des fumées / bac récupération condensats Guarnizione per tubo gas combusti/vaschetta condensa		CRS010					X	X	X
25	GB DE NL FR IT	Fan MVL RG175 incl. gaskets Gebläse MVL RG175 inkl. Dichtungen Ventilator MVL RG175 incl. afdichting Ventilateur MVL RG175, joints d'étanchéité inclus Ventilatore MVL RG175 incluse guarnizioni		RVA100AS	X						
26	GB DE NL FR IT	Fan EBM G1G170 incl. gaskets Gebläse EBM G1G170 inkl. Dichtungen Ventilator EBM G1G170 incl. afdichting Ventilateur EBM G1G170, joints d'étanchéité inclus Ventilatore EBM G1G170 incluse guarnizioni		RVA074AS		X	X	X			
27	GB DE NL FR IT	Fan EBM G3G200 incl. gaskets Gebläse EBM G3G200 inkl. Dichtungen Ventilator EBM G3G200 incl. afdichting Ventilateur EBM G3G200, joints d'étanchéité inclus Ventilatore EBM G3G200 incluse guarnizioni		RVA105AS					X	X	X
28	GB DE NL FR IT	Gas valve Dungs MBC-120 incl. gaskets Gasventil Dungs MBC-120 inkl. Dichtungen Gasblok Dungs MBC-120 incl. afdichting Bloc-vannes Dungs, joints d'étanchéité inclus Valvola del gas Dungs MBC-120 incluse guarnizioni		RKH201 RKH206 RKH211	X	X	X	X	X	X	X
29	GB DE NL FR IT	Min. gas pressure switch Dungs GW150 incl. Gasket Minimale Gasdruckwächter Dungs GW150 inkl. Dichtungen Min. gasdrukschakelaar Dungs GW150 incl. afdichting Manostat gaz mini. Dungs GW150, joints d'étanchéité inclus Pressostato di minima gas Dungs GW150 incluse guarnizioni		RSD060	X	X	X	X	X	X	X
30	GB DE NL FR IT	Injector 11mm natural gas H/L Düse 11mm Erdgas H/L Injector 11mm aardgas H/L Injecteur gaz naturel H/L 11 mm Ugello 11 mm gas naturale H/L		RIS065	X						

Pos.		Description Beschreibung Beschrijving	Description Descrizione	Art. Nr.	R601	R602	R603	R604	R605	R606	R607
31	GB DE NL FR IT	Injector 10,5mm natural gas H Düse 10,5mm Erdgas H Injector 10,5mm aardgas H Injecteur gaz naturel H, 10,5 mm Ugello 10,5 mm gas naturale H		RIS075		X	X	X			
32	GB DE NL FR IT	Injector 12mm natural gas L Düse 12mm Erdgas L Injector 12mm aardgas L Injecteur gaz naturel L, 12 mm Ugello 12 mm gas naturale L		RIS080		X	X	X			
33	GB DE NL FR IT	Injector 14mm natural gas H/L Düse 14mm Erdgas H/L Injector 14mm aardgas H/L Injecteur gaz naturel H/L, 14 mm Ugello 14 mm gas naturale H/L		RIS090					X	X	X
34	GB DE NL FR IT	Injector 7mm propane Düse 7mm Propan Injector 7mm propaan Injecteur gaz propane, 7 mm Ugello 7 mm propano		RIS060	X						
35	GB DE NL FR IT	Injector 8,5mm propane Düse 8,5mm Propan Injector 8,5mm propaan Injecteur gaz propane, 8,5 mm Ugello 8,5 mm propano		RIS070		X	X	X			
36	GB DE NL FR IT	Injector 10mm propane Düse 10mm Propan Injector 10mm propaan Injecteur gaz propane, 10 mm Ugello 10 mm propano		RIS085					X	X	X
38	GB DE NL FR IT	Gasket kit gas/air mixing system complete Dichtungssatz Gas/Luft-Mischsystem komplett Afdichtset gas/lucht-mengsysteem compleet Jeu de joints d'étanchéité /système de mélange gaz/air complet Set di guarnizioni completo per sistema di miscelazione gas-aria		RKH200DS RKH205DS RKH210DS	X	X	X	X	X	X	X
39	GB DE NL FR IT	Wiring loom complete Kabelbaum komplett Kabelboom compleet Toron de câble complet Treccia di cavi completa		EKB070	X	X	X	X	X	X	X
40	GB DE NL FR IT	Ignition cable complete Zündkabel koplett Ontstekingskabel compleet Câble d'allumage complet Cavo di accensione completo		EKB075	X	X	X	X	X	X	X
41	GB DE NL FR IT	Ionisation cable complete Ionisationskabel komplett Ionisatiekabel compleet Câble d'ionisation complet Cavo di ionizzazione completo		ESS100AS	X	X	X	X	X	X	X
42	GB DE NL FR IT	On/off switch Ein/aus-Schalter Aan/uit-schakelaar Interrupteur EN/HORS Interruttore On/Off		ELS031	X	X	X	X	X	X	X

Pos.		Description Beschreibung Beschrijving	Description Descrizione	Art. Nr.	R601	R602	R603	R604	R605	R606	R607
43	GB DE NL FR IT	Controller KM628-R600 programmed Regler KM628-R600 programmiert Regelaar KM628-R600 geprogrammeerd Régulateur programmé KM628-R600 Regolatore KM628-R600 programmato		RBA058WS RBA058XS	X	 X	 X	 X	 X	 X	 X
44	GB DE NL FR IT	CXE expansion module CXE Erweiterungsmodul CXE-uitbreidingsmodule Module d'extension CXE Modulo di espansione CXE		REM006AS	X	X	X	X	X	X	X
45	GB DE NL FR IT	Flow temperature sensor Vorlauffühler Aanvoervoeler Sonde de départ Sonda mandata		RTV065	X	X	X	X	X	X	X
46	GB DE NL FR IT	Fluegas temperature sensor Abgasfühler Rookgasvoeler Sonde des fumées Sonda gas combusti		RTV066	X	X	X	X	X	X	X
47	GB DE NL FR IT	Ignition transformer Danfoss EBI-1P Zündtrafo Danfoss EBI-1P Ontstekingstrafo Danfoss EBI-1P Transformateur d'allumage Danfoss EBI-1P Trasformatore di accensione Danfoss EBI-1P		ETH005	X	X	X	X	X	X	X
48	GB DE NL FR IT	Transformer for KM628 Trafo für KM628 Voedingstrafo tbv KM628 Transformateur pour KM628 Trasformatore per KM628		ETR055	X	X	X	X	X	X	X
49	GB DE NL FR IT	Fan cable PWM complete Gebläsekabel PWM komplett Ventilatorkabel PWM compleet Câble de ventilateur PWM complet Cavo ventilatore PWM completo		EVS500AS	X	X	X	X	X	X	X
50	GB DE NL FR IT	Cable flow temperature sensor complete Kabel Vorlauffühler Kabel aanvoervoeler compleet Câble de sonde départ Cavo sonda mandata		EVS455CS	X	X	X	X	X	X	X
51	GB DE NL FR IT	Cable fluegas temperature sensor complete Kabel Abgasfühler Kabel rookgasvoeler compleet Câble de sonde des fumées Cavo sonda gas combusti		EVS455DS	X	X	X	X	X	X	X
52	GB DE NL FR IT	CoCo2 communication controller CoCo2 Kommunikationsregler CoCo2 communicatie-regelaar Régulateur de communication COCO2 Regolatore di comunicazione CoCo2		RCC006	X	X	X	X	X	X	X
53	GB DE NL FR IT	E8 heating zone controller E8 Heizkreisregler E8 groepenregelaar Régulateur de circuit chauffage E8 Regolatore circuito riscaldamento E8		RBM021	X	X	X	X	X	X	X
54	GB DE NL FR IT	KKM8 cascade manager KKM8 Kaskadenmanager KKM8 cascademanager Manager de cascades KKM8 Regolatore in cascata KKM8		RBM011	X	X	X	X	X	X	X

Pos.		Description Beschreibung Beschrijving	Description Descrizione	Art.Nr.	R601	R602	R603	R604	R605	R606	R607
—	GB DE NL FR IT	BM8 room unit/weather compensation controller BM8 Raumregler/Witterungsgeführter Regler BM8 ruimteregelaar/weersafhankel jke regelaar Régulateur d'ambiance BM8 / régulateur fonction des conditions extérieures Unità ambiente/Regolatore climatico BM8		RBM006	X	X	X	X	X	X	X
55	GB DE NL FR IT	Cable gas valve complete Kabel Gasventil komplett Kabel gasblok compleet Câble vanne gaz, complet Cavo valvola del gas completo		RKF058AS	X	X	X	X	X	X	X
56	GB DE NL FR IT	Cable min. gas pressure switch complete Kabel min. Gasdruckwächter komplett Kabel min. gasdrukschakelaar compleet Câble de manostat gaz, mini Cavo pressostato di minima gas completo		RKF061AS	X	X	X	X	X	X	X
57	GB DE NL FR IT	Flow switch Johnson Controls F61SB-9100 Strömungswächter Johnson Controls F61SB-9100 Stromingsschakelaar Johnson Controls F61SB-9100 Contrôleur de débit Johnsons Controls F61SB -9100 Flussostato Johnson Controls F61SB-9100		RSS007	X	X	X	X	X	X	X
—	GB DE NL FR IT	Outside temperature sensor Aussenfühler Buitenvoeler Sonde extérieure Sonda esterna		RTV015	X	X	X	X	X	X	X
—	GB DE NL FR IT	Header temperature sensor Weichefühler Verdelervoeler Sonde de vanne hydraulique Sonda separatore idraulico		RTV075	X	X	X	X	X	X	X
—	GB DE NL FR IT	DHW temperature sensor Speicherfühler Boilervoeler Sonde d'accumulateur Sonda accumulatore		RTV070	X	X	X	X	X	X	X
—	GB DE NL FR IT	Heating zone temperature sensor Vorlauffühler Heizkreis Voeler verwarmingsgroep Sonde départ circuit chauffage Sonda mandata circuito riscaldamento		RTV080	X	X	X	X	X	X	X
58	GB DE NL FR IT	Relay Finder 40.52.8.230.5000 Relais Finder 40.52.8.230.5000 Relais Finder 40.52.8.230.5000 Relais Finder 40.52.8.230.5000 Relè Finder 40.52.8.230.5000		ERH080	X	X	X	X	X	X	X
59	GB DE NL FR IT	Relay Finder 40.52.8.120.5000 Relais Finder 40.52.8.120.5000 Relais Finder 40.52.8.120.5000 Relais Finder 40.52.8.120.5000 Relè Finder 40.52.8.120.5000		ERH085	X	X	X	X	X	X	X
60	GB DE NL FR IT	Relay 100-M05-NA3 Relais 100-M05-NA3 Relais 100-M05-NA3 Relais 100-M05-NA3 Relè 100-M05-NA3		ERT030	X	X	X	X	X	X	X
61	GB DE NL FR IT	Relay Finder 85.02.8.240 Relais Finder 85.02.8.240 Relais Finder 85.02.8.240 Relais Finder 85.02.8.240 Relè Finder 85.02.8.240		ERT027	X	X	X	X	X	X	X

Pos.		Description Beschreibung Beschrijving	Description Descrizione	Art. Nr.	R601	R602	R603	R604	R605	R606	R607
—	GB DE NL FR IT	Relay Schrack RTB74012 Relais Schrack RTB74012 Relais Schrack RTB74012 Relais Schrack RTB774012 Relè Schrack RTB74012		ERH086	X	X	X	X	X	X	X
62	GB DE NL FR IT	Maximum water pressure switch SDBRAM Maximale Wasserdruckwächter SDBRAM Maximale waterdrukschakelaar SDBRAM Manostat maxi. eau SDBRAM Pressostato di massima acqua SDBRAM		RSD055	X	X	X	X	X	X	X
63	GB DE NL FR IT	Minimum water pressure switch Huba 625.9978 Minimale Wasserdruckwächter Huba 625.9978 Minimale waterdrukschakelaar Huba 625.9978 Manostat mini. eau Huba 625.9978 Pressostato di minima acqua Huba 625.9978		RSV040	X	X	X	X	X	X	X
64	GB DE NL FR IT	High limit thermostat Imit LS1 Sicherheitstemperaturbegrenzer Imit LS1 Maximaalthermostaat Imit LS1 Thermostat limiteur de sécurité Imit LS1 Limitatore di sicurezza della temperatura Imit LS1		RTR105	X	X	X	X	X	X	X
65	GB DE NL FR IT	Maximum gas pressure switch Kromschröder DG50B Maximale Gasdruckwächter Kromschröder DG50B Maximale gasdrukschakelaar Kromschröder DG50B Manostat maxi. gaz Kromschröder DG50B Pressostato di massima gas Kromschröder DG50B		RSD020	X	X	X	X	X	X	X
66	GB DE NL FR IT	Gas leakage controller Dungs VPS504 Gasdichtheitskontrolle Dungs VPS504 Gaslekcontrole Dungs VPS504 Contrôle d'étanchéité gaz Dungs VPS504 Dispositivo di controllo ermeticità gas Dungs VPS504		RLC011		X	X	X	X	X	X
—	GB DE NL FR IT	Bypass pump UPS32-30F 230V Bypasspumpe UPS32-30F 230V Bypasspomp UPS32-30F 230V Pompe de by-pass UPS32-30F 230V Pompa bypass UPS32-30F 230V		RPI235	X	X					
—	GB DE NL FR IT	Bypass pump UPS40-120F 230V Bypasspumpe UPS40-120F 230V Bypasspomp UPS40-120F 230V Pompe de by-pass UPS40-120F 230V Pompa bypass UPS40-120F 230V		RPI224						X	X
—	GB DE NL FR IT	Socket for DHW temperature sensor Tauchhülse für Speicherfühler Dompelbuis tbv boilervoeler Douille plongeuse pour sonde d'accumulateur Guaina a immersione per sonda ritorno		RTP010	X	X	X	X	X	X	X
—	GB DE NL FR IT	Socket for header temperature sensor Tauchhülse für Weichefühler Dompelbuis tbv verdelervoeler Douille plongeuse pour vanne hydraulique Guaina a immersione per sonda separatore idraulico		RTP013	X	X	X	X	X	X	X
67	GB DE NL FR IT	Pump UPS32-60F 230V Pumpe UPS32-60F 230V Pomp UPS32-60F 230V Pompe UPS32-60F 230V Pompa UPS32-60F 230V		RPI215	X	X					
	GB DE NL FR IT	Bypass pump UPS32-60F 230V Bypasspumpe UPS32-60F 230V Bypasspomp UPS32-60F 230V Pompe de by-pass UPS32-60F 230V Pompa bypass UPS32-60F 230V		RPI215			X	X	X		

Pos.		Description Beschreibung Beschrijving	Description Descrizione	Art. Nr.	R601	R602	R603	R604	R605	R606	R607
68	GB DE NL FR IT	Pump UPS32-120F 230V Pumpe UPS32-120F 230V Pomp UPS32-120F 230V Pompe UPS32-120F 230V Pompa UPS32-120F 230V		RPI219			X	X			
69	GB DE NL FR IT	Pump UPS50-120F 400V Pumpe UPS50-120F 400V Pomp UPS50-120F 400V Pompe UPS50-120F 400V Pompa UPS50-120F 400V		RPI226					X	X	
70	GB DE NL FR IT	Pump UPS65-120F 400V Pumpe UPS65-120F 400V Pomp UPS65-120F 400V Pompe UPS65-120F 400V Pompa UPS65-120F 400V		RPI227							X
71	GB DE NL FR IT	Speed controlled pump Magna 32-100F 230V Drehzahlgeregelte Pumpe Magna 32-100F 230V Toerengeregelde pomp Magna 32-100F 230V Pompe Magna 32-100F 230V, à vitesse de rotation régulée Pompa a regime variabile Magna 32-100F 230V		RPI507	X	X					
72	GB DE NL FR IT	Speed controlled pump Magna 32-120F 230V Drehzahlgeregelte Pumpe Magna 32-120F 230V Toerengeregelde pomp Magna 32-120F 230V Pompe Magna 32-120F 230V, à vitesse de rotation régulée Pompa a regime variabile Magna 32-120F 230V		RPI511			X	X			
73	GB DE NL FR IT	Speed controlled pump Magna 40-120F 230V Drehzahlgeregelte Pumpe Magna 40-120F 230V Toerengeregelde pomp Magna 40-120F 230V Pompe Magna 40-120F 230V, à vitesse de rotation régulée Pompa a regime variabile Magna 40-120F 230V		RPI516					X		
74	GB DE NL FR IT	Speed controlled pump Magna 50-120F 230V Drehzahlgeregelte Pumpe Magna 50-120F 230V Toerengeregelde pomp Magna 50-120F 230V Pompe Magna 50-120F 230V, à vitesse de rotation régulée Pompa a regime variabile Magna 50-120F 230V		RPI521						X	X
75	GB DE NL FR IT	Safety valve Flamco 1.1/4" 3bar Tüv Sicherheitsventil Flamco 1.1/4" 3bar Tüv Veiligheidsventiel Flamco 1.1/4" 3bar Tüv Soupape de sécurité Flamco 1 1/4", 3bar, TÜV Valvola di sicurezza Flamco 1.1/4" 3 bar Tüv		ROV014	X	X	X				
76	GB DE NL FR IT	Safety valve Flamco 1.1/2" 3bar Tüv Sicherheitsventil Flamco 1.1/2" 3bar Tüv Veiligheidsventiel Flamco 1.1/2" 3bar Tüv Soupape de sécurité Flamco 1 1/2", 3bar, TÜV Valvola di sicurezza Flamco 1.1/2" 3 bar Tüv		ROV015				X	X	X	X
77	GB DE NL FR IT	De-aerator Spirovent Entlüfter Spirovent Ontluchter Spirovent Purgeur Spirovent Disaeratore Spirovent		RAO020	X	X	X	X	X	X	X
78	GB DE NL FR IT	Thermo-/manometer Thermo-/Manometer Thermo-/manometer Thermo-/ manomètre Termometro/Manometro		ROT100	X	X	X	X	X	X	X

Pos.		Description Beschreibung Beschrijving	Description Descrizione	Art. Nr.	R601	R602	R603	R604	R605	R606	R607
79	GB DE NL FR IT	Front panel green Verkleidung front grün Voorplaat groen Panneau frontal, vert Rivestimento frontale verde		600P1C1D1AS	X	X	X	X	X	X	X
80	GB DE NL FR IT	Top panel green Verkleidung oben grün Bovenplaat groen Panneau supérieur, vert Rivestimento superiore verde		601P106D1AS 602P106D1AS 603P106D1AS 607P106D1AS	X	X	X	X	X	X	X

Rendamax
HEATNOLOGY

Service:

Rendamax bv

Hamstraat 76
6465 AG Kerkrade
Parkstad nr. 5007

P.O. Box 1035
6460 BA Kerkrade
The Netherlands

Tel. (+31) 45 5669 900
Fax (+31) 45 5669 910