Техническое описание

Шкаф распределительный для систем отопления типа FR

Назначение и область применения

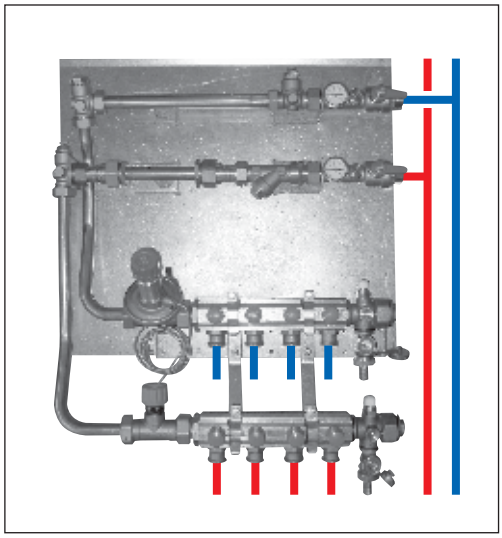

Шкаф распределительный — это удобное решение для систем отопления и теплого пола, которые могут использоваться как самостоятельно, так и в комбинации с тепловыми пунктами. Распределительные шкафы могут монтироваться на стене в белом эргономичном кожухе или быть встроены в строительные ниши. В стандартном исполнении шкаф может быть оборудован коллекторами на 4,6 или 8 контуров системы отопления.

Технические характеристики

Номинальное давление:
P_y = 10 бар

Температура подачи:
T_{max} = 95°C

Размеры (мм):
Высота — 500, ширина — 600, глубина — 200

Присоединения:
Внешняя резьба ¾".

Кожух:
Лакированный стальной белого цвета

Возможность использования данного распределительного шкафа для поэтажной разводки системы отопления.

Варианты расчетов

Расчеты производись в программе гидравлического и теплового расчёта Данфосс СО с заданным перепадом в системе отопления 25 °C (график 95 – 70).

Вариант 1

При тепловой мощности = 15 кВт

Потери давления в шкафу = 0,26 бар

Допустимая скорость теплоносителя = 0,50 м/с

Вариант 2

При тепловой мощности = 24 кВт

Потери давления в шкафу = 0,5 бар

Допустимая скорость теплоносителя = 0,85 м/с

Для регулирования системы отопления

Автоматический балансировочный клапан ASV-PV на обратном трубопроводе и балансировочный клапан ASV-I на подающем трубопроводе.

Для учета потребления тепла в квартире

Вставка для расходомера (3/4" × 110мм).

Варианты изготовления

Возможны варианты изготовления шкафов как с левосторонним так и с правосторонним подключением.

За дополнительной информацией обращайтесь в компанию ООО «Данфосс».

Преимущества

- Минимум пространства для установки;
- Минимум времени для монтажа на месте;
- Конструкция соответствует принципу «подключил и забыл»

Устройство

1. Шаровой кран с вставками под термометр и манометр;
2. Фильтр;
3. Вставка под расходомер (3/4"x110мм);
4. Автоматический балансировочный клапан ASV – PV;
5. Балансировочный клапан ASV-I;
6. Распределительный и собирающий коллектор с 4 присоединениями с возможностью перекрытия потока;
7. Ручной воздухоотводчик;
8. Дренаж;
9. Вставка для датчика температуры расходомера.

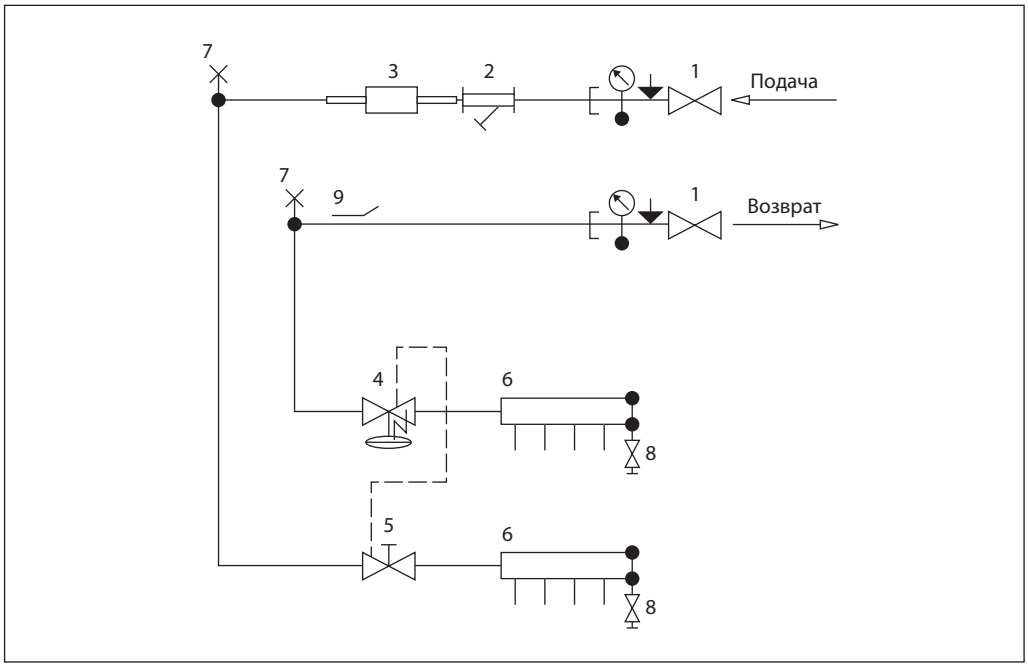

Компания «Данфосс» не несет ответственности за опечатки в каталогах, брошюрах и других изданиях, а также оставляет за собой право на модернизацию своей продукции без предварительного оповещения. Это относится также к уже заказанным изделиям при условии, что такие изменения не повлекут за собой последующих корректировок уже согласованных спецификаций. Все торговые марки в этом материале являются собственностью соответствующих компаний. «Данфосс», логотип «Danfoss», являются торговыми марками компании ЗАО «Данфосс». Все права защищены.

ООО «Данфосс»
143581 Московская область, Истринский район, с. Павловская Слобода, д. Лешково, 217
Телефон: (495) 792-57-57, факс: (495) 792-57-59
E-mail: info@danfoss.ru
www.danfoss.ru

© Danfoss 12/2006