SPA
Compact SPA

Самовсасывающие насосы для гидромассажных ванн

calpeda®

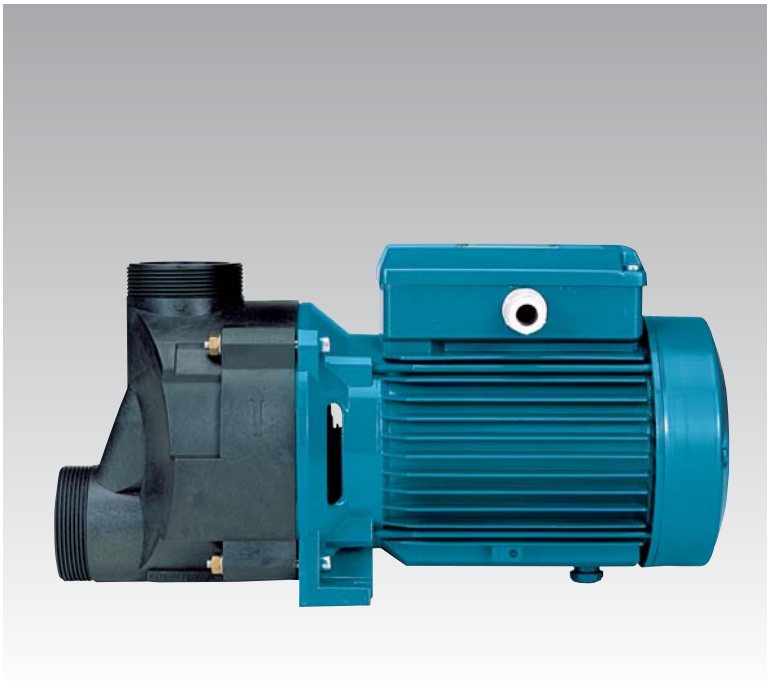

Конструкция
Самосливные насосы с одним рабочим колесом и двигателем с водозащитной изоляцией.
Насосы изготовлены из пластмассовых материалов высочайшего качества с высокой устойчивостью к коррозии.
Диффузор из нержавеющей хромоникелевой стали.

Применение
Для гидромассажных ванн и небольших бассейнов.

Эксплуатационные ограничения
Температура жидкости не более 60°C.
Температура окружающего воздуха не более 40°C.
Максимально допустимое конечное давление в корпусе насоса: 2,5 бар.
Непрерывный режим эксплуатации.

Электродвигатель
Асинхронный 2–полюсный электродвигатель, частота 50 Гц (частота вращения n = 2800 об./мин.)
SPA: трехфазный 230/400 В ±10%
SPAM: монофазный 230 В ±10% с термозащитным устройством. Конденсатор встроен в контактную коробку.

Изоляция класса “F”.
Защитное устройство IP X5.
Класс энергосбережения IE2 для трехфазных двигателей мощностью от 0,75 кВт.
Конструкция в соответствии со стандартами: EN 60034-1; EN 60034-30. EN 60335-1, EN 60335-2-41.

13

Конструкционные материалы

Составная часть	Материал
Корпус насоса Раструб	ABS (акрилонитрил–илрбутадиен–стирол)
Крышка диффузора Рабочее колесо	Термопластик, армированный стекловолокном PPO-GF30, норил
Стенка диффузора с кольцо на рабчем колесе	Нержавеющая хромоникелевая сталь AISI 316
Мех. уплотнение	Алюмоксидная керамика, уголь, витон

Специальные исполнения под заказ
– другие напряжения
– частота 60 Гц (см. каталог для частоты 60 Гц)

Патенты: EP 0 460 597
US 5 226 790

Сертификация по моделям SPAM

Область применения n ≈ 2800 об./мин.

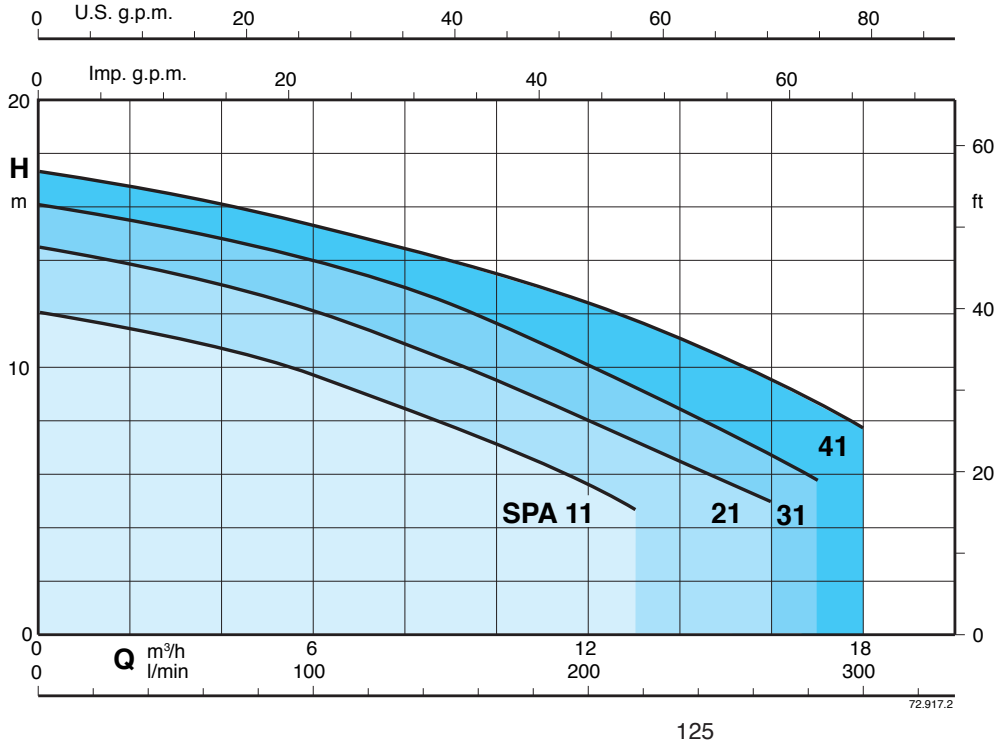

SPA
Compact SPA

Самовсасывающие насосы для гидромассажных ванн

calpeda®

Тех. характеристики n ≈ 2800 об./мин.

3~	230 V	400 V	1~	230 V	P_1	P_2		Q m³/h	0	3	6	9	12	13	16	17	18
	A	A		A	kW	kW	HP	l/min	0	50	100	150	200	216	266	283	300
SPA 11	2,8	1,6	**SPAM 11**	3,3	0,73	0,45	0,6	**H** m	12	11,1	9,7	7,8	5,6	4,7			
SPA 21/A	3	1,7	**SPAM 21/A**	4,5	1	0,55	0,75		14,5	13,4	12,1	10,2	7,9	7,2	5		
SPA 31/A	3,7	2,2	**SPAM 31/A**	5,4	1,2	0,75	1		16,1	15,2	13,9	12,4	10,2	9,3	6,8	5,8	
SPA 41	5	2,9	**SPAM 41**	7	1,6	1,1	1,5		17,3	16,5	15,3	14	12,4	11,8	9,5	8,6	7,7

P_1 Максимальная потребляемая мощность. P_2 Номинальная мощность двигателя. **H** Общая высота напора в м Допуски согласно стандарта ISO 9906, приложение “A”.

Размеры и вес

ТИП	мм							kg	
	f	L	h3	m1	m2	m3	w	SPA	SPAM
SPA 11	339	148	176	34	26	122	167	6,7	6,8
SPA 21/A	371	167	191	39	31	136	172	8	9
SPA 31/A	371	167	191	39	31	136	172	9	10

SPA 11, 21/A, 31/A

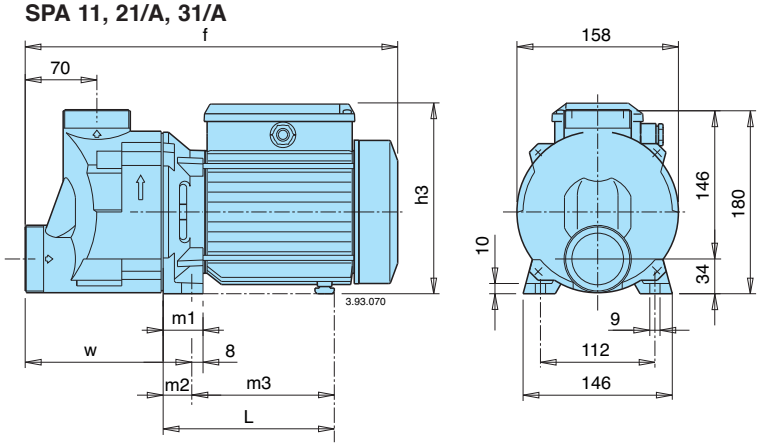

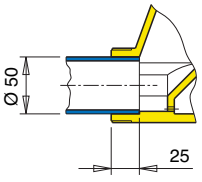

Соединение склеиванием

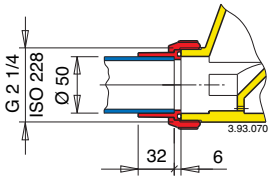

Соединение посредством резьбового раструба.

SPA 41

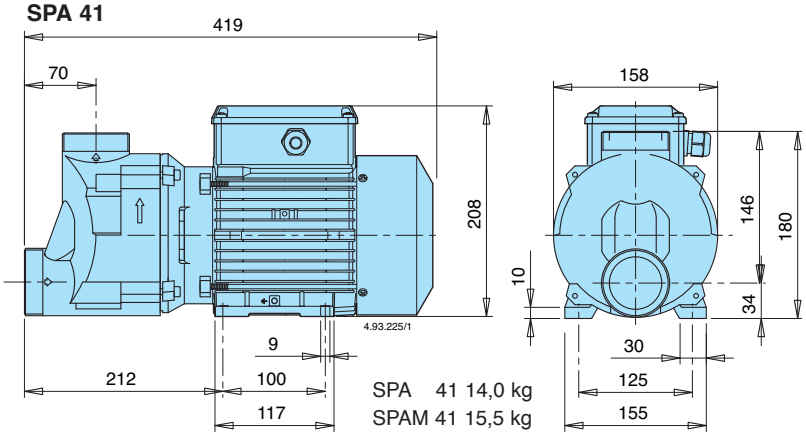

SPA 41 14,0 kg
SPAM 41 15,5 kg

Мех. уплотнение не касается вала, что гарантирует повышенную безопасность

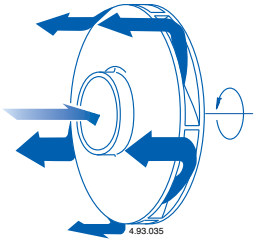

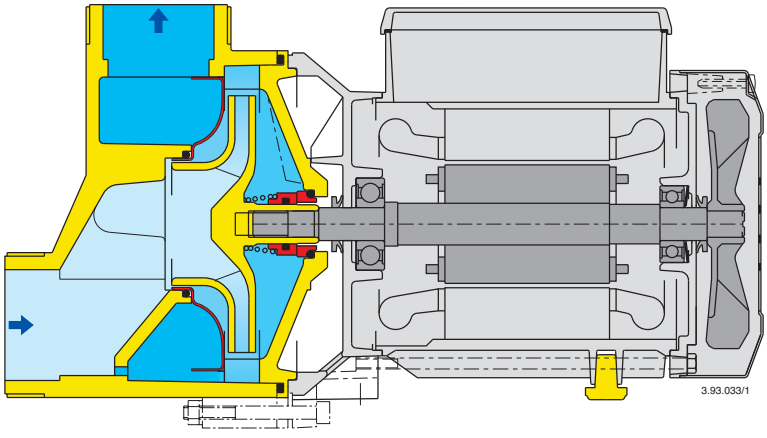

Диффузор периферийного продольного потока, из нержавеющей стали для обеспечения повышенной надежности.