FRICO

Original instructions

Thermoplus

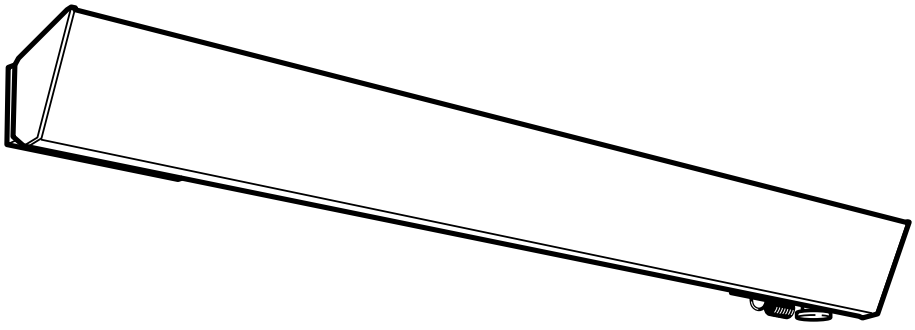

SE ... 5

GB ... 7

NO ... 9

FR ... 11

DE ... 13

FI ... 15

IT ... 17

NL ... 19

RU ... 21

Mounting on the wall

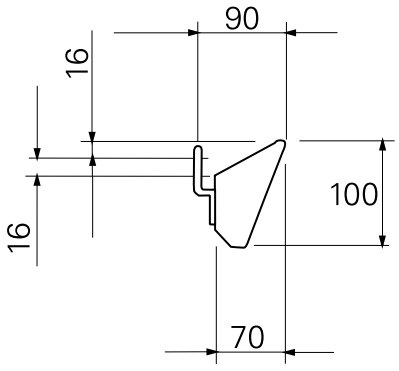

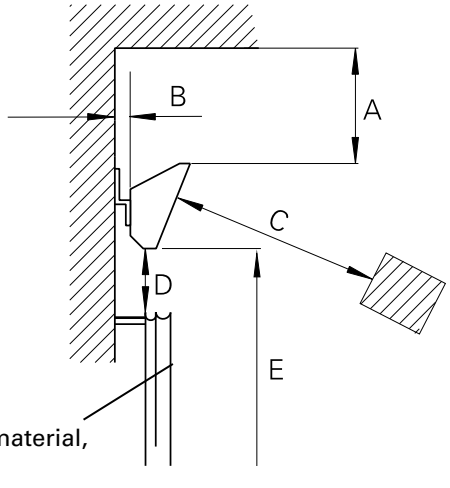

Mounting on the ceiling

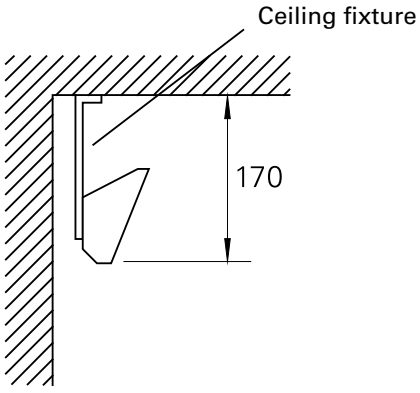

		Min. distance [mm]
Ceiling	A	60
Wall, long side of the unit	B	25
Flammable material, front of the unit	C	90
Flammable material, bottom of the unit	D	25
Floor	E	1800

Dimensions type EC

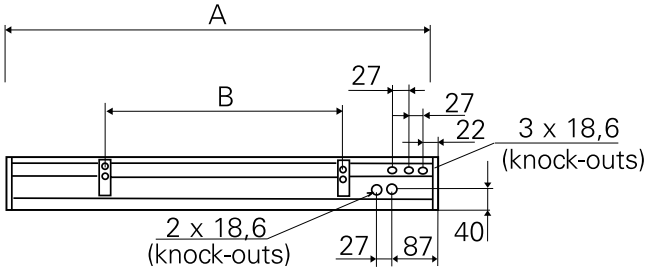

Type	A [mm]	B [mm]
EC450	1076	600
EC600	1505	900
EC750	1810	1200
EC900	2140	1800

Dimensions type ECV, ECVT

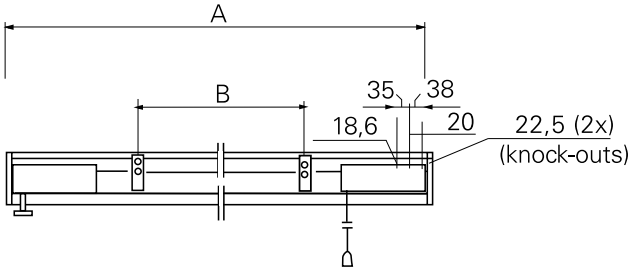

Type	A [mm]	B [mm]
ECV(T)300	870	400
ECV(T)550	1505	900
ECV(T)700	1810	1200

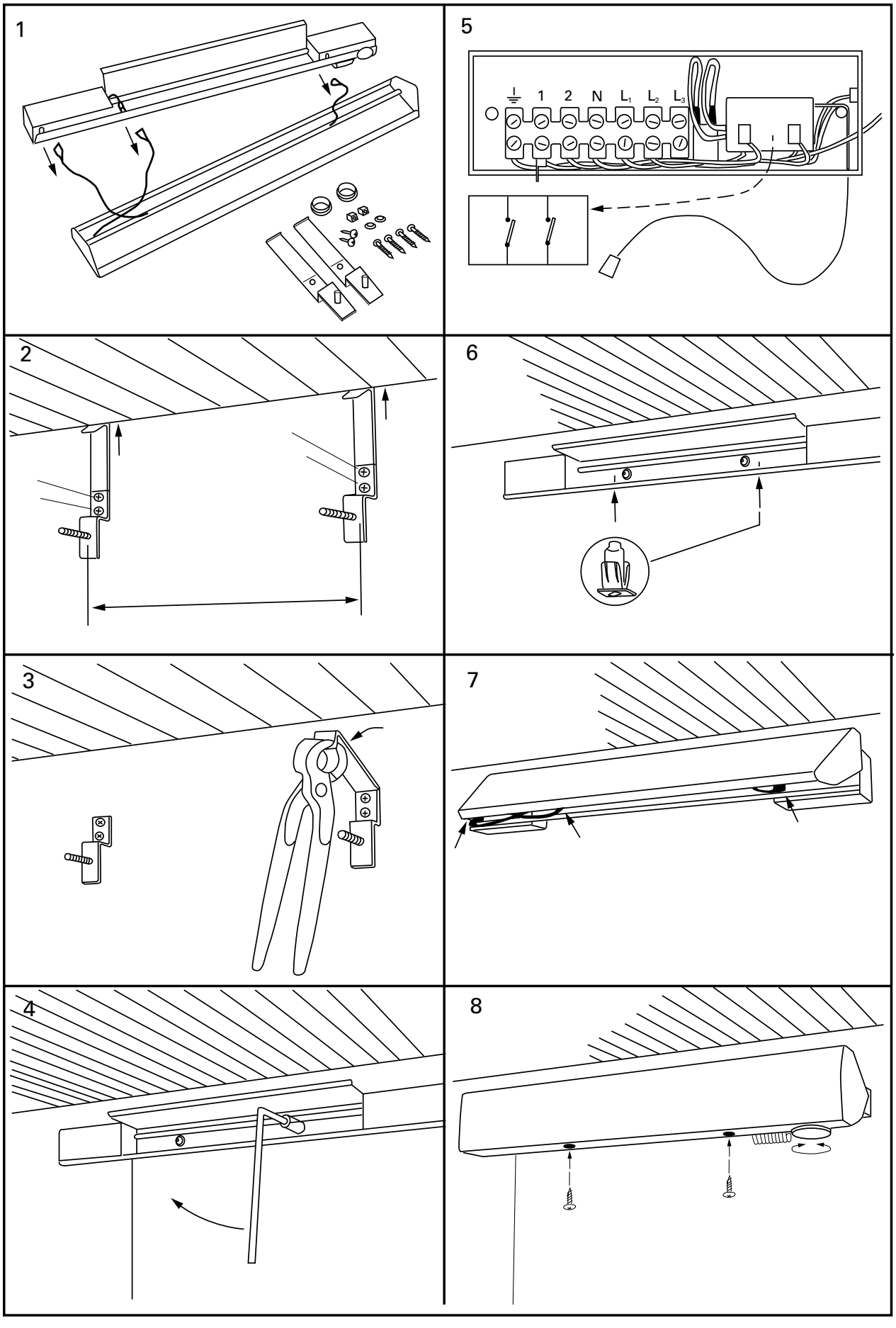
1
5
1
2
N
L1
L2
L3
2
6
3
7
4
8

Internal wiring diagram EC

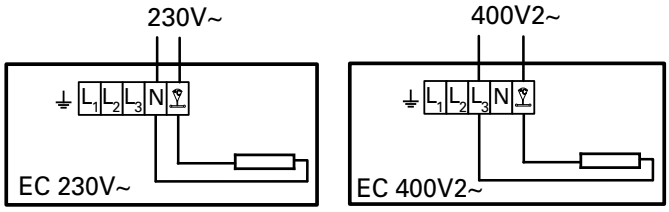

Internal wiring diagram ECVT

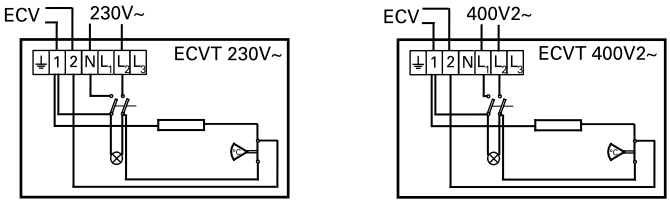

Output control

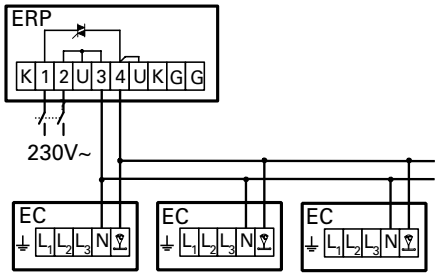

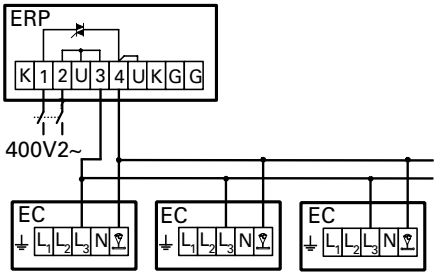

Control by thermostat

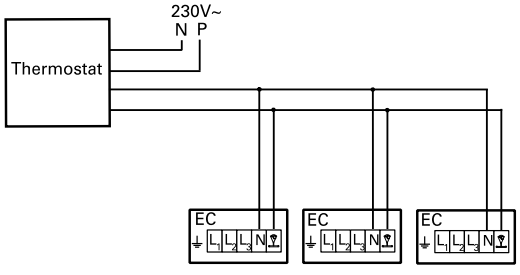

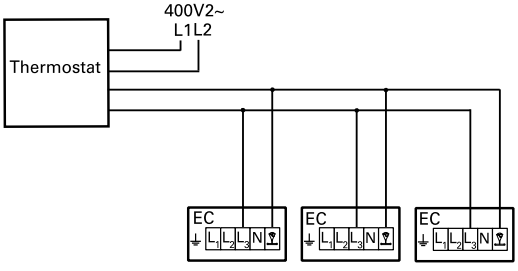

Инструкция по установке и эксплуатации обогревателей серии Thermoplus

Общие положения

Внимательно изучите настоящую инструкцию до начала монтажа и эксплуатации. Сохраните данную инструкцию для возможных обращений в будущем. *Оборудование может быть использовано только по назначению, определенному данной Инструкцикей. Гарантия распространяется на установки, выполненные и используемые в соответствии с требованиями и предписаниями настоящей Инструкции.*

Область применения

В стандартном исполнении типа EC (класс защиты IP20) предназначен для использования в сухих помещениях.
В брызгозащищенном исполнении типов ECV и ECVT (класс защиты IP44) пригоден для установки, например, в ванных, душевых комнатах и других влажных помещениях, где нет прямого попадания воды и не должен покрываться занавесками, шторами и т.д. При установке обогревателя непосредственно под потолком, последний должен быть хорошо изолирован. Если обогреватель устанавливается непосредственно на потолке, радиационный эффект уменьшается. Обогреватель не должен устанавливаться ниже 1,7м. Подключение должно производиться квалифицированным электриком.

Модель EC

Обогреватель регулируется посредством любого одноступенчатого комнатного термостата, который устанавливается на внешней стене приблизительно на уровне 1,7м от пола. Термостат, который фиксирует температуру воздуха в помещении, замыкает или размыкает цепь питания прибора. Термоплюс поставляется готовым к подсоединению, например, через выключатель. Если работа обогревателя(лей) регулируется термостатом, верхняя связь - L3 на ведущем обогревателе изменяется. Смотри схему подключения на стр.3. Термоплюс оборудуется дополнительными секциями блоков управления для дальнейшего распределения электроэнергии. В этом случае распределительный щит не требуется.

Модель ECVT – с двухполюсным выключателем и термостатом

Прибор оснащен шнуровым выключателем. Горящая лампа-индикатор показывает, что прибор включен. Встроенный термостат имеет калиброванную шкалу настройки .

Модель ECV

Этот обогреватель спроектирован как ведомый к модели ECVT. Суммарная мощность ECVT и ECV не должна превышать 3500Вт при U=220В или 3800Вт при U=380В. Ведущий обогреватель регулирует мощность ведомых.

Установка

Приборы используются как средства защиты от сквозняков от окон. Термоплюс является прибором двойного действия. Передняя панель, имеющая температуру около 18 °C, излучает тепло, а в задней части прибора есть прорези для прохода воздуха и он работает и как конвектор, создавая восходящий поток воздуха. Скобы для крепления к потолку (TF1) поставляются отдельно. Минимальные установочные расстояния показаны на п.2.

1. Сдвиньте переднюю панель и отсоедините выходы кабелей от задней крышки.
2. Установите монтажные скобы на стене. В таблице B показаны расстояния между скобами. Оставьте 15мм на возможное температурное расширение обогревателя.
3. Обломите верхнюю часть монтажных скоб по отметке.
4. Закрепите заднюю панель на скобах.
5. Для подсоединения дополнительных (ведомых) обогревателей в клеммной коробке ведущего обогревателя имеются дополнительные терминальные блоки (только для ECVT). ECVT снабжен двухполюсным выключателем. Дополнительная установка выключателя необязательна.
6. Вдавите две пластиковые втулки под шурупы в места на нижней части задней панели.
7. Вновь подсоедините провода к передней панели и наденьте ее на верхний фланец задней панели.
8. Опустите переднюю панель и закрепите шурупами через 2 пластиковые втулки. Для ECVT, установите термостат на требуемую температуру.

Запуск (E)

При первом включении после долгого перерыва может появляться небольшой дым или ощущаться запах от сгорания пыли на нагревательных элементах. Эти проявления вполне допустимы и после непродолжительного использования прибора они исчезают.

Обслуживание

Во время работы электрообогревательных приборов греющие поверхности и элементы корпуса нагреваются и охлаждаются, что может сопровождаться незначительными щелчками.

Устройство защитного отключения (УЗО) (E)
В том случае, если прибор подключен к сети через устройство защитного отключения (УЗО), работающего по току утечки и при включении происходит его срабатывание, это может происходить вследствие влажности изоляции нагревательных элементов. Это, как правило результат длительного хранения во влажных условиях.
Это не может рассматриваться как неисправность и устраняется временным включением прибора без УЗО. Просушка может занять от нескольких часов до нескольких дней. Во избежание накопления влаги при длительных перерывах в работе рекомендуем периодически включать прибор на непродолжительное время.

Безопасность

- *Приборы с электронагревом могут быть оборудованы УЗО с током утечки 300 мА в целях защиты от поражения электрическим током.*
- *Будьте внимательны! При работе все поверхности прибора нагреваются!*
- *Прибор не должен полностью или частично покрываться какими-либо предметами или материалами во избежание пожарной опасности!*
- *Настоящий прибор не предназначен для использования детьми до 8 лет, людьми не прошедшими специальный инструктаж или лицами с ограниченной дееспособностью, если только они не сопровождаются или не инструктируются персоналом, ответственным за их безопасность. Дети не должны иметь свободного доступа к данному прибору. В случае, если дети привлекаются к чистке или техническому уходу за прибором, необходим строгий контроль со стороны лица, ответственного за их безопасность.*

Main office
Frico AB
Box 102
SE-433 22 Partille
Sweden

Tel: +46 31 336 86 00

mailbox@frico.se
www.frico.se

For latest updated information and information about your local contact: www.frico.se

2014-10-01 HH/AC