напольные диффузоры Emco

Современные здания немыслимы сегодня без систем электронной обработки данных и телекоммуникационных систем. Стремление к максимальной гибкости и предельно эффективному использованию площадей послужило тому, что теперь практически все инсталляции производятся в современных фальшполах. Новым веяниям отвечают также и напольные диффузоры Emco, которые обеспечивают подачу свежего, теплого или холодного воздуха, либо в сочетании с напольными нагнетательными системами вентиляции, либо с соответствующим трубопроводом. «Техническая начинка» продукта обеспечивает быстрый сброс скорости воздушного потока и выравнивание разности температур до комфортного уровня. Напольные и монтируемые в стулья диффузоры используются не только в офисах, но и в больших театрах, кинозалах и конференц-залах. RjvgfzbyПри этом свежий воздух может подаваться направленно на конкретного человека. Это обеспечивает не только высокое качество воздуха в комфортной зоне, но и абсолютную свободу для технических устройств в зоне потолка и минимальные затраты энергии.

Напольный диффузор BD
Компания Emco разработала на основе многочисленных исследований высококачественный напольный диффузор BD. Отдельные диффузоры размещаются в панелях фальшпола. Подача приточного воздуха осуществляется через камеру нагнетания или по специальным соединительным шлангам в стакан, выполняющий функцию грязеуловителя. В случае с камерой нагнетания установленная дроссельная заслонка дает возможность кроме прочего изменять объемный поток.
Щелевые отверстия, смещенные в круглом базовом корпусе тригонально друг к другу, образуют решетку, которая продувает турбулентную вертикальную струю с углом расширения около 30°, интенсивно перемешивания приточный воздух и воздух помещения. Одновременно с этим в области комфорта образуется смешанная зона с явной подушкой теплого воздуха. Напольные диффузоры BD являются для потребителя исключительно мощной основой системы вентиляции снизу вверх.

Профили температуры и скорости как в горизонтальном, так и вертикальном направлении обеспечивают оптимальный комфорт. Но наиболее важной характеристикой использования системы BD является высочайший уровень их стабильности сразу в двух отношениях. Особое качество материалов улучшает механическую износостостойкость, а разумная геометрия обеспечивает целенаправленное формирование смешанных и пластовых зон. При этом гарантируются безопасность эксплуатации и экономия энергопотребления.
Использование напольных диффузоров сокращает на 20% потребности в приточном объемном потоке, необходимом для вентиляции и охлаждения зон комфорта.. В результате годовое энергопотребление вентиляционых систем с постоянным воздушным потоком с той же температой приточного воздуха в15°C уменьшается на 16- 20%.

Области применения
- зона комфорта
- офисные помещения
- административные центры
- помещения с установленными компьютерами
- кинотеатры
- театры
- другие помещения с типовыми системами фальшполов

Преимущества продукта
- незначительные объемы приточного воздуха, низкое энергопотребление
- максимальная мобильность переустановок
- оптимальный комфорт благодаря идеальным профилям температуры и скорости

опертатор телекоммуникационных услуг ВИАГ Интерком, Гамбург

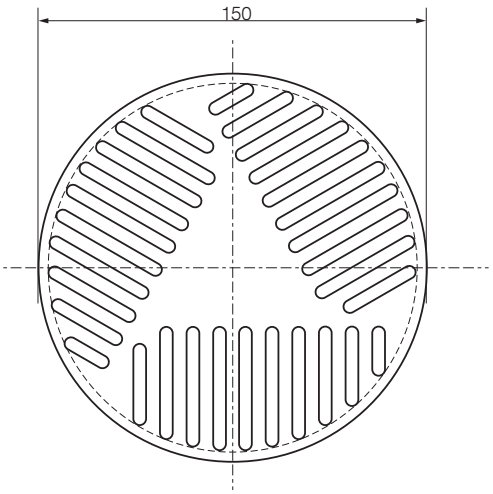

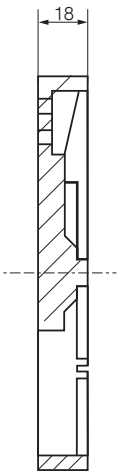

Конструкция BD

Напольный диффузор Emco BD изготовливается из пластмассы, стекловолоконного полиамида или алюминия и имеет круглую форму для установки в напольное гнездо или в фальшпол. Диффузор имеет тригонально друг к другу расположенные щелевые отверстия (3x10) для формирования турбулентной вертикальной струи, смешиающей приточный воздух и воздух помещения.

Стандартные цвета моделей в пластмассовом исполнении: RAL 7005 (светло-серый), RAL 7011 (стальной), RAL 7032 (кремнисто-серый) или RAL 9005 (черный). Номинальные диаметры – 150 и 200 мм.

Принцип действия жиффузора BD

Система напольных диффузоров BD обеспечивает локальную смешанную вентиляцию с высотой смешанной зоны, соответствующей области комфорта, примерно в 1,8 м. Над ней образуется подушка теплого воздуха. Вырабатывается турбулентная вертикальная струя с углом расширения 30°. Благодаря этому осуществляется интенсивное перемешивание воздуха струи с окружающим воздухом.

Диффузоры BD

Размеры	BD 150		BD 200	
Номинальный диаметр [мм]	150		200	
Материал	Алюминий	Полиамид	Алюминий	Полиамид
Максимальная усилие [кН]*	19,62	7,84	12,26	4,90
Максимальная усилие [кг]*	2000	800	1250	500

* Замер штемпелем диаметром 50 мм
При указании значений диаметров (150, 200 мм) речь идет о номинальных показателях соответствующих выпускных отверстий.
Фактические значения параметров зависят от выбранного типа материала.

Технические параметры кондиционирования диффузора BD

Номинальный диаметр [мм]	V_0 [м³/ч]	L_{WA} [dB]	Δp [Pa]
DN 150	25 45 50	< 20 25 27	< 5 < 5 5
DN 200	70 150 180	< 20 27 31	< 5 15 20

BD 150 с грязеуловителем

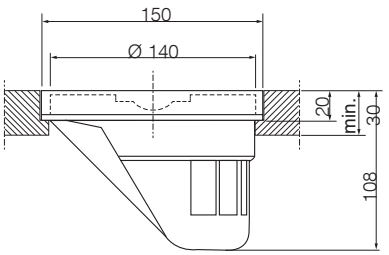

BD 150
с присоединительной рукавом

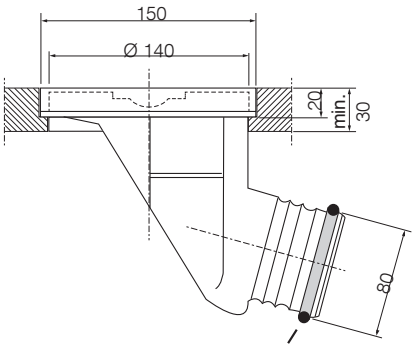

Принадлежности:

для BD 150: грязеуловитель K 150 с/без дроссельной заслонки
грязеуловитель K 150 с присоединительным рукавом
кольцо для грязеуловителя с присоединительным рукавом заглушка винта для BD/ZK 150 дроссельная заслонка (только у грязеуловителя)

для BD 200: грязеуловитель K 200 с/без дроссельной заслонкидроссельная заслонка (только у грязеуловителя)

BD 200 с грязеуловителем

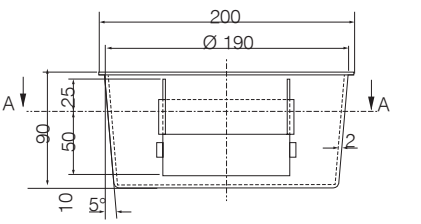

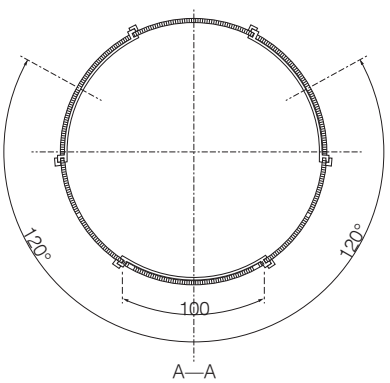

Кодовый номер заказа (15-значный) Позиция

BD = артикул						1-2
	N = стандартное исполнение					3
		G0 = пластмасса с содержанием стекловолокна (33 %) или A0 = алюминий (поверхность обработана по технологии «селиконовой полироки»)				4-5
			7005 = цвет светло-серый или 0000 = исполнение из алюминия			6-9
				000 = без принадлежностй или SOS = грязеуловитель без заслонки или SMS = грязеуловитель с заслонкой или SMA = грязеуловитель с присоединительным рукавом без заслонки или E00 = с монтажным кольцом без принадлежностей или ESO = с монтажным кольцом и грязеуловителем без заслонки или ESM = с монтажным кольцом и грязеуловителем с присоединительным рукавом без заслонки ESA = с монтажным кольцом и грязеуловителем с присоединительным рукавом без заслонки		10-12
					150 или 200 = номинальный диметра DN	13-15
BD	**N**	**G0**	**7005**	**000**	**150** = пример	