Газовый воздухонагреватель Azur

Описание

Навесные газовые воздухонагреватели служат для прямой горизонтальной или вертикальной подачи теплого воздуха. Также возможно подключение к воздуховодам. Модельный ряд включает модели от 16 до 95 кВт, работающих на натуральном газе или пропане.
Вся гамма продукции может работать на двухступенчатом газовом блоке. Наряду со стандартной гаммой (КПД> 91%) имеется гамма высокой эффективности (КПД> 93%).

Внимание:
Газовые воздухонагреватели нельзя устанавливать:
• В помещениях с опасностью взрыва,
• В помещениях с испарением хлора,
• В помещениях с большим количеством горючей или взрывоопасной пыли,
• В помещениях с повышенной влажностью (электрическая безопасность),
• В жилых и офисных помещениях.

Рекомендации для монтажа:
• Соблюдать минимальное расстояние 200 мм от тыльной части воздухонагревателя (со стороны вентилятора) до стены,
• Обеспечить достаточное пространство для открытия крышки прибора,
• Прибор должен размещаться мин. 200 мм от потолка и 2 000 мм от пола,
• При установке прибора нужно снять с него защитную пленку.

Стандартная комплектация

• Бесшовный трубчатый теплообменник из стали с алюминиевым покрытием, 4 хода, толщина 2 мм,
• Осевой или радиальный вентилятор с задней защитной решеткой,
• Двойные жалюзи на выходе горячего воздуха,
• Вентилятор продуктов сгорания,
• Белый лакированный корпус из стали (RAL 9003),
• Термостат вентилятора,
• Электрозажигание,
• Одноступенчатый или двухступенчатый газовый блок.

Дополнительная комплектация

• Консоли с фиксированным или настраиваемым наклоном на стену или на I- профиль,
• Комплект для крепления на металлическую конструкцию,
• Обычный вертикальный дымоход или концентрический дымоход,
• Комплект для подключения газа (шаровый кран, регулятор давления газа и т. д.),
• Устройства управления и регулирования,
• Фильтр забора воздуха и воздушный клапан для модели с радиальным вентилятором.

Сертификация

Газовые воздухонагреватели категории II_{2E+3+} соответствуют европейским нормам " для газового оборудования " EN437 90/396/CEE под номером N°13 12 BO 39 33.

Газовый воздухонагреватель

1 - Двойные жалюзи
2 - Подключение дымохода
3 - Горелка
4 - Теплообменник
5 - Вентилятор
6 - Пилотный провод

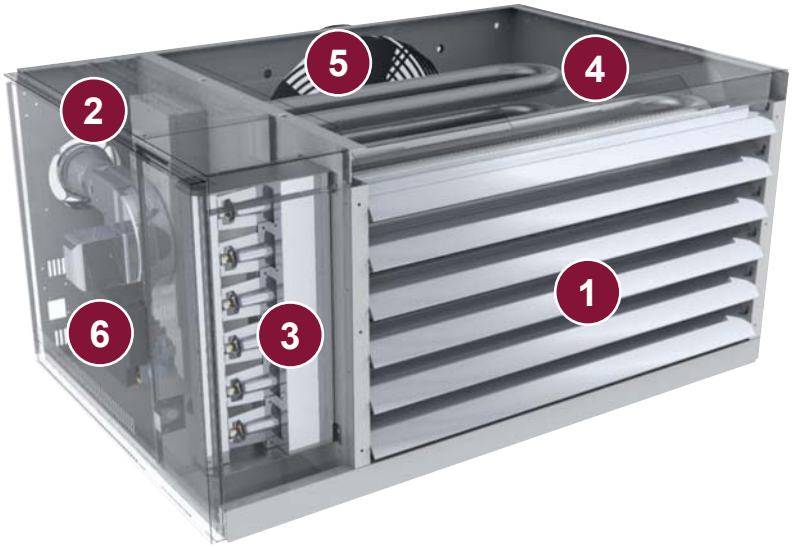

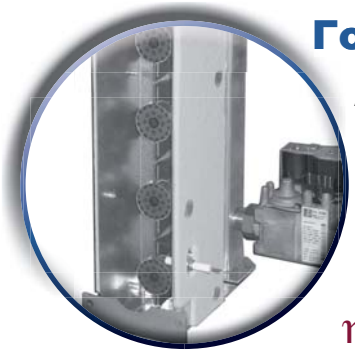

Горелка

Атмосферные мультигорелки сконструированы так, чтобы обеспечивалась стабильность пламени без его отрыва и без обратного задува.
Низкий уровень выбросов NO_x и CO_2 в атмосферу.
Высокий КПД сгорания.

Данная технология сжигания газа позволяет извлекать максимальное количество полезной энергии с минимальным выбросом вредных газов в атмосферу.

η > 91 %

Теплообменник

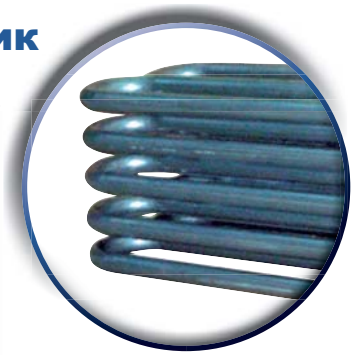

Бесшовный трубчатый теплообменник, 4 хода.
Сталь толщиной в 2 мм с алюминиевым покрытием.

Алюминиевое покрытие стали позволяет повысить коэффициент теплоотдачи и защитить сталь от коррозии.

Гарантия 5 лет

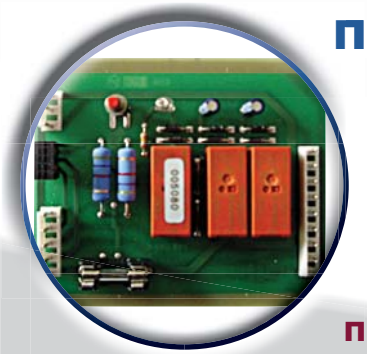

Пилотный провод

Газовые воздухонагреватели оснащены пилотным проводом, позволяющим полностью управлять работой прибора.
Возможность подключения до 8 аппаратов, управляемых одним пилотным проводом.

Система управления одним пилотным проводом позволяет экономить время и затраты на установку и проводку.

Простота и надежность

Газовый воздухонагреватель

Установка осевого воздухонагревателя

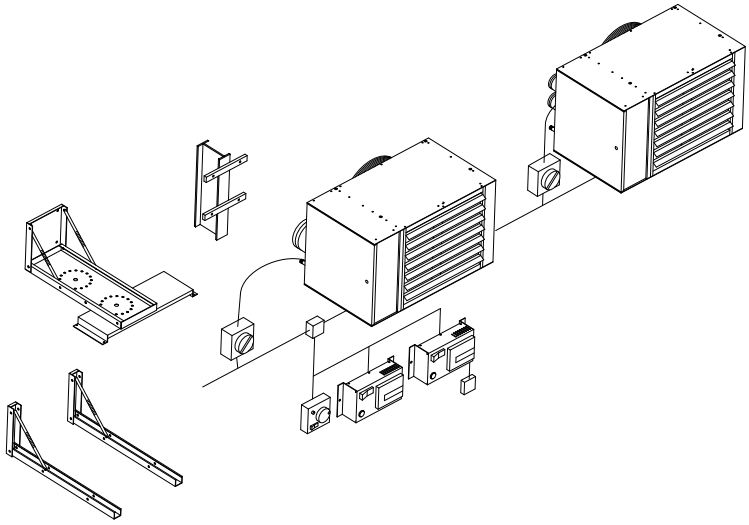

Установка радиального воздухонагревателя

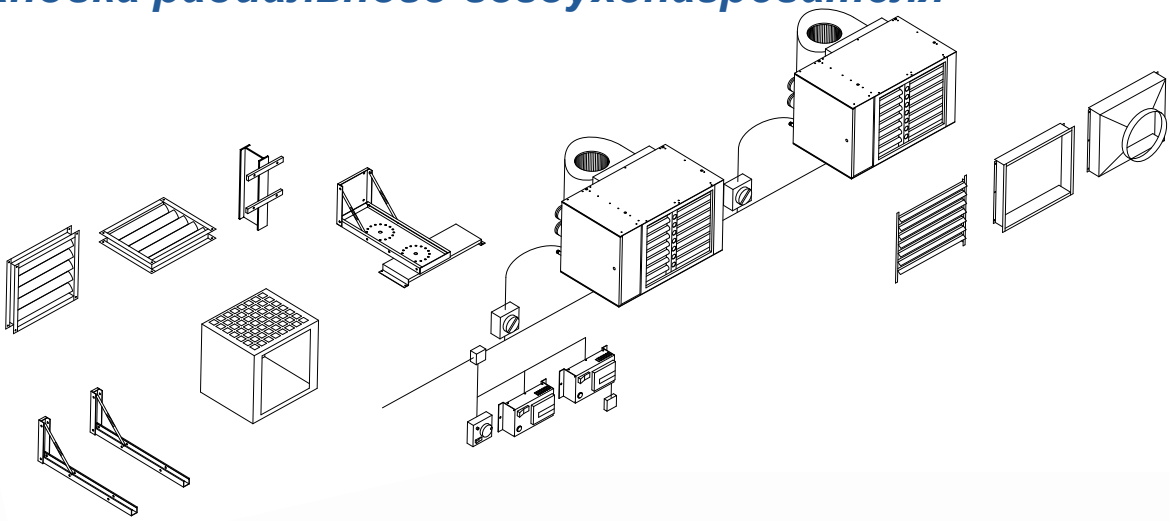

Установка вертикального воздухонагревателя

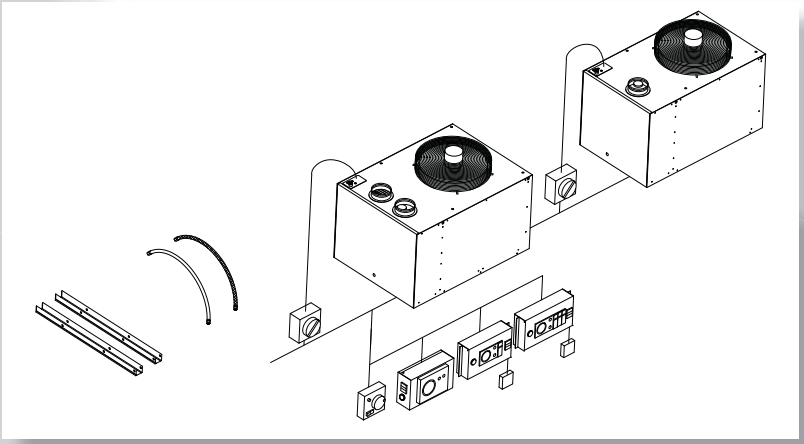

Осевой газовый воздухонагреватель Azur

Рабочие характеристики, одноступенчатый газовоый блок

Модель	Тепловая мощность		КПД, %	Частота вращения вентилят., об/мин.	Уровень акустич, давл. дБ(А)	Расход воздуха		Δt, °C	Длина воздуш струи, м	Расход газа		Параметр питающ. сети В/50Гц	Электр. мощн. ВА
	Номин., кВт	Полезн., кВт				При 15°C м ³/ч	При 50°C м ³/ч			Натур. газ G 20 м ³/ ч	Пропан G 31 м ³/ ч		
AT16H	16	14,5	> 91	1 350	37	1 350	1 500	32	12	1,69	1,25	mono 230	290
AT20H	21	19,5	> 91	900	39	1 450	1 620	40	12	2,22	1,64	mono 230	300
AT28H	28	25,5	> 91	900	40	2 050	2 300	36	16	2,96	2,18	mono 230	310
AT35H	35	31,5	> 91	900	41	2 900	3 250	32	23	3,70	2,73	mono 230	320
AT45H	45	40,5	> 91	900	46	4 000	4 450	30	26	4,76	3,51	mono 230	350
AT55H	55	50,0	> 91	900	51	4 900	5 500	30	28	5,82	4,30	mono 230	500
AT75H	71	64,4	> 91	900	52	5 800	6 500	32	30	7,40	5,46	mono 230	580
AT95H	92	84,0	> 91	900	49	8 000	8 950	31	30	10,00	7,40	mono 230	750

Рабочие характеристики, двухступенчатый газовоый блок

Модель	Тепловая мощность		КПД, %	Частота вращения вентилят., об/мин.	Уровень акустич, давл. дБ(А)	Расход воздуха		Δt, °C	Длина воздуш струи, м	Расход газа		Параметр питающ. сети В/50Гц	Электр. мощн. ВА
	макс. кВт	мин. кВт				При 15°C м ³/ч	При 50°C м ³/ч			Натур. газ G 20 м ³/ ч	Пропан G 31 м ³/ ч		
AT16H	16	11,2	> 91	1 350	37	1 350	1 500	32	12	1,69	1,25	mono 230	290
AT20H	21	14,7	> 91	900	39	1 450	1 620	40	12	2,22	1,64	mono 230	300
AT28H	28	19,6	> 91	900	40	2 050	2 300	36	16	2,96	2,18	mono 230	310
AT35H	35	24,5	> 91	900	41	2 900	3 250	32	23	3,70	2,73	mono 230	320
AT45H	45	31,5	> 91	900	46	4 000	4 450	30	26	4,76	3,51	mono 230	350
AT55H	55	38,5	> 91	900	51	4 900	5 500	30	28	5,82	4,30	mono 230	500
AT75H	71	49,7	> 91	900	52	5 800	6 500	32	30	7,40	5,46	mono 230	580
AT95H	92	66,5	> 91	900	49	8 000	8 950	31	30	10,00	7,40	mono 230	750

Габариты (мм)

Модель	A	B	C	Ø F	Ø возд.	Ø газ	Масса, кг
AT16H	810	780	356	80	125	1/2"	75
AT20H	1 040	800	460	80	125	1/2"	82
AT28H	1 040	820	460	80	125	1/2"	82
AT35H	1 040	820	510	80	125	1/2"	82
AT45H	1 040	820	570	100	100	1/2"	105
AT55H	1 040	840	700	130	130	1/2"	127
AT75H	1 120	840	825	130	130	3/4"	145
AT95H	1 120	840	1 075	130	130	3/4"	185

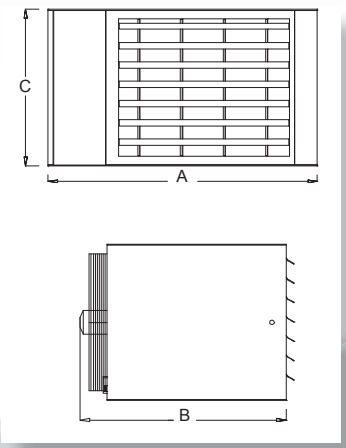

Радиальный газовый воздухонагреватель Azur

Рабочие характеристики, одноступенчатый газовоый блок

Модель	Тепловая мощность		КПД, %	Расход воздуха		Рабочее давл., Па	Расход газа		Параметр питающ. сети В/50Гц	Потребл. мощн., Вт
	Номин., кВт	Полезн., кВт		При 15°C м ³/ч	При 50°C м ³/ч		Натур. газ G 20 м ³/ ч	Пропан G 31 м ³/ ч		
AT28C	28	25,5	> 91	2 050	2 300	90	2,96	2,18	mono 230	900
AT35C	35	31,5	> 91	2 800	3 150	130	3,70	2,73	mono 230	920
AT45C	45	40,5	> 91	3 900	4 350	110	4,76	3,51	mono 230	1 250
AT55C	55	50,0	> 91	4 400	4 950	130	5,82	4,30	mono 230	1 350
AT75C	75	64,4	> 91	5 400	6 050	130	7,40	5,46	mono 230	1 700
AT 95 C	92	84,0	> 91	7 600	8 500	130	10,00	7,40	mono 230	2 400

Рабочие характеристики, двухступенчатый газовоый блок

Модель	Тепловая мощность		КПД, %	Расход воздуха		Рабочее давл., Па	Расход газа		Параметр питающ. сети В/50Гц	Потребл. мощн., Вт
	макс. кВт	мин. кВт		При 15°C м ³/ч	При 50°C м ³/ч		Натур. газ G 20 м ³/ ч	Пропан G 31 м ³/ ч		
ATM28C	28	25,5	> 91	2 050	2 300	90	2,96	2,18	mono 230	900
ATM35C	35	31,5	> 91	2 800	3 150	130	3,70	2,73	mono 230	920
ATM45C	45	40,5	> 91	3 900	4 350	110	4,76	3,51	mono 230	1 250
ATM55C	55	50,0	> 91	4 400	4 950	130	5,82	4,30	mono 230	1 350
ATM75C	75	64,4	> 91	5 400	6 050	130	7,40	5,46	mono 230	1 700
ATM95C	92	84,0	> 91	7 600	8 500	130	10,00	7,40	mono 230	2 400

Габариты (мм)

Модель	A	A1	A2	B	B1	H	L	L1	Ø F	Ø возд.	Ø газ	Масса, кг
AT28C	1 040	750	780	480	440	460	360	690	80/125		1/2"	117
AT35C	1 040	750	780	480	440	510	410	440	80/125		1/2"	125
AT45C	1 040	750	780	580	540	570	470	500	100	100	1/2"	140
AT55C	1 040	750	780	580	540	700	600	630	130	130	1/2"	165
AT75C	1 120	750	780	580	540	825	690	775	130	130	3/4"	180
AT95C	1 120	750	780	580	540	1075	1 020	1 050	130	130	3/4"	260

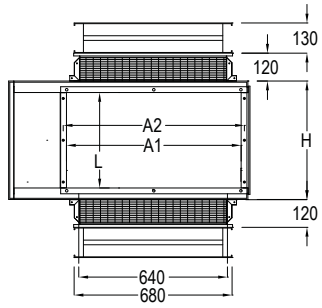

Вид с фасада

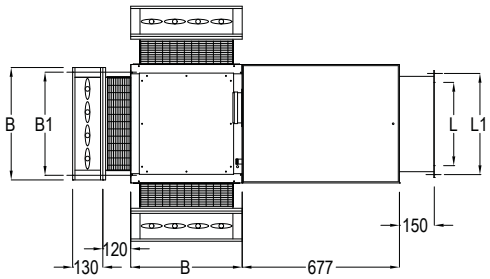

Вид сбоку: Тип 1 : Клапан воздушный сзади/снизу
Тип 2 : Клапан воздушный сзади/сверху
Тип 3 : Клапан воздушный сверху/снизу

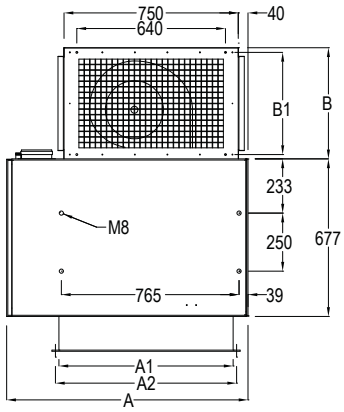

Вид снизу
Без клапана воздушного

Вертикальный газовый воздухонагреватель – вентилятор Azur

Рабочие характеристики

Модель	Тепловая мощность		КПД, %	Частота вращения, об/мин.	Уровень звука, дБ(А)	Расход воздуха		Расход газа		Параметр питающ. сети В/50Гц	Потребл. мощн., Вт
	Номин., кВт	Полезн., кВт				При 15°C м ³/ч	При 50°C м ³/ч	Натур. газ G 20 м ³/ ч	Пропан G 31 м ³/ ч		
AT36V	35	31,5	> 91	900	41	2 900	3 250	3,70	2,73	mono 230	320
AT45V	45	40,5	> 91	900	46	4 000	4 450	4,76	3,51	mono 230	350
AT55V	55	50,0	> 91	900	51	4 900	5 400	5,82	4,30	mono 230	500

Высота монтажа (м). Габариты (мм)

Воздухонагреватели ATV крепятся через отверстия в верхней части корпуса с помощью 4 болтов M8. Подача воздуха осуществляется в вертикальном направлении к полу. Необходимо соблюдать мин. и макс. высоты размещения. Для достижения лучших результатов рекомендуем придерживаться монтажных расстояний, приводимых в таблице.

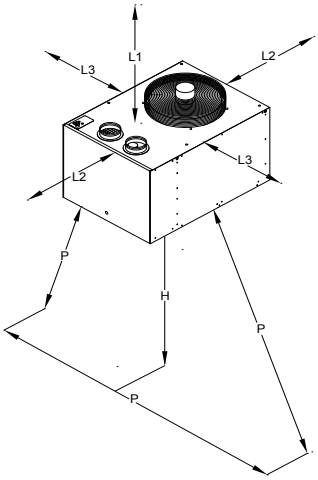

		A	A1	A2	B
L1 (мин)	м	0,45	0,45	0,50	0,60
L2 (мин)	м	1	1	1	1
L3 (мин)	м	1	1	1	1
H : Высота (мин/макс)	м	4/6	5/10	6/12	6/12

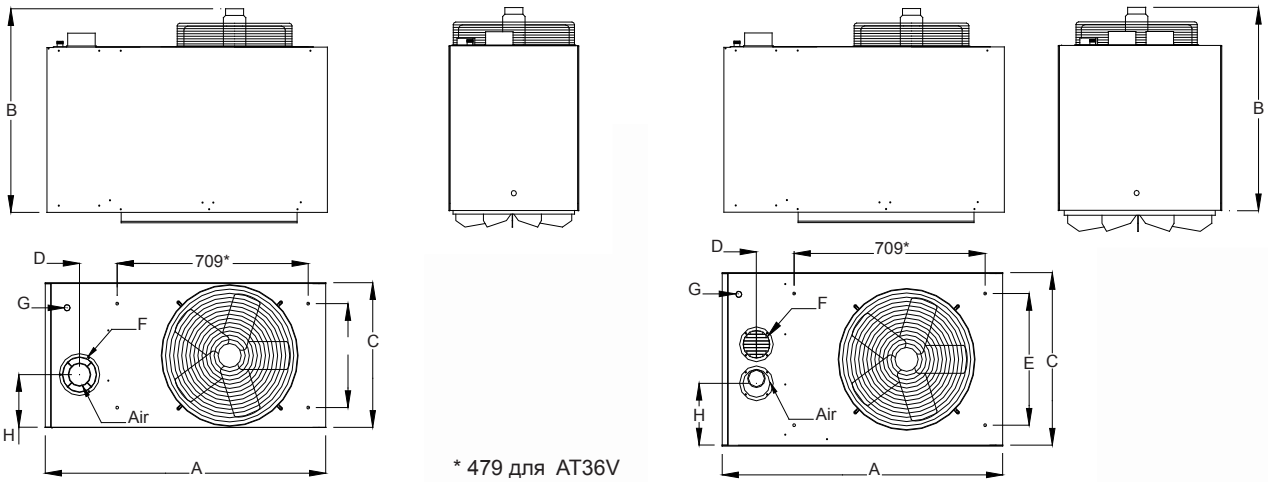

* 479 для AT36V

Модель	A	B	C	D	E	H	Ø F	Ø возд.	Ø газ	Масса, кг
AT36V	810	820	510	134,5	430	185	80/125		1/2"	90
AT45V	1 040	820	570	134,5	490	230	100	100	1/2"	105
AT55V	1 040	840	700	134,5	610	280	130	130	1/2"	127
AT75V	1 120	840	825	149,5	730	365	130	130	3/4"	145
AT95V	1 120	840	1 075	150,0	-	455	130	130	3/4"	185

Газовый воздухонагреватель

Консоль с настраиваемым наклоном

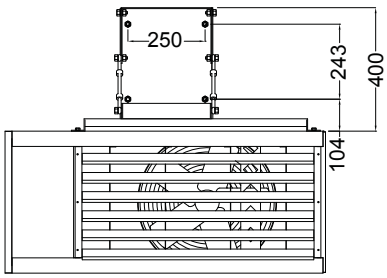

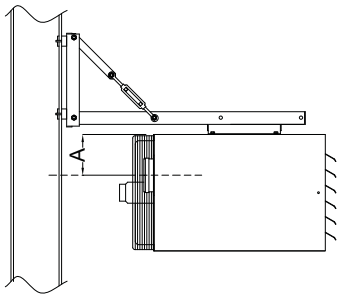

(в мм)	AT16		AT20		AT28	
Отвод отработ. газов	B22	C22	B22	C32	B22	C32
A	160	160	160	160	160	160
B	115	125	115	125	115	125
C	279	279	394	394	394	394

Название в каталоге: CORAT

Фиксация на стену с консолями IPN

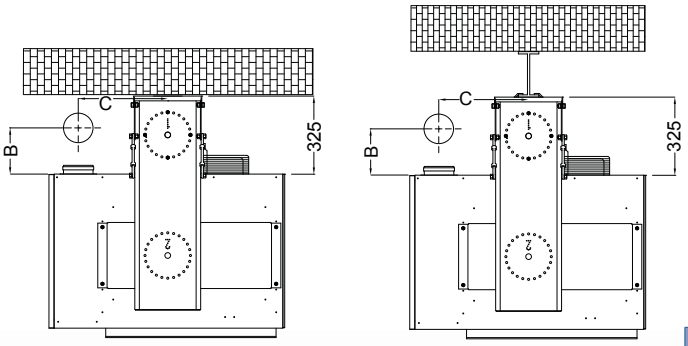

(в мм)	AT35		AT45		AT55	
Отвод отработ. газов	B22	C32	B22	C32	B22	C32
A	185	185	200	250	250	250
B	115	125	190	135	135	205
C	394	394	394	394	394	394

Название в каталоге: KIPN

Консоль на стену

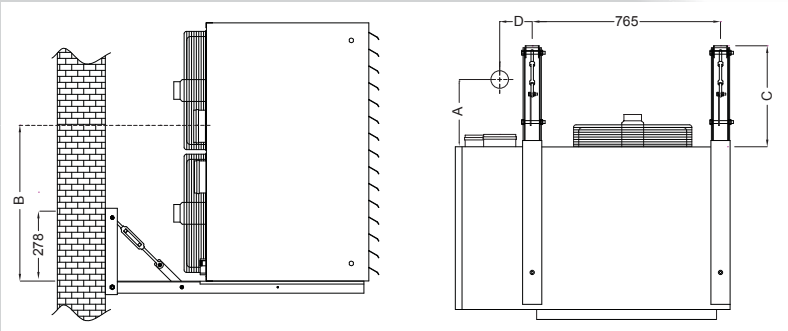

Название в каталоге: COAT, предназначен для крепления моделей ATH75/95 на стену.

(в мм)	AT75		AT95	
Отвод отработ. газов	B22	C32	B22	C32
A	135	205	135	205
B	460	460	645	645
C	510	510	510	510
D	120	120	135	135

Газовый воздухонагреватель

Настраиваемая консоль на стену для радиальных Azur

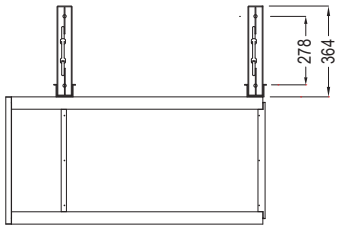

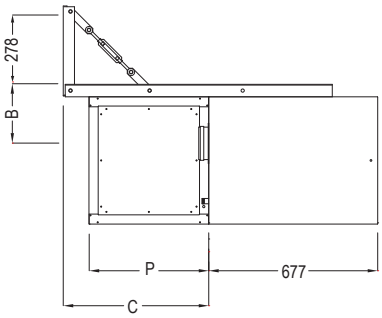

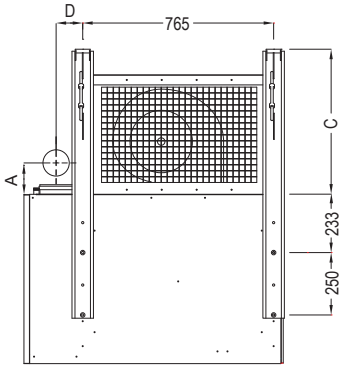

Данная консоль не приспособлена для крепления воздухонагревателя с воздушным клапаном и фильтром.

Внимание: проверьте прочность несущей стены!

(в мм)	AT28C		AT35C		AT45C		AT55C		AT75C	
Отвод отработ. газов	B22	C22	B22	C32	B22	C32	B22	C32	B22	C32
Название	*COAT*	*COAT*	*COAT*	*COAT*	*COAT*	*COAT*	*COAT*	*COAT*	*COAT*	*COAT*
A	115	125	115	125	125	190	135	205	135	205
B	205	205	230	230	245	245	295	295	410	410
C	585	585	585	585	585	585	585	585	585	585
D	105	105	105	105	105	105	105	105	135	135
P	480	480	480	480	580	580	580	580	580	580

Устройства управления и регулирования

Газовые воздухонагреватели оснащены пилотным проводом, позволяющим полностью управлять работой прибора в соответствии с настройками системы регулирования, включать принудительную вентиляцию или осуществлять дистанционный перезапуск прибора. Возможность подключения до 8 аппаратов, управляемых одним пилотным проводом.

TFP1
Термостат отопл./выкл., дистанционным перезапуск, датчик пилотного провода.

TFP2
Термостат с программированием по часам и дням, отопл./выкл./вентиляция, с датчиком пилотного провода.

TFP3
Термостат с часами, отопл./выкл./вентиляция, внешний датчик, устанавливающийся на расстоянии до 25м, кабель 1,5 mm².

Комнатные термостаты в свободной продаже не предназначены для управления воздухонагревателями напрямую.
Необходимо использовать блок управления REG110 для подключения классического комнатного термостата.

REG110
Блок управления без термостата с включателем отопл./выкл/вентиляция, перезапуск горелки, индикаторы работы, кабель 4 м с коннектором (предназначается для классического комнатного термостата на выбор клиенту).

TFP4
Рубильник (не установлен) позволяющий электрически изолировать аппарат для проведения работ по обслуживанию.

Внимание: 1 Термостат (TFP1, TFP2 или TFP3) для 8-ми аппаратов макс.

Подключение дымоходов

Горизонтальный концентрический дымоход для осевого и радиального воздухонагревателя

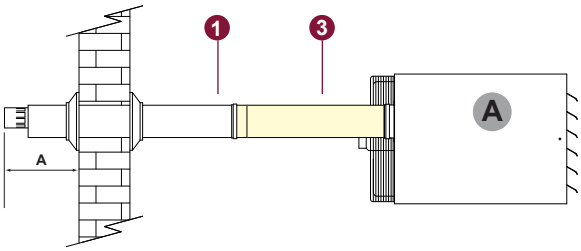

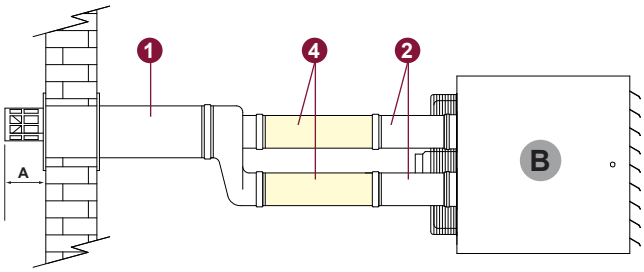

1. Концентрический дымоход *(базовый компл.)*
2. Трубы всасывания и отвода *(базовый компл.)*
3. Секция для концентрич. дымохода *(дополнит.)*
4. Трубы всасывания и отвода *(дополнит.)*

Горизонтальный концентрич. дымоход KC12		ATH16 - 35 ATC28 и ATC35 A	ATH45 ATC45 B	ATH55 - 95 ATC55 - 95 B
Длина дымохода (+ переходной элемент)		820 мм	780 мм (+ 250 мм)	940 мм (+ 250 мм)
Длина наружней части дымохода (A)		мин 200 мм	180 мм	190 мм
Диаметр внешний (забора воздуха)		125 мм	150 мм	200 мм
Общая длина отвода продуктов сгорания, макс		6 м	6 м	6 м
Название дымохода		1	1 + 2	1 + 2
	для осевого AT	*KC1280*	*KC12100*	*KC12130*
	для радиального AT	*KC1280 + LC80050*	*KC12100 + LE100050*	*KC12130 + LE130050*

Концентрический дымоход можно удлинить при помощи секций и труб для всасывания и отвода в пределах общей разрешенной длины.

Диаметр секции для концентрич. дымохода 3		125/80 мм	-	-
Макс. длина секции		5 м	-	-
Название секции	500 мм	*LC80050*	-	-
	1 000 мм	*LC80100*	-	-
Название колена	45 °	*CC8045*	-	-
	90 °	*CC8090*	-	-
Диаметр трубы отвода дыма 4		-	100 мм	130 мм
Макс. длина трубы отвода дыма		-	5 м	5 м
Диаметр трубы всасывания воздуха 4		-	100 мм	130 мм
Макс. длина трубы всасывания воздуха		-	5 м	5 м
Название труб	500 мм	-	*LE100050*	*LE130050*
	1 000 мм	-	*LE100100*	*LE130100*
Название колена	45 °	-	*CE10045*	*CE13045*
	90 °	-	*CE10090*	*CE13090*

Внимание:
Стыки частей должны быть жесткие и герметичные. Отдельные части дымоходов должны иметь диаметр не меньше диаметра на выходе из прибора (используйте только компоненты, предназначенные для данного конкретного прибора).
Каждое колено 90° или 45° сокращает общую длину отвода продуктов сгорания на 1 м.

Дымоходы должны быть хорошо уплотнены на стыках отдельных частей, для упрощения монтажа возможно использование смазки, которая не повредит прокладкам, например, мыльного раствора.

Подключение дымоходов

Вертикальный концентрический дымоход для осевого и радиального воздухонагревателя

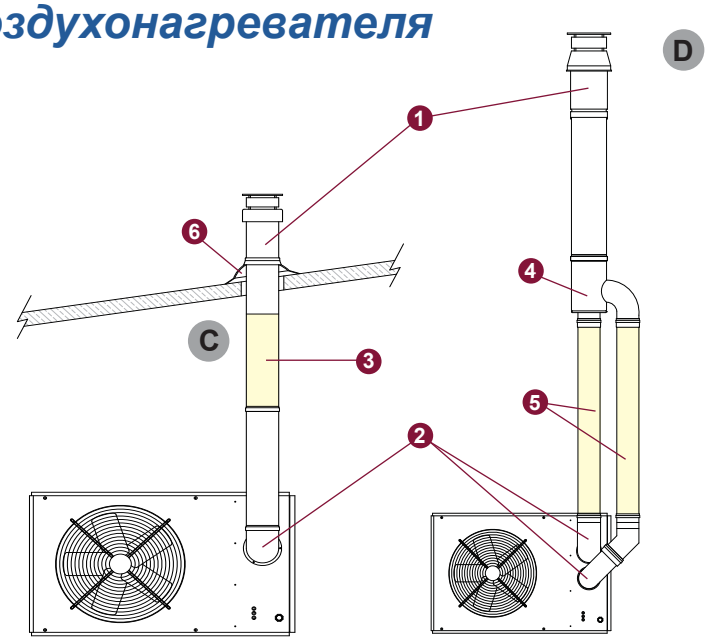

- 0 Слив конденсата *(базовый компл.)*
- 1 Концентрический дымоход *(базовый компл.)*
- 2 Колено 90° *(дополнит.)*
- 3 Секция для концентрич. дымохода *(дополнит.)*
- 4 Переходной элемент *(базовый компл.)*
- 5 Трубы всасывания и отвода *(дополнит.)*
- 6 Уплотнительное кольцо *(дополнит.)*

Вертикальный концентрич. дымоход KC32	ATH16 - 35 ATC28 и ATC35 C	ATH45 ATC45 D	ATH55 - 95 ATC55 - 95 D
Длина дымохода без надставки (+ длина переходного элемента)	1 195 мм	1 360 мм (+ 250 мм)	1 850 мм (+ 250 мм)
Длина наружней части дымохода	мин. 250 мм	545 мм	985 мм
Диаметр внешний (забора воздуха)	125 мм	150 мм	200 мм
Общая длина отвода продуктов сгорания, макс	6 м	8 м	8 м
Название дымохода	1 + 2	1 + 2 + 4	1 + 2 + 4
	KC3280	*KC32100*	*KC32130*

Концентрический дымоход можно удлинить при помощи секций и труб для всасывания и отвода в пределах общей разрешенной длины.

Диаметр секции для концентрич. дымохода 3		125/80 мм	-	-
Макс. длина секции		5 м	-	-
Название секции	500 мм	*LC80050*	-	-
	1 000 мм	*LC80100*	-	-
Название колена	45 °	*CC8045*	-	-
	90 °	*CC8090*	-	-

Диаметр трубы отвода дыма 5		-	100 мм	130 мм
Макс. длина трубы отвода дыма		-	7 м	7 м
Диаметр трубы всасывания воздуха 5		-	100 мм	130 мм
Макс. длина трубы всасывания воздуха		-	7 м	7 м
Название труб	500 мм	-	*LE100050*	*LE130050*
	1 000 мм	-	*LE100100*	*LE130100*
Название колена	45 °	-	*CE10045*	*CE13045*
	90 °	-	*CE10090*	*CE13090*

Внимание:
Стыки частей должны быть жесткие и герметичные. Отдельные части дымоходов должны иметь диаметр не меньше диаметра на выходе из прибора (используйте только компоненты, предназначенные для данного конкретного прибора).
Каждое колено 90° или 45° сокращает общую длину отвода продуктов сгорания на 1 м.

Дымоходы должны быть хорошо уплотнены на стыках отдельных частей, для упрощения монтажа возможно использование смазки, которая не повредит прокладкам, например, мыльного раствора.

Подключение дымоходов

Вертикальный концентрический дымоход для вертикального воздухонагревателя

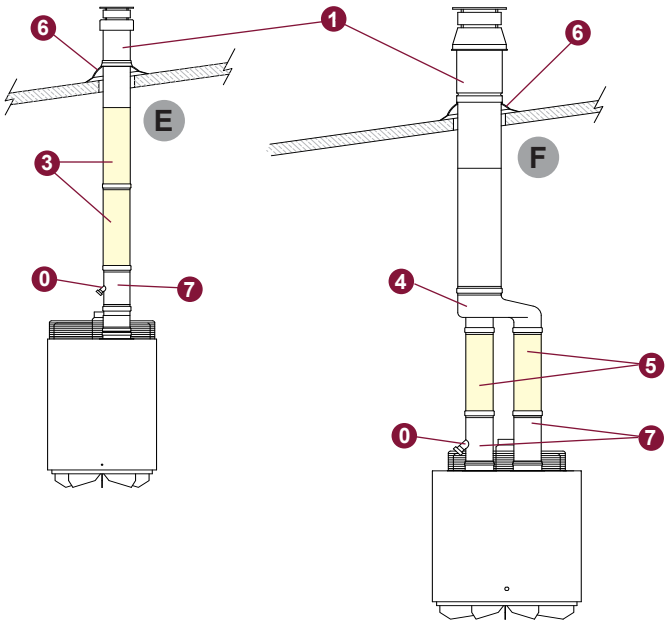

- 0 Слив конденсата *(базовый компл.)*
- 1 Концентрический дымоход *(базовый компл.)*
- 2 Колено 90° *(дополнит.)*
- 3 Секция для концентрич. дымохода *(дополнит.)*
- 4 Переходной элемент *(базовый компл.)*
- 5 Трубы всасывания и отвода *(дополнит.)*
- 6 Уплотнительное кольцо *(дополнит.)*
- 7 Трубы всасывания и отвода 250 мм *(базовый компл.)*

Вертикальный концентрический дымоход KC32	ATV36 E	ATV45 F	ATV55 - 95 F
Длина дымохода (+ переходной элемент)	1 195 мм	1 360 мм (+ 250 мм)	1 850 мм
Длина наружней части дымохода	мин. 250 мм	545 мм	985 мм
Диаметр внешний (забора воздуха)	125 мм	150 мм	200 мм
Общая длина отвода продуктов сгорания, макс	6 м	8 м	8 м
Название дымохода	1 + 7	1 + 7 + 4	1 + 7 + 4
	KC3280V	*KC32100V*	*KC32130V*

Концентрический дымоход можно удлинить при помощи секций и труб для всасывания и отвода в пределах общей разрешенной длины.

Диаметр секции для концентрич. дымохода 3		125/80 мм	-	-
Макс. длина секции		5 м	-	-
Название секции	500 мм	*LC80050*	-	-
	1 000 мм	*LC80100*	-	-
Название колена	45 °	-	-	-
	90 °	-	-	-

Диаметр трубы отвода дыма 5		-	100 мм	130 мм
Макс. длина трубы отвода дыма		-	7 м	7 м
Диаметр трубы всасывания воздуха 5		-	100 мм	130 мм
Макс. длина трубы всасывания воздуха		-	7 м	7 м
Название трубы	500 мм	-	*LE100050*	*LE130050*
	1 000 мм	-	*LE100100*	*LE130100*
Название колена	45 °	-	*CE10045*	*CE13045*
	90 °	-	*CE10090*	*CE13090*

Внимание:
Стыки частей должны быть жесткие и герметичные. Отдельные части дымоходов должны иметь диаметр не меньше диаметра на выходе из прибора (используйте только компоненты, предназначенные для данного конкретного прибора).
Каждое колено 90° или 45° сокращает общую длину отвода продуктов сгорания на 1 м.

Дымоходы должны быть хорошо уплотнены на стыках отдельных частей, для упрощения монтажа возможно использование смазки, которая не повредит прокладкам, например, мыльного раствора.

Подключение дымоходов

Вертикальный дымоход

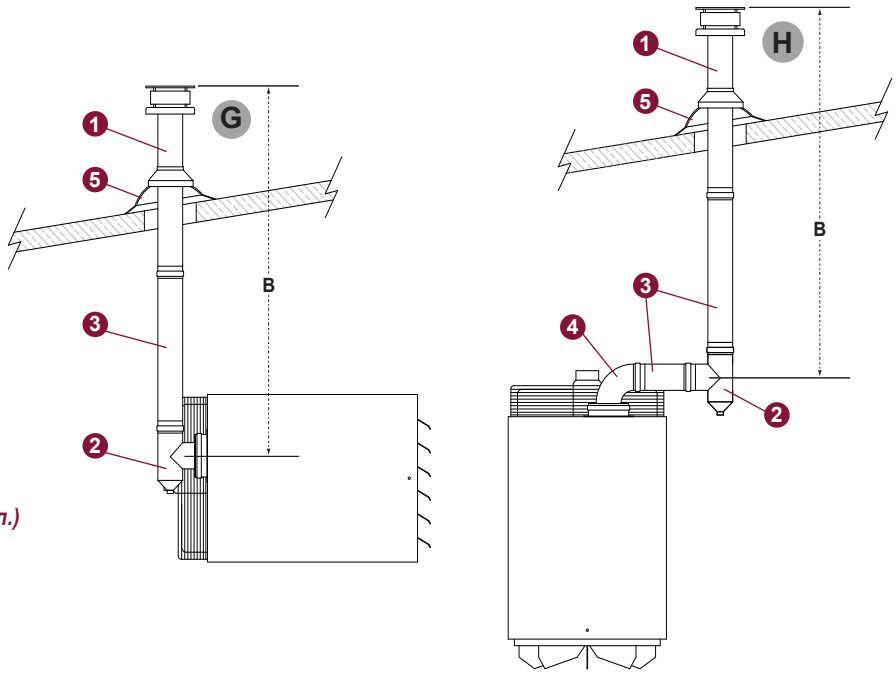

1. Вертикальный дымоход *(базовый компл.)*
2. Т-деталь со сливом конденсата *(базовый компл.)*
3. Трубы отвода дыма *(дополнит.)*
4. Колено 90° *(дополнит.)*
5. Уплотнительное кольцо *(дополнит.)*

Вертикальный дымоход KB22	16 - 35	45	55 - 95
Длина дымохода (B)	2 150 мм	2 150 мм	2 150 мм
Длина наружней части дымохода над коньком, мин*	400 мм	400 мм	400 мм
Диаметр дымохода	80 мм	100 мм	130 мм
Общая длина отвода продуктов сгорания, макс	8 м	8 м	8 м
Название дымохода для ATH и ATC 1 + 2 + 3 (1длина 1 м) G	*KB2280*	*KB22100*	*KB22130*
Название дымохода для ATV 1 + 2 + 3 + 4 (1 длина 1 м + 0,5 м) H	*KB2280V*	-	*KB22130V*

Концентрический дымоход можно удлинить при помощи секций и труб для всасывания и отвода в пределах общей разрешенной длины.

Диаметр трубы отвода дыма 3		80 мм	100 мм	130 мм
Макс. длина трубы отвода дыма		5,5 м	5,5 м	5,5 м
Название трубы	500 мм	*LE80050*	*LE100050*	*LE130050*
	1 000 мм	*LE80100*	*LE100100*	*LE130100*
Название колена	45 °	*CE8045*	*CE10045*	*CE13045*

Внимание:
Стыки частей должны быть жесткие и герметичные. Отдельные части дымоходов должны иметь диаметр не меньше диаметра на выходе из прибора (используйте только компоненты, предназначенные для данного конкретного прибора).
Каждое колено 90° или 45° сокращает общую длину отвода продуктов сгорания на 1 м.

Дымоходы должны быть хорошо уплотнены на стыках отдельных частей, для упрощения монтажа возможно использование смазки, которая не повредит прокладкам, например, мыльного раствора.

*Внешняя часть вертикального дымохода должна быть выше самого высокого конька крыши на 40 см в пределах общей длины отвода продуктов сгорания 8м.