GQS, GQV

Дренажные погружные насосы для грязной воды

calpeda®

Конструкция

Погружные насосы с одним осаженным рабочим колесом (вихревого типа)

GQS: с вертикальным подающим патрубком с резьбовыми раструбами (G 2”).

GQV: с горизонтальным подающим патрубком с резьбовыми раструбами G 2"и фланцевыми раструбами DN 50

Уплотнение на валу: двойное механическо уплотнение в масляной камере, защищенная от работы вхолостую.

Применение

Для бытовых и промышленных стоков, не агрессивных к конструкционным материалам насоса, а также для грязных жидкостей, в том числе с твердыми инородными телами диаметром до 50 мм жидкостей, совместимых с материалами насоса.
Дренаж затопленных помещений или ванн.
Забор воды из прудов, водопотоков, скважин для дождевой воды; ирригация.

Эксплуатационные ограничения

Максимальная температура жидкости: 35°C.
Показатель кислотности: 6–11 PH.
Глубина погружения макс. 5 м.
Глубина погружения мин. 273 мм.
Непрерывная работа (с погружным двигателем).

Электродвигатель

Индукционный 2-полюсный двигатель, 50 Гц, 2900 об./мин.

GQS, GQV: трехфазный 230 В (±10%)
трехфазный 400 В (±10%).
Кабель: длина 10 м, 4 G 1 мм2, тип H07RN–F без вилки.

GQSM, GQVM: монофазный 230 В (±10%) с поплавковым выключателем и термозащитным устройством.
Встроенный конденсатор.
Кабель: длина 10 м, 3 G 1 мм2, тип H07RN–F с вилкой CEI-UNEL 4716E.

Изоляция класса “F”.
Защита IP X8 (для непрерывной работы в погруженном положении).
Обмотка сухая с тройной пропиткой, устойчивой к влаге.
Исполнение в соответствии со стандартом EN 60034-1; EN 60335-1, EN 60335-2-41.

Конструкционные материалы

Составная часть	Материал
Корпус насоса Рабочее колесо	Чугун GJL 200 EN 1561
Кожух двигателя Крышка кожуха Крышка корпуса	Хромоникелевая сталь 1.4301 EN 10088 (AISI 304)
Ручка	Полипропилен
Вал	Хромоникелевая сталь1.4305 EN 10088 (AISI 303)
Мех. уплотнение верхнее нижнее	Алюмоксидная керамика, уголь, NBR
Смазка для уплотнения	Белое масло для пищевого и медицинского использования

Специальные исполнения под заказ

– другие напряжения
– частота 60 Гц (см. каталог для частоты 60 Гц)
– другие механические уплотнения
– длина кабеля 20 м

Область применения n ≈ 2900 об./мин.

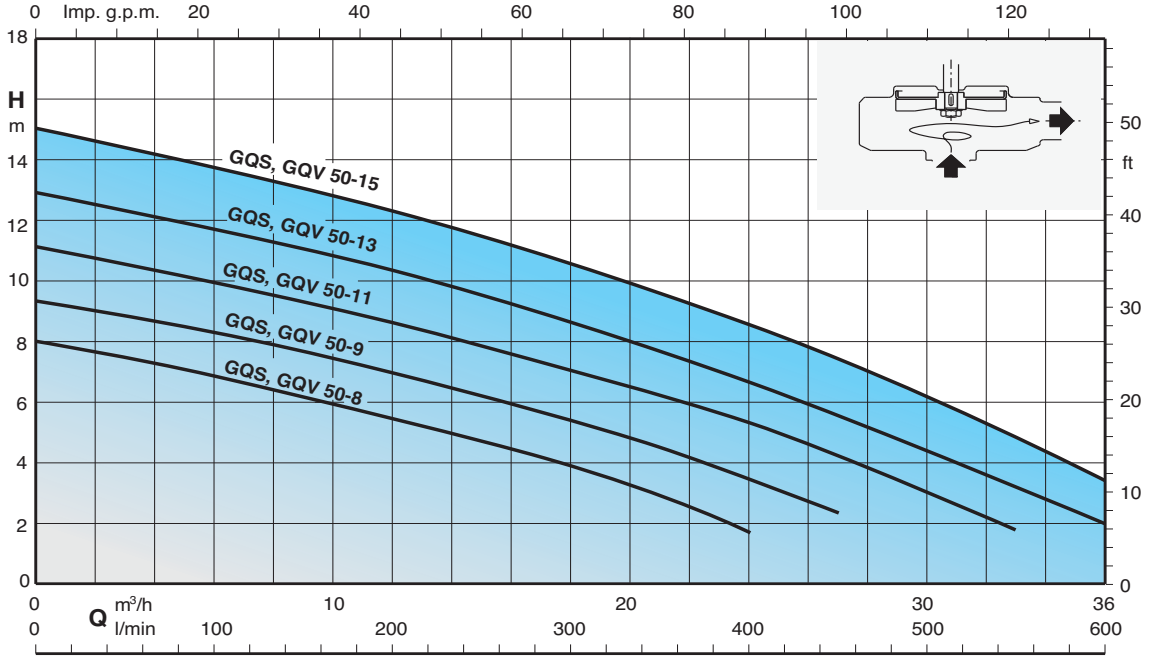

GQS, GQV

Дренажные погружные насосы для грязной воды

calpeda®

Тех. характеристики n ≈ 2900 об./мин.

3~	230V	400V	1~	230V	Конденсатор		P1	P2		Q m³/h	0	3	6	9	12	15	18	21	24	27	30	33	36
	A	A		A	µf	Vc	kW	kW	HP	l/min	0	50	100	150	200	250	300	350	400	450	500	550	600
GQS 50-8 **GQV 50-8**	2,6	1,5	**GQSM 50-8** **GQVM 50-8**	4,3	16	450	0,95	0,55	0,75	**H** m	8	7,4	6,9	6,3	5,6	4,8	4	3	1,8	-	-	-	-
GQS 50-9 **GQV 50-9**	3,1	1,8	**GQSM 50-9** **GQVM 50-9**	4,8	16	450	1,1	0,75	1		9,3	8,8	8,3	7,7	7	6,2	5,3	4,3	3,2	2,2	-	-	-
GQS 50-11 **GQV 50-11**	4	2,3	**GQSM 50-11** **GQVM 50-11**	6,6	25	450	1,45	0,9	1,2		11	10,5	10	9,3	8,6	7,8	7	6,2	5,2	4,2	3	1,8	-
GQS 50-13 **GQV 50-13**	5,2	3	**GQSM 50-13** **GQVM 50-13**	8,4	30	450	1,8	1,1	1,5		12,8	12,2	11,6	11	10,3	9,5	8,6	7,7	6,7	5,7	4,5	3,3	2
GQS 50-15 **GQV 50-15**	6,9	4						1,5	2		15	14,4	13,7	13	12,2	11,3	10,4	9,5	8,5	7,4	6,2	4,8	3,5

P1 Максимальная потребляемая мощность. **H** Общая высота напора в м Плотность ρ = 1000 kg/m³ Кинематическая вязкость υ = макс. 20 мм²/сек.

P2 Номинальная мощность двигателя.

Размеры и вес

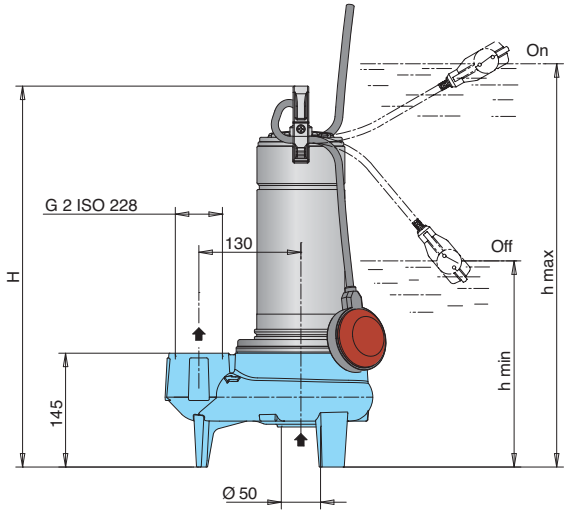

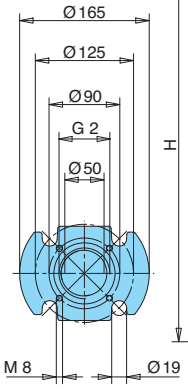

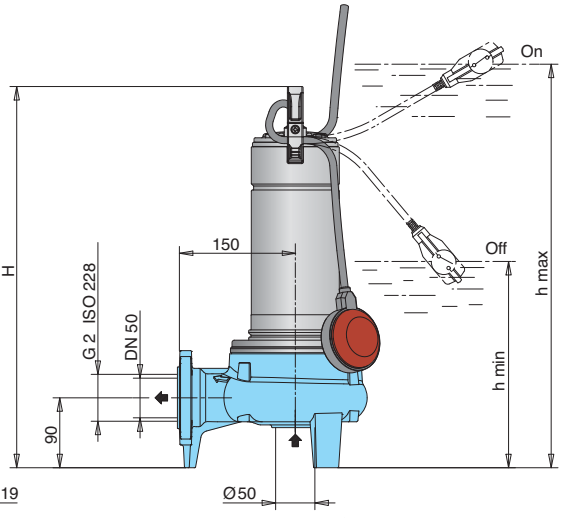

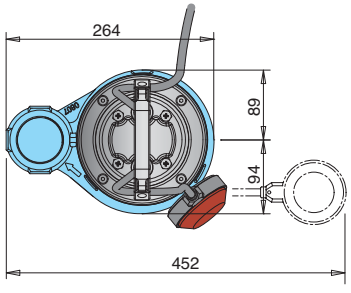

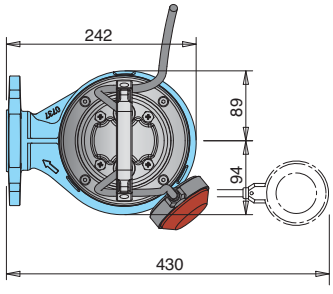

ТИП	mm			kg	
	H	h max	h min	GQS	GQSM
GQS(M) **50-8**	460	535	275	14,8	15,8
GQS(M) **50-9**	460	535	275	15	16
GQS(M) **50-11**	485	560	300	15,8	17,8
GQS(M) **50-13**	505	580	320	18,8	20,3
GQS 50-15	505	580	320	20,3	-

ТИП	mm			kg	
	H	h max	h min	GQV	GQVM
GQV(M) **50-8**	460	535	275	15	16
GQV(M) **50-9**	460	535	275	15,2	16,2
GQV(M) **50-11**	485	560	300	16	18
GQV(M) **50-13**	505	580	320	19	20,5
GQV 50-15	505	580	320	20,5	-

Примеры установки

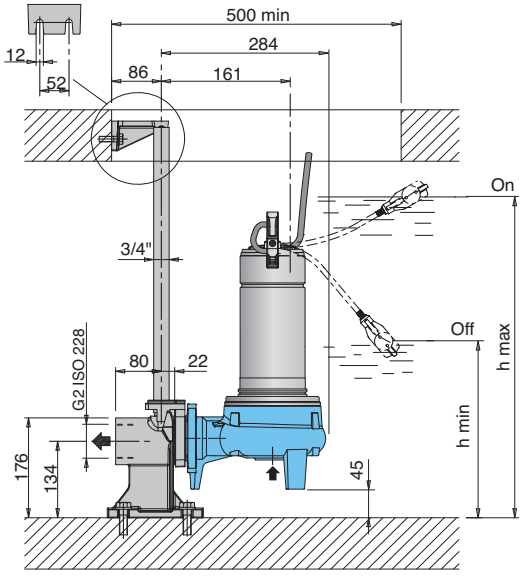

ТИП	mm h max	mm h min
GQV(M) **50-8**	580	320
GQV(M) **50-9**	580	320
GQV(M) **50-11**	605	345
GQV(M) **50-13**	625	365
GQV 50-15	625	365

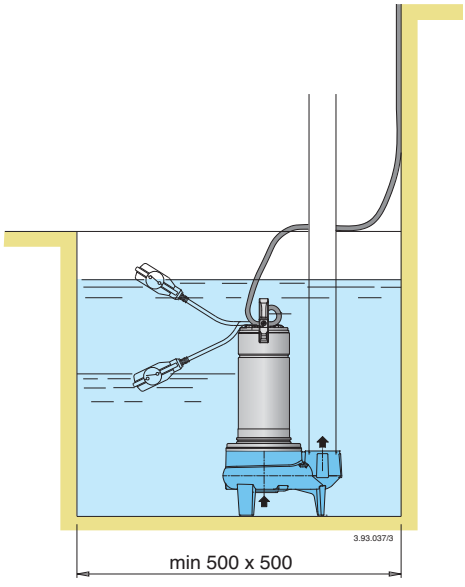

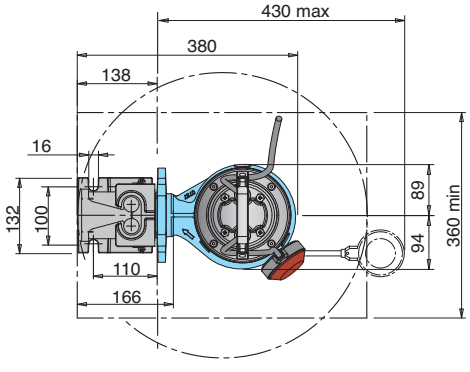

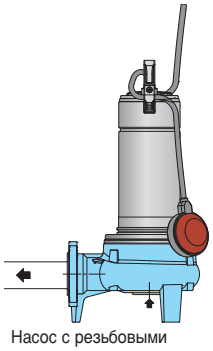

Насос с резьбовыми раструбами: трубы вкручиваются в раструбы

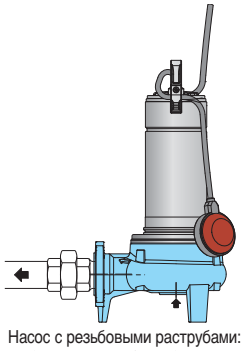

Насос с резьбовыми раструбами: трубы с муфтами (приобретаются у торговых организаций)

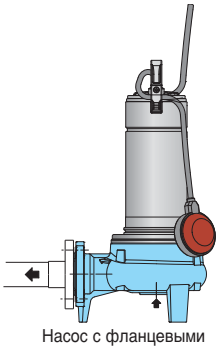

Насос с фланцевыми раструбами DN50: трубы с контрфланцами

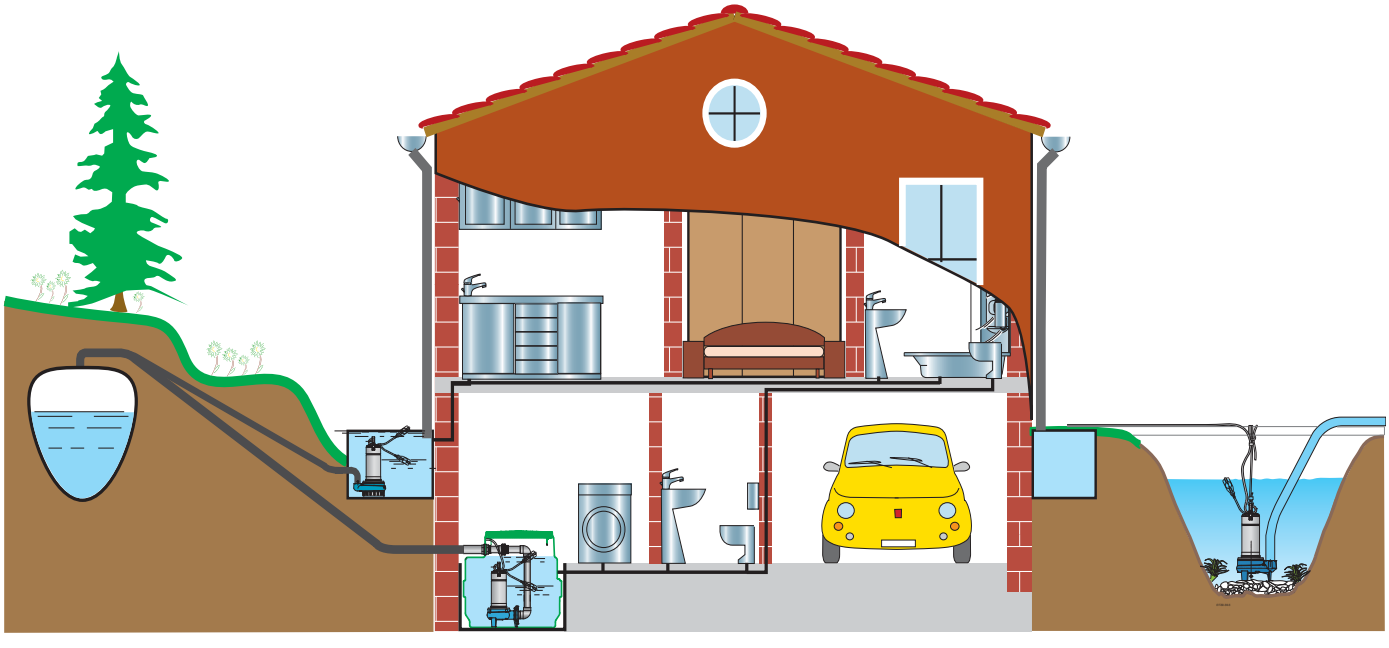

Вид в разрезе

Соединиткльный кабель 10м, насосы монофазные с вилкой.

Запатентовано

Ручка из пропилена (из AISI 304).

Легкая замена конденсатора.

Простое регулированиепоплавка: позволяет корректировку уровней запуска и остановки насоса.

Виниры от случайного отсоединения кабеля.

Предохранительный клапан: насос снабжен предохранительным клапаном для выпуска воздуха вокруг крыльчатки и обеспечивает безопасное всасывание даже после длительного простоя.

Двойное уплотнение на валу с масляной камерой, установленной для надежного отделения двигателя от воды и в качестве защиты от случайной работы вхолостую.

Максимальная гибкость соединения:

- фланцевый раструб DN 50 PN 10 EN 1092-2
- 4 отверстия d. 90 M8 для соединительного желоба SA-G2
- резьбовой раструб G 2” ISO 228

Масляная камера для пищевого и медицинского использования.

Рабочее колесо с катафорезным эпоксидным покрытием для дополнительной защиты от коррозии.

1.Вал из нержавеющей стали.

Корпус насоса с катафорезным эпоксидным покрытием и внешняя покраска для дополнительной защиты от коррозии.

GQV

Осаженное рабочее колесо (вихревого типа). Особенно подходит для пропускания инородных тел диаметром до 50 мм

Вертикальный подающий патрубок G 2 при установке в небольших скважинах поворачивается вверх, что снимает необходимость в использовании коленчатого патрубка на насосе.

GQS