ESPLOSO E LISTA RICAMBI

fondital

VICTORIA

CTN-CTFS 24

Edizione 12/2006 - C 219-02

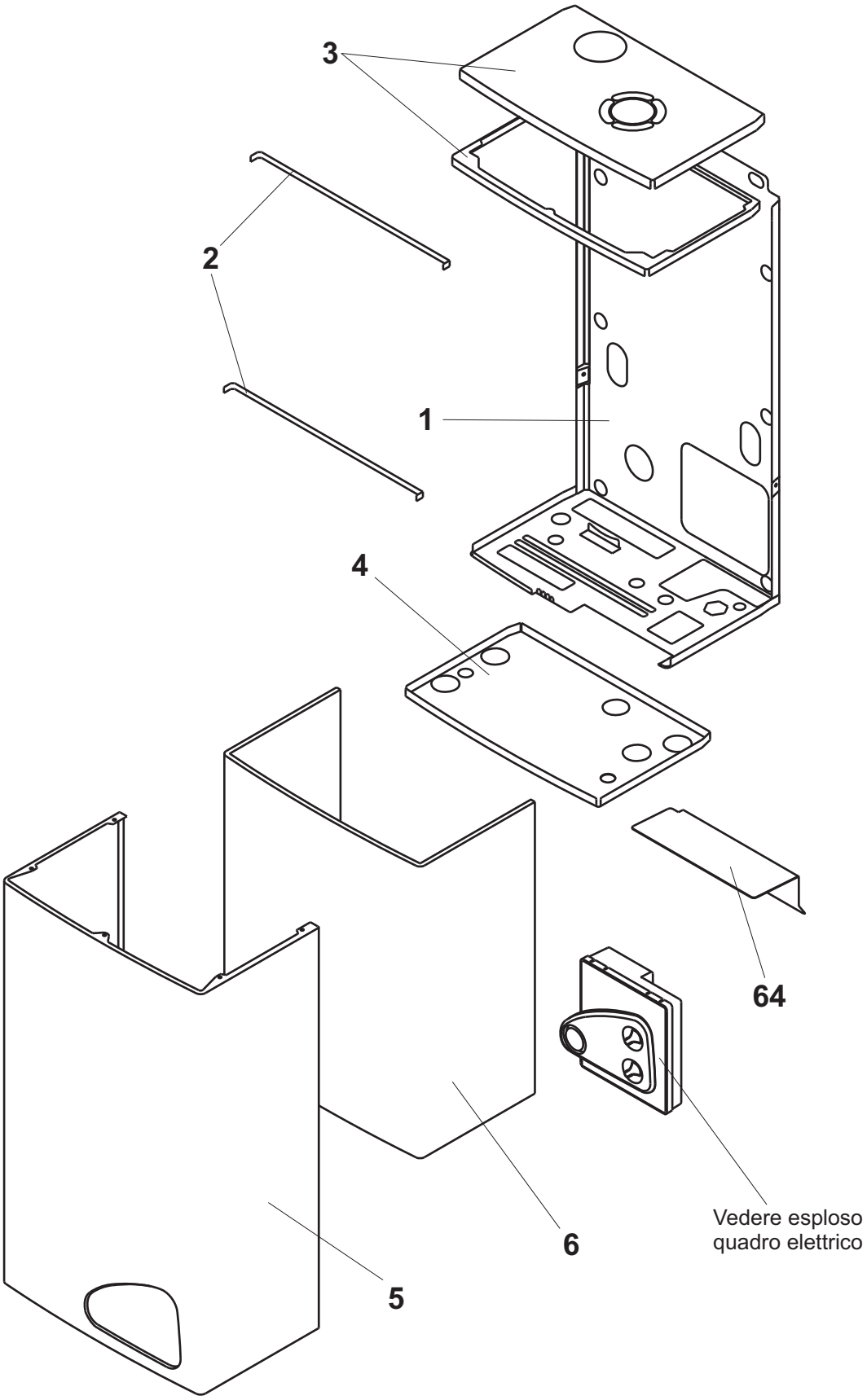
3
2
1
4
64
6
5
Vedere esploso
quadro elettrico

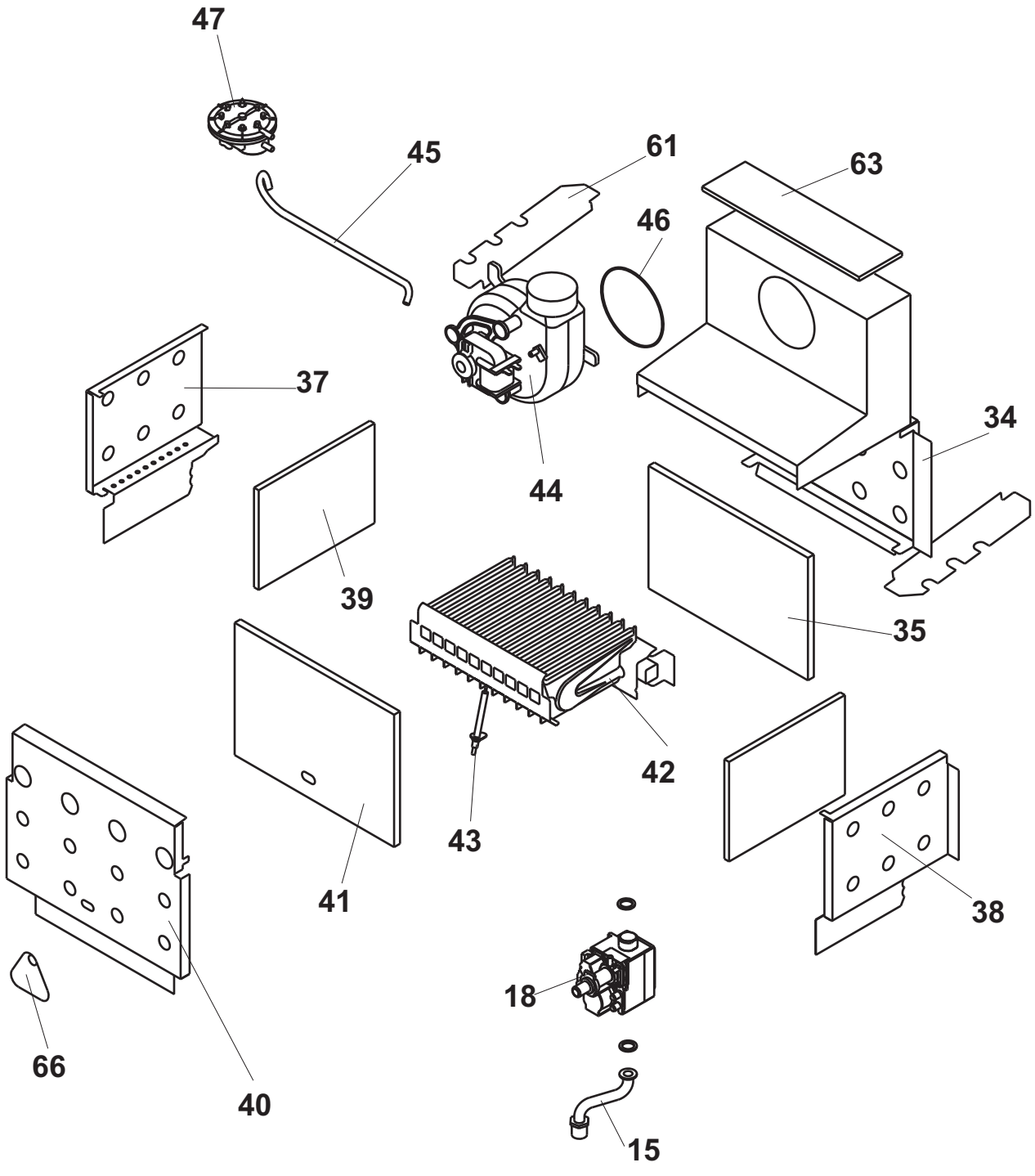
47
45
61
63
46
37
34
44
39
35
42
43
41
38
18
66
40
15

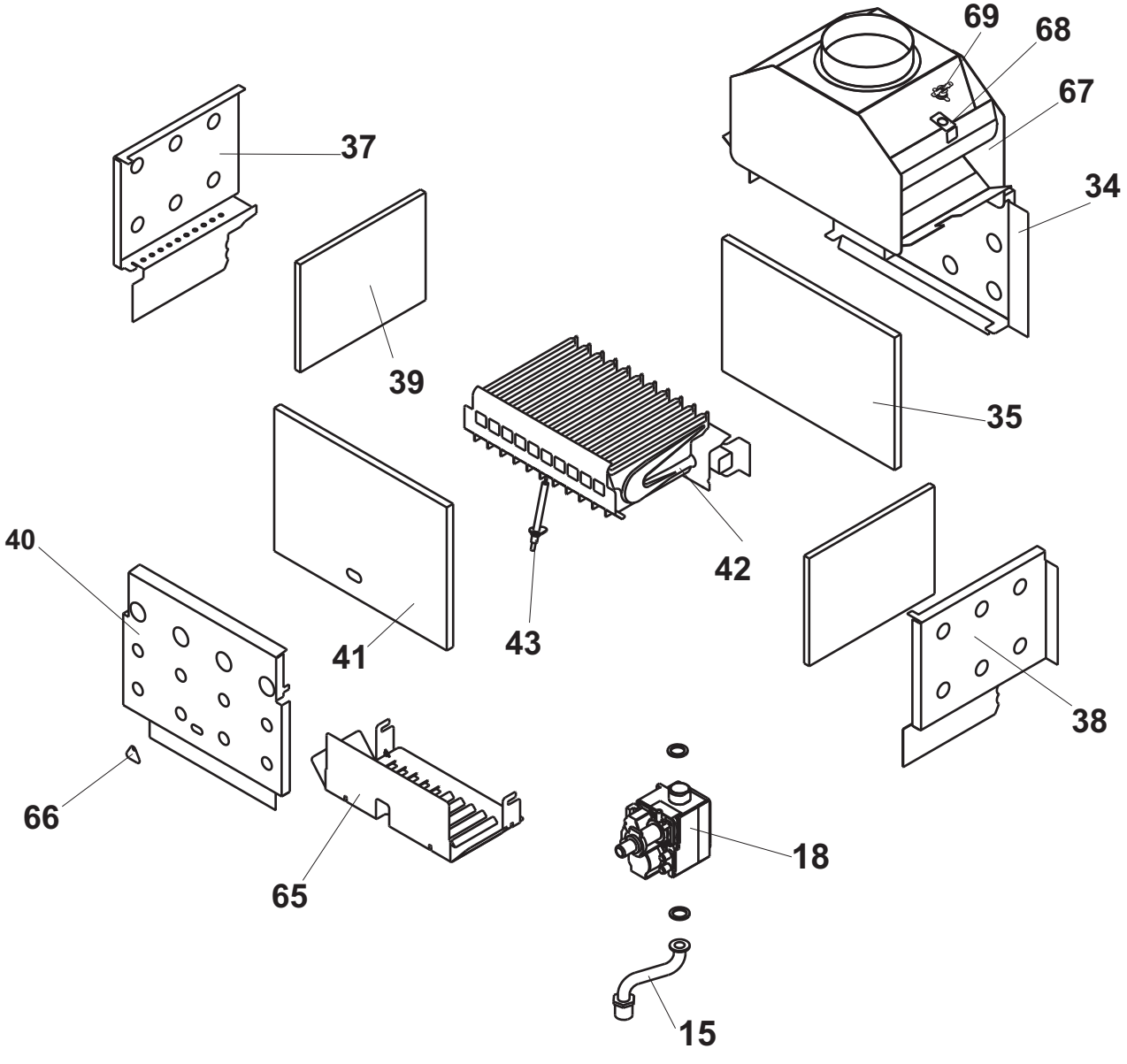
69
68
67
37
34
39
35
40
42
41
43
38
66
18
65
15

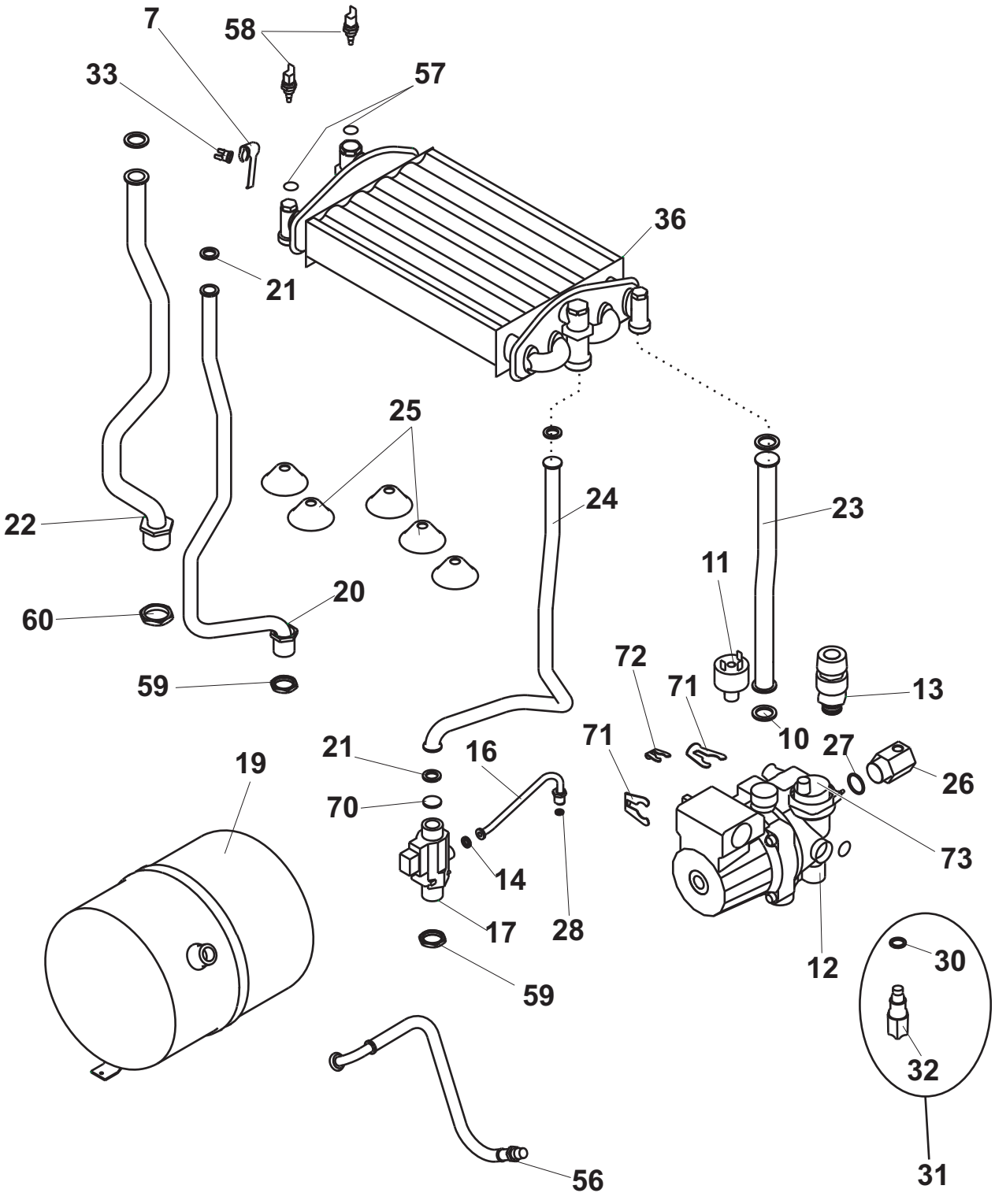
7
58
33
57
36
21
25
24
23
22
11
20
60
72
71
13
59
10
27
26
21
16
71
19
70
73
14
17
28
12
30
59
32
56
31

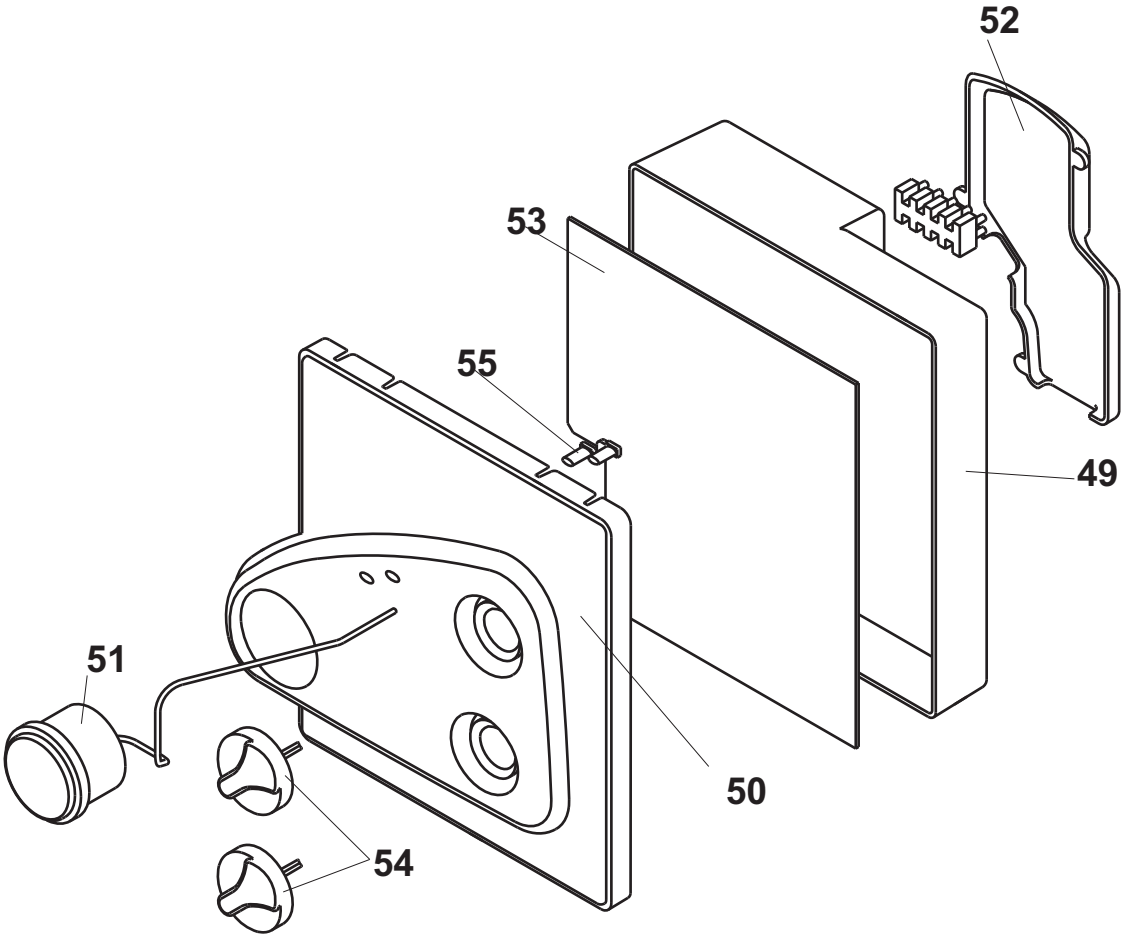
52
53
55
49
51
50
54

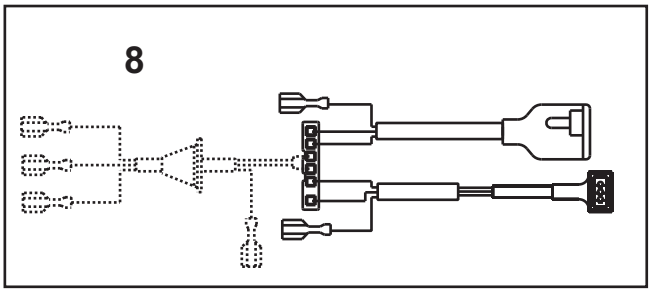
8

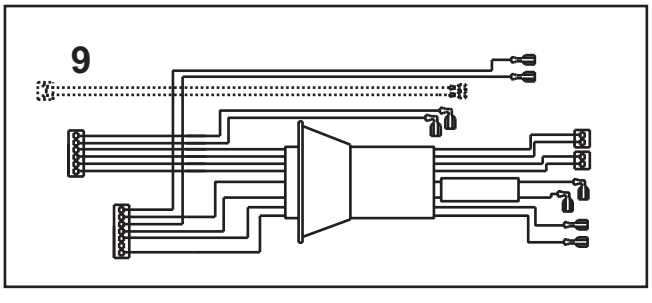
9

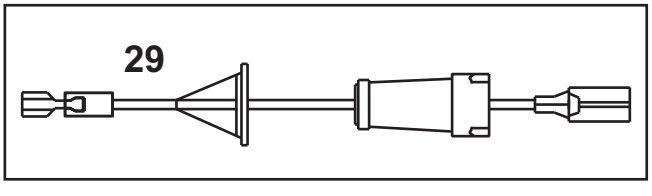
29

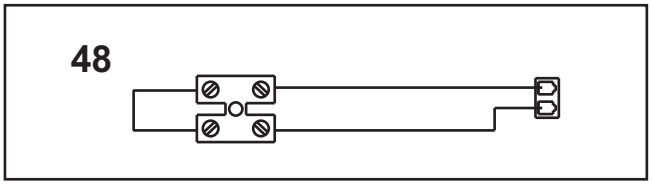
48

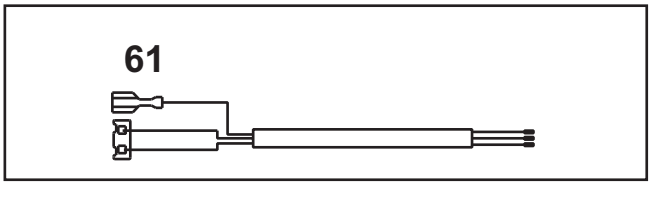
61

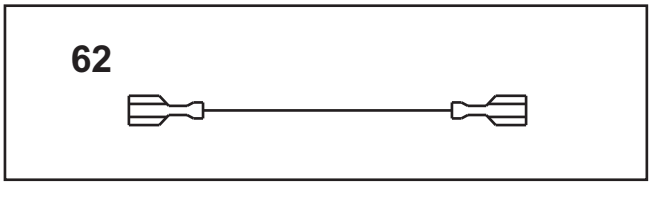
62

1	6FONDMUR07	1	FONDELLO	BASE
2	6ISOLTEN00	1	ISOLAMENTO ADESIVO (SOLO CTFS)	ADHESIVE INSULATION (CTFS ONLY)
3	6TETCACO00	1	TETTO PER CAMERA DI COMBUSTIONE CTFS	CTFS COMBUSTION CHAMBER COVER
	6TETCACO01	1	TETTO PER CAMERA DI COMBUSTIONE CTN	CTN COMBUSTION CHAMBER COVER
4	6FONCACO00	1	FONDO PER CAMERA DI COMBUSTIONE	COMBUSTION CHAMBER BASE
5	6MANTELL00	1	MANTELLO CALDAIA COMPATTA FONDITAL	COMPLETE SHELL FONDITAL
6	6ISOLMAN00	1	ISOLAMENTO PER MANTELLO CALDAIA CTFS	CTFS COMPLETE SHELL INSULATION
	6FOGLALL00	1	ISOLAMENTO PER MANTELLO CALDAIA CTN	CTN COMPLETE SHELL INSULATION
7	6MOLLTER00	3	MOLLA PER TERMOSTATO DI SICUREZZA	SAFETY THERMOSTAT SPRING
8	6CABCOMP01	1	CABLAGGIO 1 PER MURALE COMPATTA CTFS	CTFS 1 CONNECTION
	6CABCOMP06	1	CABLAGGIO 1 PER MURALE COMPATTA CTN	CTN 1 CONNECTION
9	6CABCOMP02	1	CABLAGGIO 2 PER MURALE COMPATTA CTFS	CTFS 2 CONNECTION
	6CABCOMP07	1	CABLAGGIO 2 PER MURALE COMPATTA CTN	CTN 2 CONNECTION
10	6GUARNIZ05	10	GUARNIZIONE 24X17	24X17 GASKET
11	6PRESSAC01	1	PRESSOSTATO ACQUA	NO WATER PRESSURE SWITCH
12	6CIRCOLA13	1	CIRCOLATORE MSL12	MSL12 CIRCULATING PUMP
13	6VALSIBA09	1	VALVOLA DI SICUREZZA 3 BAR	3 BAR SAFETY VALVE
14	6ORCAFLU00	10	O-RING PER FLUSSOSTATO	FLOW-CONTROL O-RING
15	6TUBOGAS15	1	TUBO DEL GAS	GAS TUBE
16	6TUBRUCA02	1	TUBO PER RUBINETTO DI CARICO	FILLING TAP PIPE
17	6FLUSSOS02	1	FLUSSOSTATO	FLOW CONTROL
18	6VALVGAS06	1	VALVOLA GAS SIEMENS VGU56	SIEMENS VGU56 GAS VALVE
19	6VASOESP19	1	VASO D'ESPANSIONE 5 LITRI	5 LITRE EXPANSION TANK
20	6TUBACCA05	1	TUBO ACQUA CALDA SANITARIA	DHW SYSTEM HOT WATER TUBE
22	6TUBMAIM15	1	TUBO MANDATA RISCALDAMENTO	DELIVERY TUBE TO THE HEATING SYSTEM
23	6TUBRIIM11	1	TUBO RITORNO RISCALDAMENTO	RETURN TUBE FROM THE HEATING SYSTEM
24	6TUBACFR11	1	TUBO ACQUA FREDDA SANITARIA	DHW SYSTEM COLD WATER TUBE
25	6GUARSIL05	1	GUARNIZIONE IN SILICONE (SOLO CTFS)	SILICONE GASKET (CTFS ONLY)
26	6RACCOID00	1	RACCORDO PER COLLEGAMENTI IDRAULICI	IDRAULIC CONNECTION FITTING
27	6ORRACID00	10	O-RING PER RACCORDO COLLAMENTI IDRAULICI	IDRAULIC CONNECTION FITTING O-RING
28	6GUARNIZ09	10	GUARNIZIONE 8X4X1,5	8X4X1,5 GASKET
29	6CABCOMP03	1	CABLAGGIO 3 PER MURALE COMPATTA	3 CONNECTION
30	6RONDALL00	5	RONDELLA IN ALLUMINIO PER RUBINETTO DI CARICO	FILLING TAP ALLUMINIUM WASHER
31	6RUBICAR06	1	RUBINETTO DI CARICO	FILLING TAP
32	6POMELLO00	5	MANOPOLA PER RUBINETTO DI CARICO	FILLING TAP KNOB
33	6TERMSIC05	3	TERMOSTATO DI SICUREZZA	SAFETY THERMOSTAT
34	6FONCAFU00	1	FONDO CAPPA FUMI CTFS	CTFS FLUE GAS HOOD BASE
	6FONCAFU01	1	FONDO CAPPA FUMI CTN	CTN FLUE GAS HOOD BASE
35	6ISOLFON01	1	ISOLAMENTO FONDO CAPPA FUMI	FLUE GAS HOOD BASE INSULATION
36	6SCAMBIM03	1	SCAMBIATORE BITERMICO CTFS	CTFS BI-THERMAL EXCHANGER
	6SCAMBIM04	1	SCAMBIATORE BITERMICO CTN	CTN BI-THERMAL EXCHANGER
37	6FIACAFU01	1	FIANCO SX CAPPA FUMI	FLUE GAS HOOD LEFT SIDE PANEL
38	6FIACAFU02	1	FIANCO DX CAPPA FUMI	FLUE GAS HOOD RIGHT SIDE PANEL
39	6ISOLLAT07	1	ISOLAMENTO LATERALE CAPPA FUMI	FLUE GAS HOOD LATERAL INSULATION
40	6FRONCAP00	1	PANNELLO FRONTALE CAPPA FUMI (CTFS)	FLUE GAS HOOD FRONTAL PANEL (CTFS)
	6FRONCAP01	2	PANNELLO FRONTALE CAPPA FUMI (CTN)	FLUE GAS HOOD FRONTAL PANEL (CTN)
41	6ISOLFRO01	1	ISOLAMENTO FRONTALE CAPPA FUMI	FLUE GAS HOOD FRONTAL INSULATION
42	6BRUMMET08	1	BRUCIATORE 11 RAMPE METANO CTFS	CTFS 11 RAMPS METHANE COMPLETE GAS BURNER
	6BRUMGPL08	1	BRUCIATORE 11 RAMPE G.P.L. CTFS	CTFS 11 RAMPS L.P.G. COMPLETE GAS BURNER
	6BRUMMET09	1	BRUCIATORE 11 RAMPE METANO CTN	CTN 11 RAMPS METHANE COMPLETE GAS BURNER
	6BRUMGPL09	1	BRUCIATORE 11 RAMPE G.P.L. CTN	CTN 11 RAMPS L.P.G. COMPLETE GAS BURNER
	0TRASMET09	1	TRASF. METANO COMPATTA CTFS	METHANE CONVERSION KIT COMPACT CTFS
	0TRASGPL09	1	TRASF. GPL COMPATTA CTFS	P.L.G. CONVERSION KIT COMPACT CTFS
	0TRASMET08	1	TRASF. METANO COMPATTA CTN	METHANE CONVERSION KIT COMPACT CTN
	0TRASGPL08	1	TRASF. GPL COMPATTA CTN	P.L.G. CONVERSION KIT COMPACT CTN
43	6CANDELA00	3	CANDELA DI ACCENSIONE	SPARK PLUG
44	6VENTILA12	1	VENTILATORE FUMI	FAN
45	6YTUBCON02	3 mt	TUBO SILICONE	SILICONE PIPE
46	6ORVENCA00	10	O-RING TENUTA VENTILATORE	CENTRIFUGAL FAN O-RING SEAL
47	6PRESSOS03	1	PRESSOSTATO ARIA ORIZZONTALE	PRESSURE SWITCH
48	6CABCOMP04	1	CABLAGGIO 4 PER MURALE COMPATTA	4 CONNECTION
49	6SCAQUEL00	1	SCATOLA QUADRO ELETTRICO	BOX FOR ELECTRONIC COMPONENT PARTS
50	6FRONPAN09	1	PANNELLO PORTASTRUMENTI FONDITAL VICTORIA	INSTRUMENT HOLDER PANEL FONDITAL VICTORIA
51	6MANOMET04	1	MANOMETRO	PRESSURE GAUGE
52	6PIASBLO00	1	PIASTRA BLOCCAGGIO CAVI	CABLE LOCKING PLATE
53	6SCHEMOD11	1	SCHEDA ELETTRONICA COMPATTA	MODULATION BOARD
54	6MANOPOT01	5	MANOPOLA D35	D35 KNOB
55	6GUIPPCM03	3	GUIDALUCE COMPATTA	CONTROL PANEL LIGHT GUIDE
56	6TUBFLEX08	1	TUBO FLESSIBILE	FLEXIBLE TUBE
57	6WRONDAL00	10	RONDELLA IN ALLUMINIO	ALUMINIUM WASHER
58	6SONDNTC01	3	SONDA NTC AD IMMERSIONE	NTC IMMERSION PROBE
59	6GHIEROT00	3	GHIERA G1/2	1/2G RING NUT
60	6GHIEROT01	3	GHIERA G3/4	3/4G RING NUT
61	6CABCOMP05	1	CABLAGGIO 5 PER MURALE COMPATTA	5 CONNECTION
62	6CABBABA14	1	CABLAGGIO 6 PER MURALE COMPATTA	6 CONNECTION
63	6ISOLCAP00	1	ISOLAMENTO CAPPA FUMI	FLUE GAS HOOD INSULATION
64	6LAMIANT01	1	LAMIERA ANTIRAGGIAMENTO CTN	CTN ANTI-RADIATION PLATE
65	6FONCACO01	1	FONDO CAMERA DI COMBUSTIONE PER CTN	CTN COMBUSTION CHAMBER BASE
66	6PIACHIO00	1	OCCHIELLO BRUCIATORE	BURNER DOOR
67	6CAPFUMU02	1	CAPPA FUMI PER CALDAIA COMPATTA CTN	CTN COMPACT FLUE GAS HOOD
68	6STAFTER00	3	STAFFA PER TERMOSTATO FUMI 70°C	70°C THERMOSTAT BRACKET
69	6TERMFUM02	3	TERMOSTATO FUMI 70 °C	70°C THERMOSTAT

71	**6CLIPCIR00**	**3**	CLIP GRANDE ATTACCO RAPIDO X CIRCOLATORE	CIRCULATING PUMP PUSH-IN FITTING BIG CLIP	
72	**6CLIPCIR01**	**3**	CLIP PICCOLA ATTACCO RAPIDO X CIRCOLATORE	CIRCULATING PUMP PUSH-IN FITTING LITTLE CLIP	
73	**6DEGASAT00**	**3**	DEGASATORE PER CALDAIE MURALI	DEGASSER FOR WALL-HUNG BOILERS	

Edizione 12/2006 - C 219-02