SANILife

154-1

12.10
IND1-01

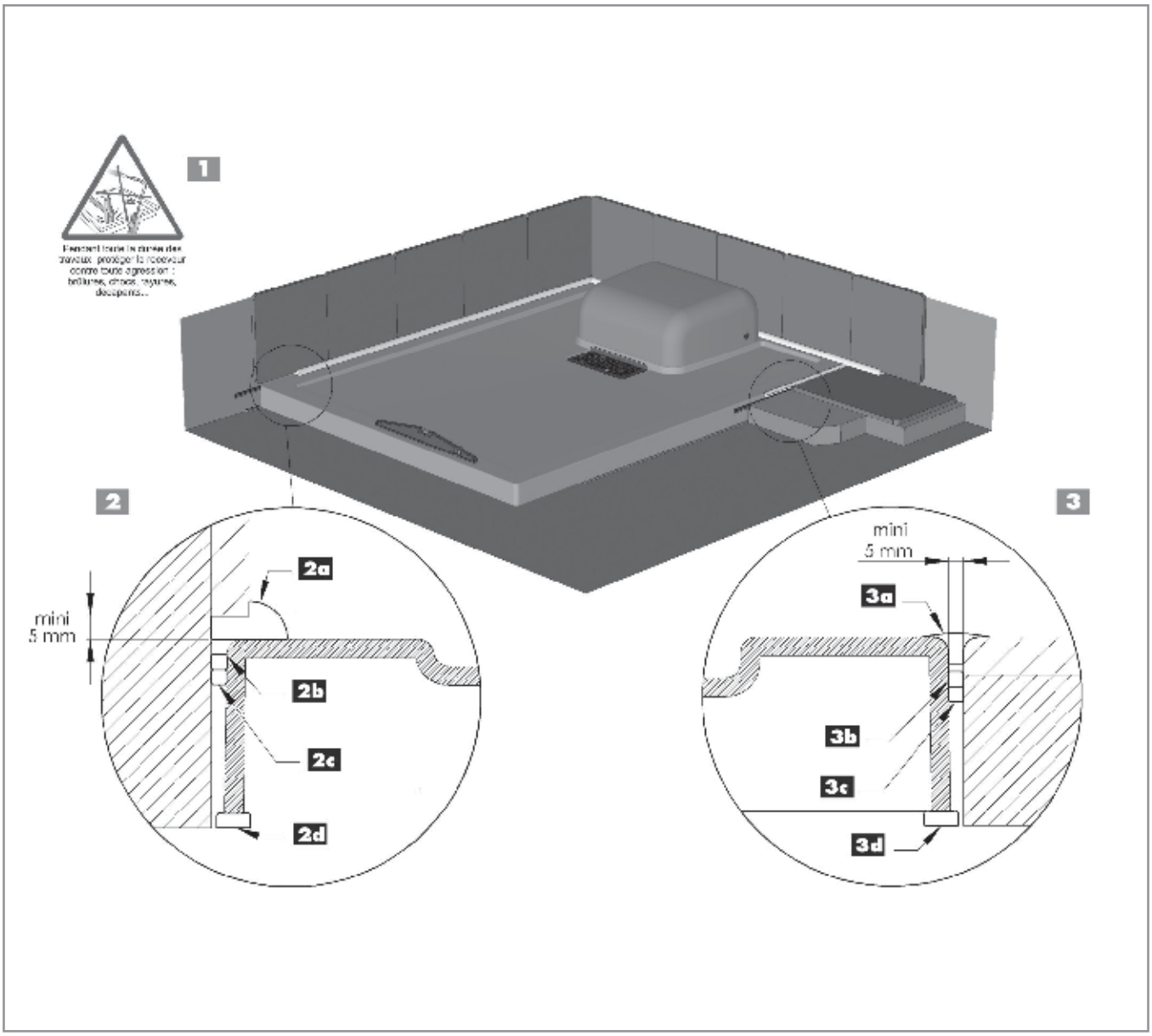

INSTRUCTIONS DE POSE • FITTING INSTRUCTIONS • INSTALLATIONSANWEISUNGEN
ISTRUZIONI PER LA POSA • INSTRUCCIONES DE COLOCACIÓN
INSTRUÇÕES PARA INSTALAÇÃO • INSTALLATIEVOORSCHRIFTEN • INSTALLATIONSANVISNING
INSTALLATIONSANVISNING • MONTERINGSANVISNING • ASENNUSOHJEET
NSTRUKCJA MONTAŻU • ИНСТРУКЦИЯ ПО УСТАНОВКЕ
INSTRUCȚIUNI DE INSTALARE • NÁVOD K INSTALACI

CE

F UK D I E P NL S DK N FI PL RUS RO CZ

SFA

Tray Matic Int. & Ext.

F

1 Pendant toute la durée des travaux, protéger le receveur contre toute agression : brûlures, chocs, rayures, décapants…

2 Carrelage - Mouvements relatifs

- 2a Joint de finition souple à l'alcool traité fongicide
- 2b Joint d'étanchéité souple à l'alcool traité fongicide
- 2c Joint mousse (fond de joint)
- 2d Joint d'appui silicone

3 Encastrement bord à bord (paillasse)

- 3a Joint de finition souple à l'alcool traité fongicide
- 3b Joint d'étanchéité souple à l'alcool traité fongicide
- 3c Joint mousse (fond de joint)
- 3d Joint d'appui silicone

UK

1 Throughout the fitting process, ensure that the tray is not damaged by burns, knocks, scratches, cleaning agents, etc.

2 Tiling - Movement of the tray relative to walls

- 2a Flexible, alcohol-based, anti-fungicidal sealant
- 2b Flexible, alcohol-based, anti-fungicidal waterproof sealant
- 2c Foam sealant (joint backing)
- 2d Silicone sealant

3 Edge to edge fitting (shower ledge)

- 3a Flexible, alcohol-based, anti-fungicidal sealant
- 3b Flexible, alcohol-based, anti-fungicidal waterproof sealant
- 3c Foam sealant (joint backing)
- 3d Silicone sealant

D

1 Während der gesamten Arbeiten die Duschwanne gegen jegliche Angriffe schützen: Verbrennungen, Schläge, Kratzer, Abbeizmittel usw.

2 Fliesen mit relativem Spiel

- 2a Verbindung zwischen Wanne und Fliese mit Sanitär – Silikon erstellen.
- 2b Übergroße Zwischenräume mit Fugenfüller stabilisieren
- 2c Siehe 2b
- 2d Silikon-Stützdichtung

3 Einbau bodengleich (Bodenplatte)

- 3a Verbindung zwischen Wanne und Fliese mit Sanitär – Silikon erstellen.
- 3b Übergroße Zwischenräume mit Fugenfüller stabilisieren
- 3c Siehe 2b
- 3d Silikon-Stützdichtung

I

1 Per l'intera durata dei lavori, proteggere il piatto doccia da ogni tipo di aggressione: bruciature, urti, rigature, vernici,…

2 Posa con piastrelle

- 2a Guarnizione di finitura flessibile, a base alcool e trattamento fungicida
- 2b Sigillatura di tenuta, con sigillante flessibile, a base alcool e trattamento fungicida
- 2c Sigillatura con schiuma poliuretanica (fondo del giunto)
- 2d Base d'appoggio in silicone

3 Posa con piano d'appoggio

- 3a Guarnizione di finitura flessibile, a base alcool e trattamento fungicida
- 3b Sigillatura di tenuta, con sigillante flessibile, a base alcool e trattamento fungicida
- 3c Sigillatura con schiuma poliuretanica (fondo del giunto)
- 3d Base d'appoggio in silicone

E

1 Durante las obras, proteger el plato frente a todo tipo de agresiones: quemaduras, golpes, rayaduras, productos agresivos…

2 Terminación con azulejos

- 2a Junta de acabado flexible, con base de alcohol, tratada con fungicida
- 2b Junta de estanqueidad flexible, con base de alcohol, tratada con fungicida
- 2c Junta espuma (fondo de junta)
- 2d Junta de apoyo silicona

3 Instalación borde a borde

- 3a Junta de acabado flexible, con base de alcohol, tratada con fungicida
- 3b Junta de estanqueidad flexible, con base de alcohol, tratada con fungicida
- 3c Junta espuma (fondo de junta)
- 3d Junta de apoyo silicona

P

1 Proteger a base de duche durante todo o processo de instalação de forma a evitar deteriorações por: queimaduras, choques, riscos, produtos ácidos…

2 Ladrilho- Movimentos relativos

- 2a Junta de acabamento flexível com álcool e tratamento fungicida
- 2b Junta de estanquecidade flexível com álcool e tratamento fungicida
- 2c Junta de espuma (fundo da junta)
- 2d Junta de apoio de silicone

3 Nivelamento da base com o solo (vedação)

- 3a Junta de acabamento flexível com álcool e tratamento fungicida
- 3b Junta de estanquecidade flexível com álcool e tratamento fungicida
- 3c Junta de espuma (fundo da junta)
- 3d Junta de apoio de silicone

NL

1 Bescherm de douchebak tijdens werkzaamheden tegen elke mogelijke vorm van beschadiging door branden, stoten, krassen, afbijten, enz.

2 Betegeling – met mogelijke uitzettingswerking
- 2a Flexibele afwerkingsvoeg, schimmelwerend op alcoholbasis
- 2b Flexibele afdichtingsvoeg, schimmelwerend op alcoholbasis
- 2c Schuimvoeg (onderzijde voeg)
- 2d Steunvoeg, siliconen

3 Inbouw gelijkvloers (vloerplaat)
- 3a Flexibele afwerkingsvoeg, schimmelwerend op alcoholbasis
- 3b Flexibele afdichtingsvoeg, schimmelwerend op alcoholbasis
- 3c Schuimvoeg (onderzijde voeg)
- 3d Steunvoeg, siliconen

S

1 OBS! Under hela installationen ska duschkaret skyddas från alla former av skador: brännmärken, stötar, repor, slipmedel etc.

2 Väggplattor - med förskjutningar (överhäng)
- 2a Vvs - silikon med antimögelmedel.
- 2b Vvs - silikon med antimögelmedel.
- 2c Skumplastlist
- 2d Stödlist av silikon

3 Golvplattor - Inpassning kant i kant
- 3a Vvs - silikon med antimögelmedel.
- 3b Vvs - silikon med antimögelmedel.
- 3c Skumplastlist
- 3d Stödlist av silikon

DK

1 Så længe installationen varer, skal badevandskummen beskyttes mod enhver skadelig påvirkning: flammer, stød, ridser, bejdsemidler…

2 Vægfliser - Relative bevægelser
- 2a Fleksibel fuge yderst med svampedræbende middel
- 2b Fleksibel fuge med svampedræbende middel
- 2c Fugeskum (fugebund)
- 2d Støttefuge i silikone

3 Indpasning kant mod kant (gulvflise)
- 3a Fleksibel fuge yderst med svampedræbende middel
- 3b Fleksibel fuge med svampedræbende middel
- 3c Fugeskum (fugebund)
- 3d Støttefuge i silikone

N

1 Under arbeidet må du hele tiden beskytte enheten mot skader: forbrenninger, støt, stråling, kutt…

2 Spor- Relative bevegelser
- 2a Myk sluttskjøt behandlet med soppdrepende alkohol
- 2b Myk vanntett skjøt behandlet med soppdrepende alkohol
- 2c Skumskjøt (skjøtebunn)
- 2d Støtteskjøt i silikon

3 Festes kant-i-kant (madrass)
- 3a Myk sluttskjøt behandlet med soppdrepende alkohol
- 3b Myk vanntett skjøt behandlet med soppdrepende alkohol
- 3c Skumskjøt (skjøtebunn)
- 3d Støtteskjøt i silikon

FI

1 Suihkuallas suojataan töiden ajaksi palamiselta, iskuilta, naarmuilta, pintakäsittelyaineilta yms.

2 Kaakelit (suhteelliset liikkeet)
- 2a Joustava tiiviste, käsitelty sienikasvua ehkäisevällä aineella
- 2b Joustava vedenkestävä tiiviste, käsitelty sienikasvua ehkäisevällä aineella
- 2c Vaahtotiiviste (tiivistepohja)
- 2d Tukitiiviste, silikonia

3 Upotus laidasta - laitaan (laatta)
- 3a Joustava tiiviste, käsitelty sienikasvua ehkäisevällä aineella
- 3b Joustava vedenkestävä tiiviste, käsitelty sienikasvua ehkäisevällä aineella
- 3c Vaahtotiiviste (tiivistepohja)
- 3d Tukitiiviste, silikonia

PL

1 W czasie prac montażowych należy zabezpieczyć brodzik przed: przypaleniem, uderzeniami, zarysowaniem, roztworami do usuwania powłok malarskich…

2 Glazura –czynności montażowe
- 2a Elastyczna uszczelka wykończeniowa zawierająca środek grzybobójczy na bazie alkoholu
- 2b Elastyczna wodoodporna uszczelka zawierająca środek grzybobójczy na bazie alkoholu
- 2c Uszczelka piankowa (na spodzie uszczelki wodoodpornej)
- 2d Silikonowa uszczelka podtrzymująca

3 Umocowanie krawędzi bocznej (krawędź prysznica)
- 3a Elastyczna uszczelka wykończeniowa zawierająca środek grzybobójczy na bazie alkoholu
- 3b Elastyczna wodoodporna uszczelka zawierająca środek grzybobójczy na bazie alkoholu
- 3c Uszczelka piankowa (na spodzie uszczelki wodoodpornej)
- 3d Silikonowa uszczelka podtrzymująca

RUS

1 Во время проведения работ по установке защитить накопитель от механических повреждений и воздействий химических веществ: обгараний, ударов, царапин, попадания растворителей…

2 Плитка «Подвижное соединение»
- 2a Эластичный отделочный уплотнитель на спиртовой основе с фунгицидом
- 2b Эластичная герметичная прокладка на спиртовой основе с фунгицидом
- 2c Прокладка из пеноматериала (нижнее уплотнение)
- 2d Силиконовая опорная прокладка

3 Соединение встык
- 3a Эластичный отделочный уплотнитель на спиртовой основе с фунгицидом
- 3b Эластичная герметичная прокладка на спиртовой основе с фунгицидом
- 3c Прокладка из пеноматериала (нижнее уплотнение)
- 3d Силиконовая опорная прокладка

RO

1 Pe toată durata lucrărilor, protejați cădița de duş de orice tip de agresiune: arsuri, şocuri, zgârieturi, substanțe decapante…

2 Pardoseală - Mişcări relative
- 2a Garnitură de finisare flexibilă pe bază de alcool, tratată fungicid
- 2b Garnitură de etanşare flexibilă pe bază de alcool, tratată fungicid
- 2c Garnitură din spumă (suport pentru rost)
- 2d Garnitură de sprijin din silicon

3 Încastrare muchie lângă muchie (marginea duşului)
- 3a Garnitură de finisare flexibilă pe bază de alcool, tratată fungicid
- 3b Garnitură de etanşare flexibilă pe bază de alcool, tratată fungicid
- 3c Garnitură din spumă (suport pentru rost)
- 3d Garnitură de sprijin din silicon

CZ

1 Během montáže chraňte vaničku před jakýmkoliv agresivním zásahem : spáleniny, nárazy, poškrábání, mořidla...

2 Osazení ke stěně (obklad) - Diletace
- 2a Pružná koncová spára na alkoholové bázi s protiplísňovou ochranou
- 2b Pružná těsnící spára na alkoholové bázi s protiplísňovou ochranou
- 2c Pěnová spára (spodek spár)
- 2d Podpůrná silikonová spára

3 Osazení do podlahy (dlažba)
- 3a Pružná koncová spára na alkoholové bázi s protiplísňovou ochranou
- 3b Pružná těsnící spára na alkoholové bázi s protiplísňovou ochranou
- 3c Pěnová spára (spodek spár)
- 3d Podpůrná silikonová spára

SERVICE HELPLINES

France
N°Azur 0 810 05 90 02 *1 UT par appel* Fax : 03 44 94 46 19
United Kingdom
Tél. : 08457 650011 (Call from a land line) Fax : 020 8842 1671
Ireland
Tél. : 1850 23 24 25 (LOW CALL) Fax : + 353 46 97 33 093
Australia
Tél. : +61 3 9543 3891 Fax : +61 3 9543 6851
Deutschland
Tél. : 0800 82 27 82 0 Fax : (060 74) 30928-90
Italia
Tél. : 0382 6181 Fax : +39 0382 618200
España
Tél. : +34 93 544 60 76 Fax : +34 93 462 18 96
Portugal
Tél. : +351 21 350 70 00 Fax : +351 21 957 70 00
Suisse Schweiz Svizzera
Tél. : +41 44 748 17 44 Fax : +41 44 748 17 43
Benelux
Tél. : +31 475 487100 Fax : +31 475 486515
Sverige
Tél. : 08-744 15 18 Fax : 08 744 15 18
Polska
Tél. : (+4822) 732 00 33 Fax : (+4822) 751 35 16
Россия
Tél. : (495) 258 29 51 Fax : (495) 258 29 51
Česká Republika
Tél. : +420 266 712 855 Fax : 420 266 712 856
România
Tél. : +40 256 245 092 Fax : +40 256 245 029

Service information : www.sfa.biz