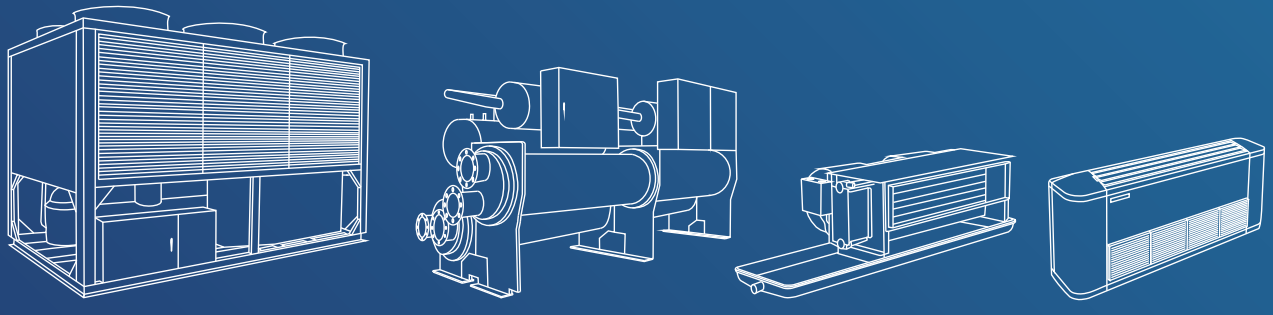

СЕРИЯ AIREUROPE

ПРОМЫШЛЕННОЕ ОБОРУДОВАНИЕ:

- ХОЛОДИЛЬНЫЕ МАШИНЫ
- ФАНКОЙЛЫ
- КОМПРЕССОРНО-КОНДЕНСАТОРНЫЕ БЛОКИ
- ЦЕНТРАЛЬНЫЕ КОНДИЦИОНЕРЫ
- ОСУШИТЕЛИ ДЛЯ БАССЕЙНОВ
- ВОЗДУХООБРАБАТЫВАЮЩИЕ БЛОКИ
- МОНОБЛОЧНЫЕ КОНДИЦИОНЕРЫ

comfort promotes success

GENERAL CLIMATE

История

GENERAL CLIMATE – это Российско-Британская Корпорация (РБК) основанная в 2002 году в Лондоне. РБК General Climate занимается разработкой, производством и дистрибуцией оборудования для вентиляции и кондиционирования воздуха.

Опыт и знания наших сотрудников, эффективное управление и компьютеризация образуют благоприятные условия для качественного труда.

Гибкость инженерно-конструкторских решений в сочетании с современными технологиями создают превосходное по качеству и техническим характеристикам оборудование, отвечающее запросам самых требовательных Заказчиков.

Климатическая техника General Climate обрабатывает воздух в различных уголках евроазиатского континента.

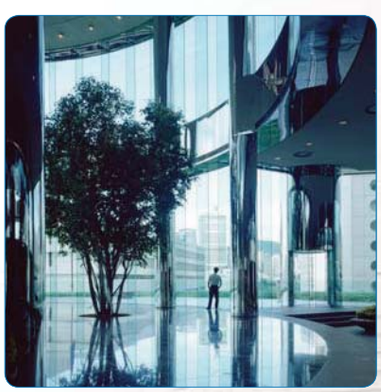

Цели

Основной целью РБК General Climate является создание высокотехнологичного продукта, который по качеству и своим техническим возможностям превосходил бы существующие аналоги, но не вызывал бы ощущения недоступности. Концепция бренда нашла отражение в названии "General Climate". Сочетание "General" – общий, а значит, созданный для общества "Climate" – атмосфера, комфорт и удобство. Так же, как давно знакомые нам "General Motors", "General Electric", созданные для общества, но основной концепцией, которых являются:

- надежность;
- удобство;
- доступность.

Помимо этого, "General" означает еще и главный, а, следовательно, стремящийся управлять, главенствовать и быть первым.

В ЛИНЕЙКЕ ОБОРУДОВАНИЯ GENERAL CLIMATE ВЫДЕЛЯЮТ 3 ГРУППЫ:

Linea daily

Linea daily, в которую входят агрегаты производительностью до 40 кВт и идеально подходят как для жилых объектов, так и объектов промышленного назначения. Эти агрегаты очень эффективны, имеют небольшие размеры и имеют низкий уровень шума. Просты в монтаже.

Linea Grandimpainti

Linea Grandimpainti, включает в себя холодильные машины производительностью от 41 до 1350 кВт, применяются на объектах промышленного назначения, имеют разные модели компрессоров и хладагентов. Все установки (чиллера и тепловые насосы) характеризуются высокой эффективностью, компактными размерами и низким уровнем шума.

Linea Hometech

Linea Hometech, самое инновационное оборудование. Включает в себя многофункциональные холодильные агрегаты и нагревательные агрегаты двух- или четерех-трубные; производительностью от 5 до 417 кВт, с 1996 года имеют международный патент – запатентованная холодильная машина со свободным охлаждением; система теплового насоса для людных мест; осушители высокой эффективности для плавательных бассейнов.

КОМПРЕССОРНО-КОНДЕНСАТОРНЫЕ БЛОКИ, МОНОБЛОЧНЫЕ КОНДИЦИОНЕРЫ И ВОЗДУХООБРАБАТЫВАЮЩИЕ БЛОКИ

DAILY LINE

DIRECT EXPANSION SYSTEM

Компрессорно-конденсаторный блок с воздушным охлаждением конденсатора

ACDX
R 407C, R22

5,4 кВт – 47,6 кВт
5,8 кВт – 45 кВт

Компрессорно-конденсаторный блок с воздушным охлаждением конденсатора

MINIFLEXI ZCM-ZHM
R 407C, R22

8,9 кВт – 39,8 кВт
7,6 кВт – 35,2 кВт

Компрессорно-конденсаторный блок с водяным охлаждением конденсатора

EASY MC
R 407C, R22

6,8 кВт – 38,7 кВт

Моноблочный кондиционер шкафного типа

AIRE
R 407C, R22

22,2 кВт – 47,6 кВт
21,1 кВт – 45 кВт

Моноблочный кондиционер

BLOC AIR
R 407C, R22

8,2 кВт – 19,2 кВт
7,7 кВт – 18,3 кВт

Моноблочный кондиционер шкафного типа

ROOM AIRE
R 407C, R22

28,2 кВт – 49,7 кВт

DAILY LINE

DIRECT EXPANSION SYSTEM

Крышный кондиционер

ROOF AIRE
R 410A

23,7 кВт — 47,36 кВт
21,7 кВт — 43,5 кВт

Воздухообрабатывающий блок канального типа

DUCT ED

6,1 кВт — 11,3 кВт
3,4 кВт — 21 кВт

Воздухообрабатывающий блок шкафного типа

SIDE ED

27,4 кВт — 109,7кВт
24,9 кВт — 98,4 кВт

Моноблочный кондиционер с рекуператором

CLIMAMIXER

5,8 кВт — 26,9 кВт
4,8 кВт — 22,1 кВт

Воздухообрабатывающий блок с рекуператором

MIXER

1,4 кВт — 19,4 кВт
Мощность рекуператора

Воздухообрабатывающий блок с рекуператором

MIXER HE

1,3 кВт — 15,7 кВт
Мощность рекуператора зимой
Мощность рекуператора летом
3,5 кВт — 37,6 кВт

Воздухообрабатывающий блок с рекуператором

SMART MIXER

3 кВт — 3,7 кВт
Мощность рекуператора

GRANDIMPIANTI LINE

DIRECT EXPANSION SYSTEM

Компрессорно-конденсаторный блок с воздушным охлаждением конденсатора

AWAM II
407C, R22

125,9 кВт — 466,3 кВт

Компрессорно-конденсаторный блок с воздушным охлаждением конденсатора

AWAM PROZONE II
R 410A

105,1 кВт — 513 кВт

Компрессорно-конденсаторный блок с воздушным охлаждением конденсатора

AWCM
R 407C, R22

115кВт — 307 кВт

Моноблочный кондиционер шкафного типа

AIRE LC
R 407C, R22

49,3 кВт — 82,1 кВт
42,2 кВт — 73,9 кВт

GRANDIMPIANTI LINE

DIRECT EXPANSION SYSTEM

Моноблочный кондиционер

ROOMAIRE LC
R 407C, R22

42,1 кВт — 112,7 кВт

Крышный кондиционер

ROOFAIRE LC
R 407C, R22

63,2 кВт — 186,6 кВт
50,4 кВт — 169,3 кВт

Крышный кондиционер

ROOFAIRE HP
R 407A

33 кВт — 101 кВт
34,5 кВт — 112,7 кВт

Осушитель воздуха для бассейнов

DA/DAW
R 407A

8,3 кВт — 81,3 кВт

ХОЛОДИЛЬНЫЕ МАШИНЫ, ТЕПЛОВЫЕ НАСОСЫ, НАСОСНЫЕ СТАНЦИИ, ВЫНОСНЫЕ КОНДЕНСАТОРЫ

DAILY LINE

HYDRONIC SYSTEM

Холодильная машина с воздушным охлаждением конденсатора, тепловой насос

MINI EXCEL PROZONE
R 410a

6,4 кВт — 41 кВт
5,1 кВт — 39,4 кВт

Холодильная машина с воздушным охлаждением конденсатора, тепловой насос

MINIFLEXI
R 407C, R22

9,1 кВт — 38,8 кВт
7,6 кВт — 35,2 кВт

Холодильная машина с водяным охлаждением конденсатора, тепловой насос

EASY
R 407C, R22

8,4 кВт — 46,5 кВт
6,8 кВт — 38,7 кВт

Холодильная машина с водяным охлаждением конденсатора, тепловой насос

EASY GHP
407C, R22

8,4 кВт — 46,5 кВт
6,8 кВт — 38,7 кВт

Насосная станция

HYDROCOMPACT

Обьем аккумулирующего бака, л.
75 л — 150 л

Выносные конденсаторы

CR N
R 410A, R 407C, R 134A

10 кВт — 70 кВт
Тепло

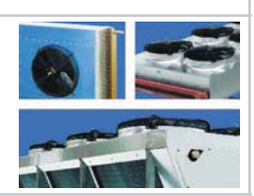

DAILY LINE — ENERGY SYSTEM

Многофункциональные агрегаты с воздушным охлаждением конденсатора, тепловой насос

ENERGY
R 407C, R22

6,9 кВт — Эффективность утилизации тепла — 52,4 кВт
6,2 кВт — 46,8 кВт
5,3 кВт — 40,3 кВт

HOMETECH LINE — HYDRONIC SYSTEM

Многофункциональные агрегаты

AIR ENERGY NEW!!!
R 134a

6,43 кВт — 18,72 кВт
4,85 кВт — 14,2 кВт

Многофункциональные агрегаты

GEOENERGY NEW!!!
R 134a

6,43 кВт — 18,72 кВт
4,85 кВт — 14,2 кВт

GRANDIMPIANTI LINE — HYDRONIC SYSTEM

Холодильные машины с воздушным охлаждением конденсатора, тепловой насос

AWA ES II
R 407C, R22

134 кВт — 990,2 кВт
112,3 кВт — 832,3 кВт

Холодильные машины с воздушным охлаждением конденсатора, тепловой насос

AWA ES PROZONE II
R 410A

120 кВт — 1200 кВт
97,7 кВт — 980 кВт

Холодильные машины с воздушным охлаждением конденсатора

HEVA II
R 134a

333 кВт — 1001 кВт

Холодильные машины с воздушным охлаждением конденсатора

HEVA EA II
R 134a

422 кВт — 1272 кВт

Холодильные машины с воздушным охлаждением конденсатора, тепловой насос

FLEXI
R 407C, R22

44,7 кВт — 87 кВт
38,2 кВт — 84 кВт

Холодильные машины с воздушным охлаждением конденсатора, тепловой насос

AWC-Z
R 407C, R22

105 кВт — 293 кВт
97 кВт — 271 кВт

Холодильные машины с воздушным охлаждением конденсатора, тепловой насос

CWC ES PROZONE II
R 407C, R22

59,3 кВт — 699,8 кВт
52,8 кВт — 624,4 кВт

Компрессорно-испарительный агрегат

CWC ES PROZONE II ME
R 407C, R22

45,9 кВт — 542,6 кВт

GRANDIMPIANTI LINE

HYDRONIC SYSTEM

Холодильные машины с водяным охлаждением конденсатора, тепловой насос

HEVW II
R 134a

423,9 кВт — 1281 кВт
374 кВт — 1135 кВт

Компрессорно-испарительный агрегат

HEVW II ME
R 134a

322,6 кВт — 979,3 кВт

Холодильные машины с водяным охлаждением конденсатора, тепловой насос

HEVW EA II
R 134a

494,1 кВт — 1473 кВт
444,4 кВт — 1340кВт

Компрессорно-испарительный агрегат

HEVW EA II ME
R 134a

369 кВт — 1112 кВт

Холодильные машины с воздушным охлаждением конденсатора и режимом свободного охлаждения

AWA FC
R 407C, R22

32,6 кВт — 200 кВт
FREE COOLING -свободное охл.
36,8 кВт — 435 кВт

Насосная станция

HYDROCOMPACT LC

Обьем аккумулирующего бака, л.
300 л — 2500 л

Выносные конденсаторы

CR
R 410A, R 407C, R 134A

Тепло
46 кВт — 1200 кВт

ENERGY SYSTEM

Многофункциональные агрегаты с воздушным охлаждением конденсатора, тепловой насос

ENERGY LC
R 407C, R22

Эффективность утилизации тепла
51 кВт — 522 кВт
45 кВт — 461 кВт
39,6 кВт — 407 кВт

Многофункциональные агрегаты с воздушным охлаждением конденсатора, тепловой насос

QUATTRO
R 407C, R22

Эффективность утилизации тепла
215 кВт — 522 кВт
189 кВт — 461 кВт
166 кВт — 407 кВт

Многофункциональные агрегаты с воздушным охлаждением конденсатора, тепловой насос

SEI
R 407C, R22

Эффективность утилизации тепла
182 кВт — 433 кВт
150 кВт — 461 кВт
174 кВт — 417 кВт

МОДУЛЬНЫЕ ХОЛОДИЛЬНЫЕ ЦЕНТРЫ «ДОМИНО» – НОВЫЕ ВОЗМОЖНОСТИ В ОСВОЕНИИ РЫНКА КОНДИЦИОНИРОВАНИЯ.

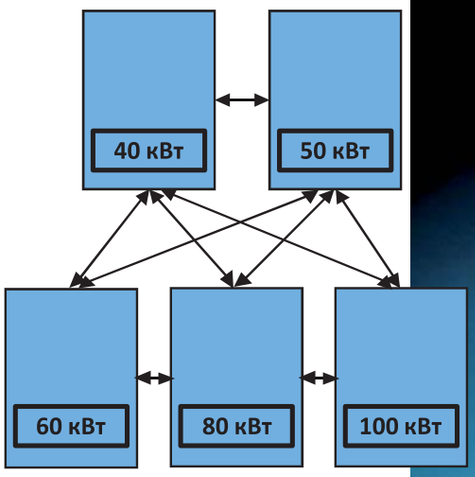

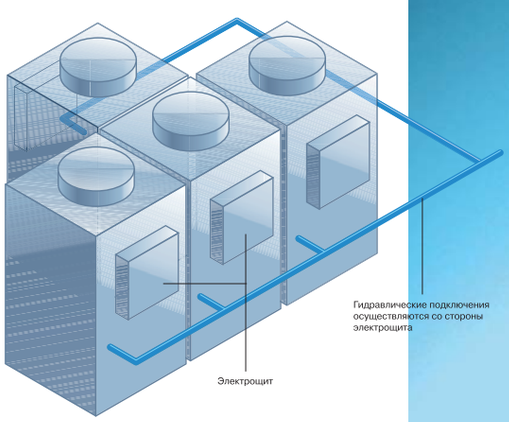

Модульные холодильные машины с воздушным охлаждением конденсатора

DOMINO
R410A, R 407C, R22

40 кВт — 1200 кВт

ЦЕНТРАЛЬНЫЕ КОНДИЦИОНЕРЫ JET AIR

Storm	L=1000 -100 000 м3/ч
Compact	L=1000 -18 000 м3/ч
Roof top	L=10 000 - 60 000 м3/ч

ФАНКОЙЛЫ И ВОЗДУХООБРАБАТЫВАЮЩИЕ БЛОКИ

DAILY LINE

HYDRONIC SYSTEM

Напольно-потолочного типа

THC — 2,1 кВт / 0,8 кВт — 2,8 кВт / 11 кВт

Напольно-потолочного типа

THT — 2,4 кВт / 1 кВт — 10 кВт / 4,7 кВт

Настенного типа

THM — 2,59 кВт / 2 кВт — 5,64 кВт / 4,4 кВт

Кассетного типа

CSS — 4,5 кВт / 1,9 кВт — 16,11 кВт / 8,4 кВт

Воздухообрабатывающий блок канального типа

DUCT W — 4,8 кВт / 4,6 кВт — 46,3 кВт / 20,7 кВт

Воздухообрабатывающий блок шкафного типа

SIDE W — 47 кВт / 17 кВт — 159 кВт / 70 кВт

Воздухообрабатывающий блок

ATD/T W — 18,8 кВт / 10,7 кВт — 283 кВт / 161 кВт

Холодильные машины с водяным охлаждением конденсатора, тепловой насос

EASY GHP
R 407C, R22 — 8,4 кВт / 6,8 кВт — 46,5 кВт / 38,7 кВт

GRANDIMP IANTI LINE

Холодильные машины с водяным охлаждением конденсатора, тепловой насос

CWC ES GHP
R 407C, R22 — 43,9 кВт / 36,7 кВт — 114 кВт / 86,8 кВт

Условные обозначения:

Хладагент: R22, R407C, R134a, R410A

Типы компрессоров

Энергоэффективность рекуператора

Энергоэффективность, экологичность

C Только охлаждение — H Тепловой насос — CM Компрессорно-конденсаторный блок — ME Компрессорно-испарительный блок

холод — тепло

Россия
ТЕАТР “СОВРЕМЕННИК” - **Москва**
ТК “МИТИНО” - **Москва**
ЦЕНТРАЛЬНОЕ СТАТИСТИЧЕСКОЕ УПРАВЛЕНИЕ - **Москва**
ТЦ “ГУЛЛИВЕР” - **Москва**
ТЦ “ВОДОЛЕЙ” - **Москва**
“БЕЛГРАД” ГОСТИНИЦА - **Москва**
“ВАРШАВА” КИНОТЕАТР - **Москва**
НОГИНСКИЙ МЯСОКОМБИНАТ - **Москва**
ВНЕШТОРГБАНК - **Москва**
ТЕАТР “МОДЕРН” - **Москва**
АКАДЕМИЯ МЕДИЦИНСКИХ НАУК РФ - **Москва**
ЕССО магазин - **Москва**
БИЗНЕС-ЦЕНТР НА Люсиновской ул. - **Москва**
АВТОМИР сеть салонов - **Москва**
НИИ ЭКОЛОГИИ - **Москва**
АВРОРА КИНОТЕАТР - **Москва**
“КУТУЗОВ-ХОЛЛ” Торгово-развлекательный комплекс - **Москва**
ЗАВОД КЕРАМИЧЕСКОЙ ПЛИТКИ - **Ступино**, Московская область
ТЦ “ВиКО” - **Фрязино**, Московская область
ОБЪЕКТЫ МИНИСТЕРСТВА ОБОРОНЫ РФ - **Московская область**
ОБЪЕКТЫ МЧС РФ - **Московская область**
BELLA завод - **Егорьевск**, Московская область
КОТТЕДЖНЫЙ ПОСЕЛОК “ЮЛИЯ” - **Рублевское шоссе**, Московская область
ТАТАИС-НЕФТЬ - **Альметьевск**, Республика Татарстан
ТРОИЦК-НЕФТЬ - **Казань**, Республика Татарстан
БОУЛИНГ-КЛУБ - **Казань**, Республика Татарстан
КЕСОВОГОРОДСКИЙ МОЛОЧНЫЙ ЗАВОД - **Тверь**
УНИВЕРМАГ “УФА” - **Уфа**, Республика Башкортостан
“ЭЛЬДОРАДО” сеть магазинов - **Уфа**, Республика Башкортостан
“ПАРУС” Торгово-развлекательный комплекс - **Уфа**, Республика Башкортостан
НЕФТЕХИМИЧЕСКИЙ ЗАВОД ПО ПРОИЗВОДСТВУ ПОЛИМЕРОВ - **Нижнекамск**
ТОРГОВЫЙ КОМПЛЕКС - **Воронеж**
“КОСМОС-2” Торгово-развлекательный центр - **Ярославль**
“БАБУШКИНЫ БЛИНЧИКИ” сеть ресторанов - **Челябинск**
МОТОРОСТРОИТЕЛЬНЫЙ ЗАВОД - **Тюмень**
ОКРУЖНАЯ БОЛЬНИЦА №2 - **п. Харп**, Ямоло-Ненецкого А.О.
РЕЗИДЕНЦИЯ ПРЕЗИДЕНТА ИНГУШЕТИИ BASKANLIGI KOCKU - **Республика Ингушетия**
ЗДАНИЕ ПАРЛАМЕНТА ИНГУШЕТИИ - **Республика Ингушетия**
КУП “ВОДОКАНАЛ” - **Брест**, Республика Беларусь
МЕТРОПОЛИТЕН - **Минск**, Республика Беларусь
ПОСЕЛОК “ДРУЖНЫЙ” - **Минск**, Республика Беларусь

Италия
ARCHAEOLOGICAL CENTRE - **Chieti**
THIRD UNIVERSITY - **Roma**
OLIVETTI OFFICE - **Napoli**
VILLA ROSBERRY - RESIDENCE OF THE PRESIDENT
OF ITALY - **Napoli**
NEWS AGENCY REUTERS - **Roma**
AIROPORT - **Pisa**
HANGAR-AIRPORT - **Bari-Palese**
SHOW ROOM NATUZZI - **Bari**
CLINICA CHIRURGICA S. GIOVANNI DI DIO - CA
GENERAL HOSPITAL - **Bari**
MUSEUM “DELLA PAGLIA E DELLA PIETRA” - **Avellino**
THEATER TRIANON - **Napoli**
FACTORY OF NATUZZI - **Santeramo**
UNIVERSITY - **Bari**
MUSEUM OF CHILDREN - **Roma**
SHOES FACTORY LEVANTE - MN
SHOES FACTORY QUEEN - **Macomer**
AIROPORT - **Brindisi**
UNIVERSITY - **Venezia**
TELECOM - **Roma**
TELECOM - **Bari**
NUOVO COMMISSARIATO DI POLIZIA - **Roma**
HOTEL CONCORD - **Milano**
BANCO AMBROSIANO VENETO - **Bari**
и другие

Бельгия
ERNST&YOUNG OFFICE - **Maes**
PRAXAIR - **Oevel**

Германия
VIEGENER - **Koln**
ADIPIC ACID - **Jena**

Греция
OLIMPIC GAME 2004 - **Athens**
TELECOM - **Athens**
GREECE MUSEUM - **Athens**
MINOA PALACE RESORT HOTEL - **Creta**

Англия
DAILY MAIL - **London**
ARORA HOTEL - **Poyle**
SHOPPING CENTRE-GRENFELL ISLAND - **London**
NATIONAL WESTMISTER BANK - **Chatham**
MANOR ROYAL - **Crawley**
UNIVERSITY COLLEGE - **London**
LONDON AIRPORT OFFICE - **Heathrow**
GONWILLE HOTEL - **Cambridge**

Голландия
AIROPORT - **Eindhoven**
TNO CERTIFICATION COMPANY - **Veenendaal**
FRICO CHEESE - **Assen**
TULIP INN - **Groningen**
PTT (TELECOM)
Ирландия
SHANNON AIRPORT

Китай
TING SHAN

Чили
HOTEL A SANTIAGO - **Santiago**

Алжир
BASE OF MILITARY

Испания
UNIVERSIDAD DE BILBAO - **Bilbao**
MUNICIPAL SWIMMING-POOLS - **Oviedo**

Норвегия
UNIVERSITY IN BERGEN
BASTION HOTEL - **Oslo**

Хорватия
COCA-COLA

Польша
FIAT AUTO POLLAND FACTORY - **Tychy**
ART MUSEUM - **Lodz**
LIBRARY OF LODZ UNIVERSATY - **Lodz**

Турция
ERTIM TES. - **Istambul**
TEKEL - **Izmir**
TANZAS SUPERMARKET - **Ankara**

Чешская Республика
CANADIAN EMBASSY - **Praha**

Торгово-технический Представитель

Производитель оставляет за собой право внесения изменений без предварительного уведомления.

GENERAL CLIMATE®

www.generalclimate.ru