Руководство по монтажу внутрипольных отопительных конвекторов Aquilo

1. Подготовьте надлежащее место в полу, следующих размеров:
   • ширина ванны конвектора + не менее 80 мм,
   • длина ванны конвектора + не менее 40 мм,
   • глубина ванны конвектора + от 2 до 25 мм (как измерено от уровня законченного пола).
2. Регулировочные болты находятся в монтажном комплекте.
3. Поместите свой канальный конвектор подготовленное место под полом. Положите изоляцию и звукоизоляцию (например, минеральная шерсть, вспененный пенопласт, пена) между ванной конвектора и подполом.
4. Установите и зафиксируйте ванну конвектора.
5. Соедините трубу подачи и возвращения системы жидкостного отопления согласно техническим требованиям. Для вариантов конвекторов (F1T, F1P, ...), выполняются все необходимые электрические проводки. Закройте гидравлические и электрические соединения маскирующей пластиной, приложенной в монтажном комплекте.
6. Проведите тест давления для проверки конвектора и гидравлических соединений.
7. Закройте ванну конвектора защитной древесно-стружечной плитой, пока все строительные работы не будут закончены.
8. Заполните промежутки между ванной конвектора и напольной плитой с бетоном или пеной.
9. После того, как работы будут закончены, удалите древесно-стружечную плиту.
10. Очистите конвектор от следов пены.
11. Разверните декоративную решетку на конвекторе.

обслуживание и очистка

Перед началом отопительного сезона:
1. Снимите закрывающую решетку.
2. Вычистите пластины теплообменник мягкой щеткой.
3. Со дна канала устраните пылесосом скопывшуюся пыль.
4. Оставшиеся загрязнения легко вычистите мокрой тряпкой.
5. Установите обратно закрывающую решетку.

Aquilo FMK

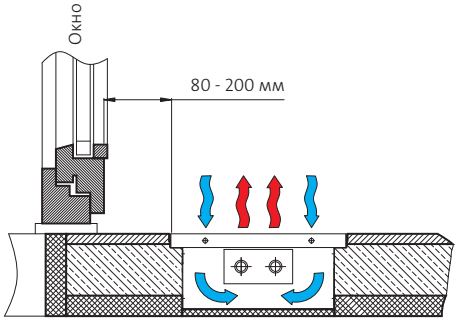

Aquilo F1T, F1P, F2C и F4C

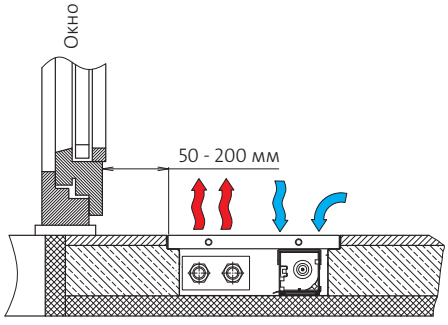

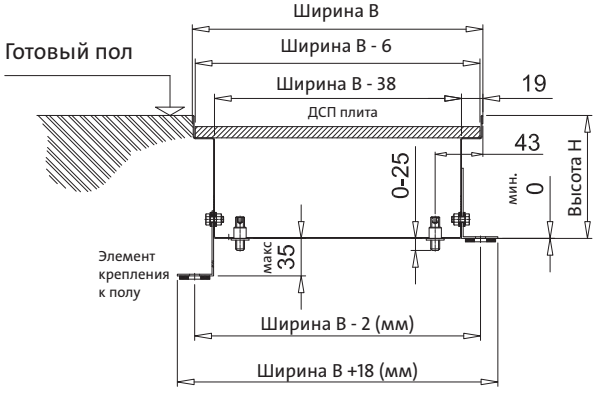

Схемы соединений *(примеры)*

конвекторы Aquilo FMK, комнатный термостат с электрическими сервомоторами

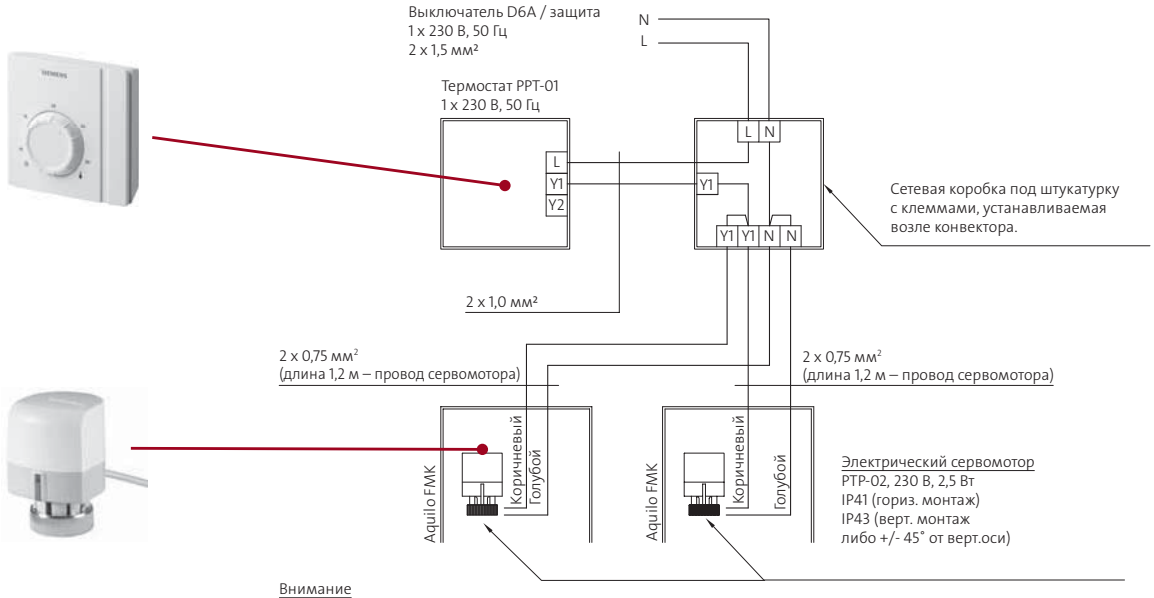

Внимание
При установке сервомотора непосредственно на конвектор следует применять дифференциальный автоматический выключатель. К одному термостату PPT-01 можно подключить макс. 24 электрические сервомоторы.

конвекторы Aquilo F1T, F1P либо Aquilo F2C, F4C, комнатный термостат PPT-02 с ручным 3-скоростным переключателем оборотов вентиляторов, трансформатор PAT дополнительная возможность управления электрическими сервомоторами

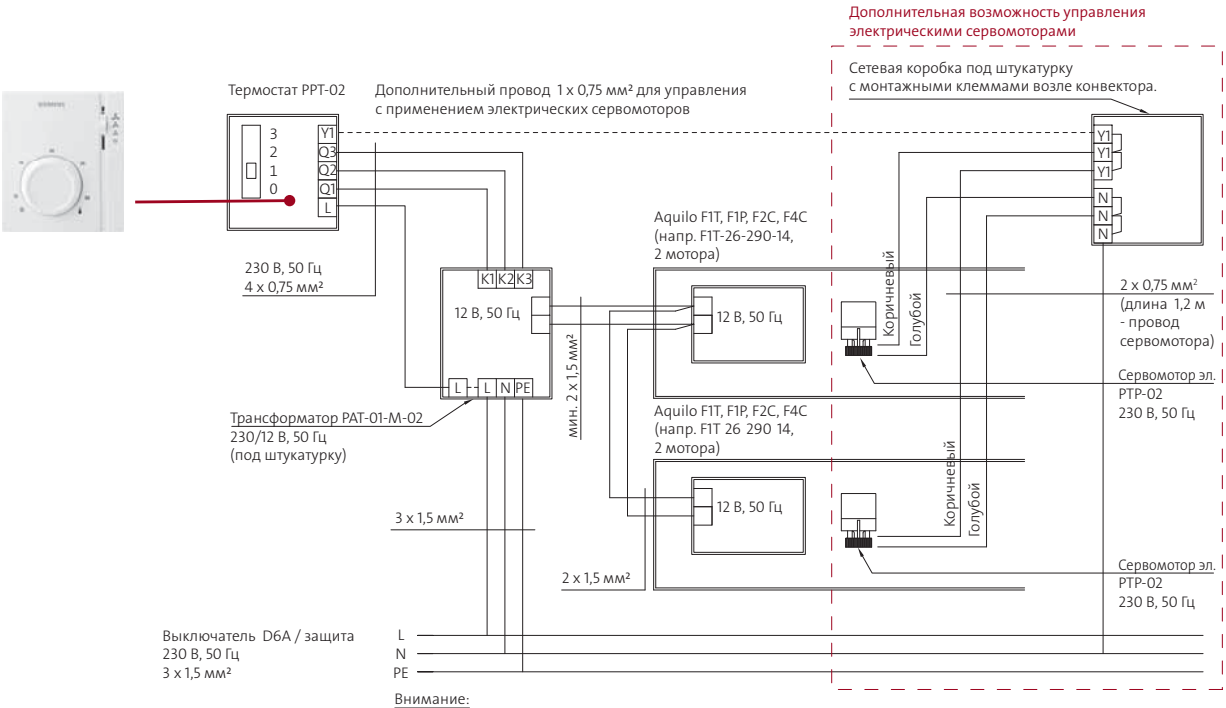

Внимание:
1. Цепь должна быть защищена автоматическим дифференциальным выключателем.
2. Трансформатор с установкой на штукатурку PAT подключать к цепи питания проводом 2 x 1,5 мм² (отсутствие защитного провода PE).
3. Не превыать максимального количества сервомоторов, подключаемых к данному типу трансформатора PAT.

Схемы соединений *(примеры)*

конвекторы Aquilo F1T, F1P либо Aquilo F2C, F4C, комнатный термостат с автоматическим, 3-скоростным переключателем оборотов вентиляторов, трансформаторы PAT, соединенные параллельно, дополнительная возможность управления электрическими сервомоторами

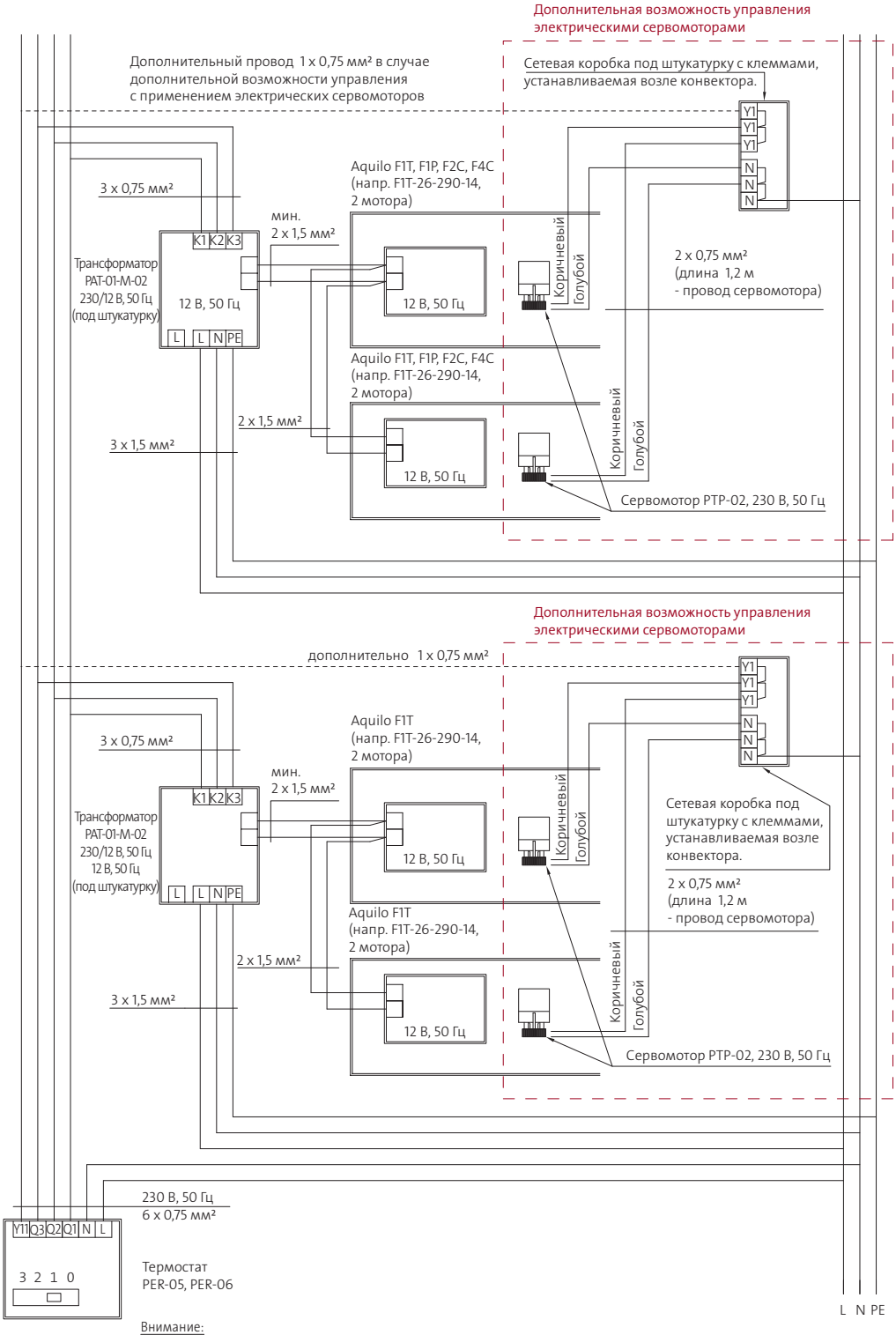

Внимание:
1. Цепь должна быть защищена автоматическим дифференциальным выключателем.
2. Трансформатор на штукатурку PAT подключать к цепи питания проводом 2 x 1,5 мм² (отсутствие защитного провода PE).
3. Не превышать максимального количества сервомоторов, подключаемых к данному типу трансформатора PAT.

Выключатель D6A / защита 230 В, 50 Гц, 3 x 1,5 мм²

ВНИМАНИЕ!!! на все электрические элементы гарантия 2 года!!!

Aquilo FMK (без вентилятора) - виды сбоку

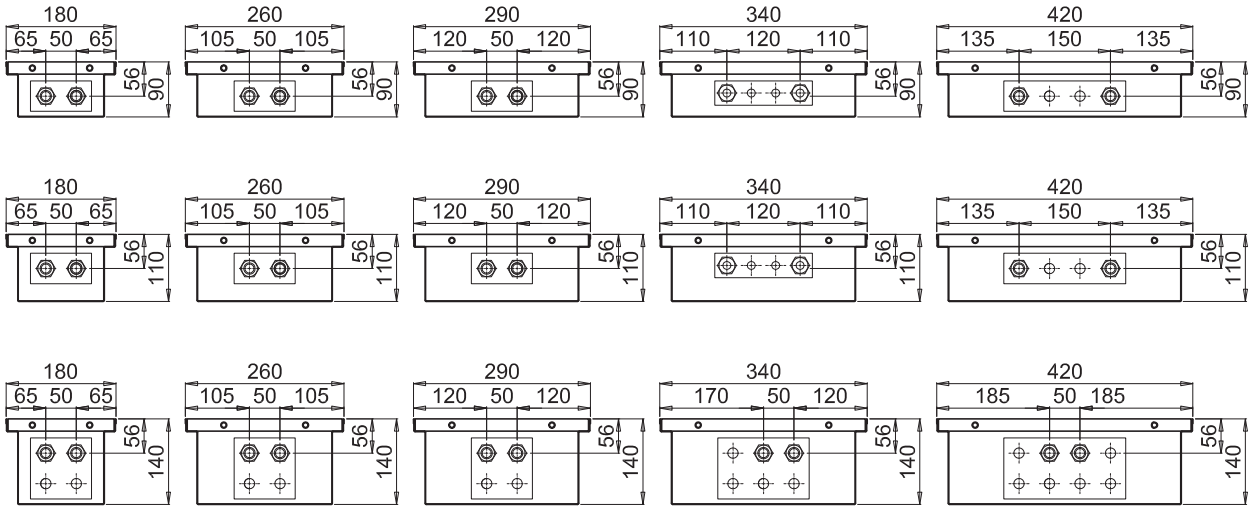

Aquilo F1T (с вентилятором) - виды сбоку

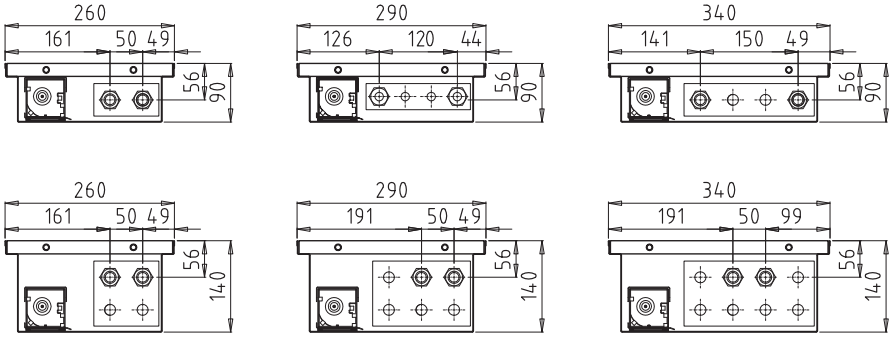

Aquilo F1P (усиленный, с вентилятором) - виды сбоку

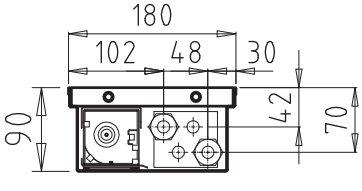

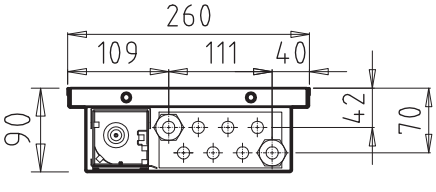

Aquilo F2C (обогрев или охлаждение) - вид сбоку

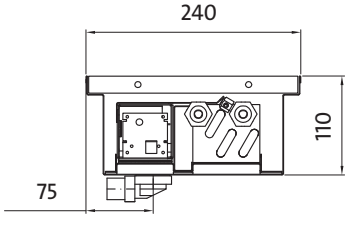

Aquilo F4C (обогрев и охлаждение) - вид сбоку

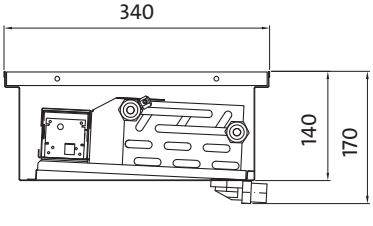

ЗАО «Реттиг Варме Рус», 127550, г. Москва, ул. Прянишникова, д. 23-А, офис 42
тел. +7 495 743 26 11, факс +7 495 933 41 51, www.purmo.ru, e-mail: info@rettig.ru
Филиал ЗАО «Реттиг Варме Рус», 197374, г. Санкт-Петербург, БЦ Гулливер,
Торфяная дорога, д.7, литер А, офисы 508, 510, тел./факс +7 812 441 24 61 - 62

PURMO