Технические данные
Газовая горелка

EK 7... G-E

ELCO KLÖCKNER
Теплотехника

RU

Технические данные	7.350 G-E	7.450 G-E
Теплопроизводительность топочного устройства	585 – 3764 кВт	554 – 4200 кВт
Режим эксплуатации	Модулируемый	Модулируемый
Топливо	Природный газ	Природный газ
Топочный автомат	LFL 1.3 / LFL 1.6 / LGK 16 / BCS	LFL 1.3 / LFL 1.6 / LGK 16 / BCS
Датчик пламени	QRA2 / QRA 2 / QRA 53	QRA2 / QRA 2 / QRA 53
Мотор вентилятора	400 / 690 В, 50 Гц 5,5 кВт, 11,7 А, 2800 мин$^{-1}$	400 / 690 В, 50 Гц 7,7 кВт, 15,5 А, 2800 мин$^{-1}$
Соединительный элемент газопровода	DN 80, PN 16	DN 80, PN 16
Газовый регулировочный клапан	DN 80, D 40-80 мм	DN 80, D 40-80 мм
Сервопривод	SAD 15 / STM 40 / MM1004 / EA2	SAD 15 / STM 40 / MM1004 / EA2
Трансформатор поджига	ZA 20 140 E21 / ZM 20-14	ZA 20 140 E21 / ZM 20-14
Запальное устройство	ZB 2	ZB 2
Вес	≈ 220 кг	≈ 230 кг

Рабочая зона EK 7... G-E

Температура воздуха 20°C Испытано согласно EN 676 при 171 м над уровнем моря

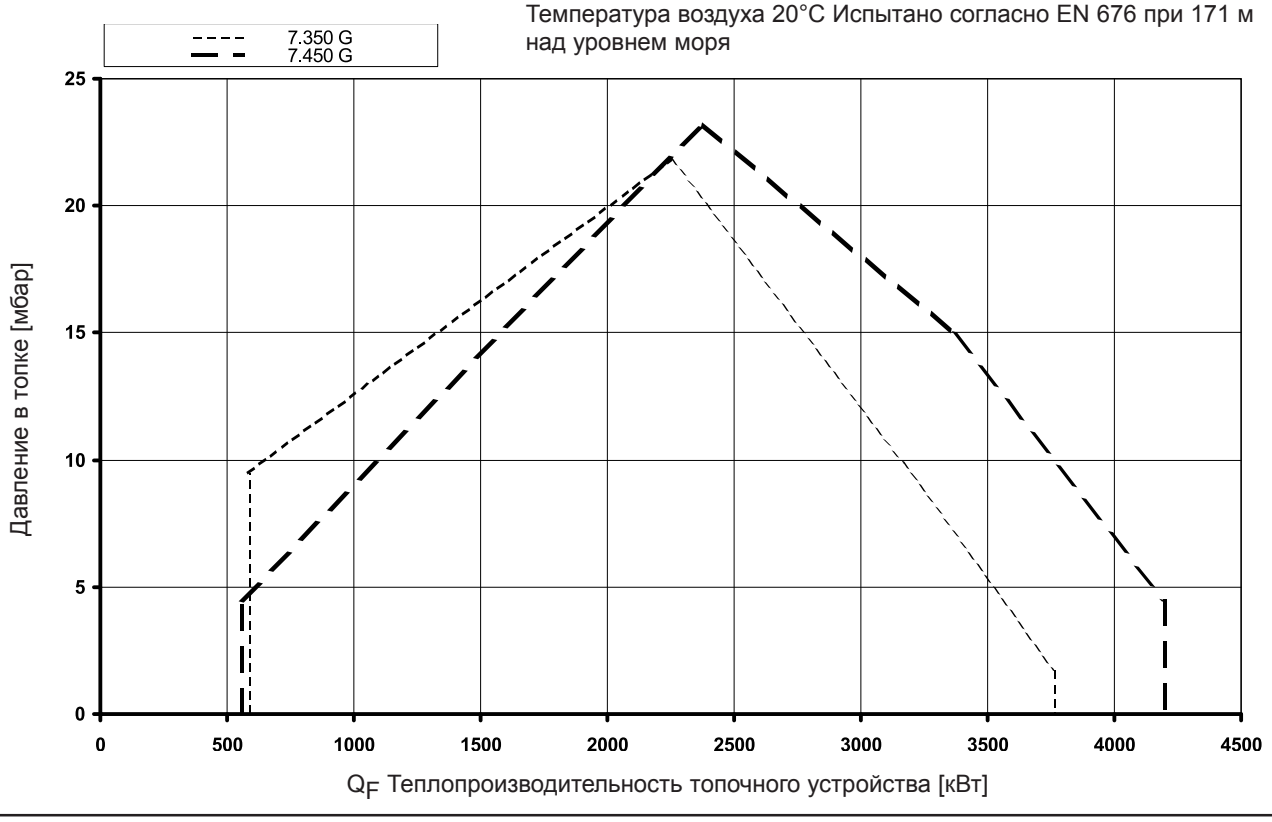

Описание горелки
Размерный эскиз

Режим эксплуатации
Автоматическаи регулируемая газовая горелка с наддувом. Проверена по DIN 4788 и по EN 676.

Исполнение
Горелка готова к подключению при помощи подсоединенной клеммной колодки. Топочный автомат размещается в отдельном распределительном шкафу.

BCS исполнение
Электронное управление горелкой (топочный автомат, электронный комбинированный блок, контроль герметичности газовых клапанов) расположенное на горелке.

Воздух для горения
Крыльчатка вентилятора с крутой характеристикой, для создания высокого нагнетательного давления, что обеспечивает стабильный и свободный от пульсаций режим работы на котлах с высоким давлением в топке.

Регулирование
Пропорциональное регулирование топливо-воздух при помощи электронного комбинированного управления и сервопривода путем воздействия на исполнительный элемент:
- воздушную заслонку
- газовую заслонку.

Контроль
Контроль пламени при помощи ультрафиолетового контрольного устройства и проверенного топочного автомата. Контроль дутьевого воздуха при помощи дифференциального реле давления; при регулировании числа оборотов при помощи контроля числа оборотов.

Поджиг
Непосредственный электрический высоковольтный поджиг 2 x 7000 В, 80% ED, или при помощи запальной горелки.

Размерный эскиз EK 7... G-E

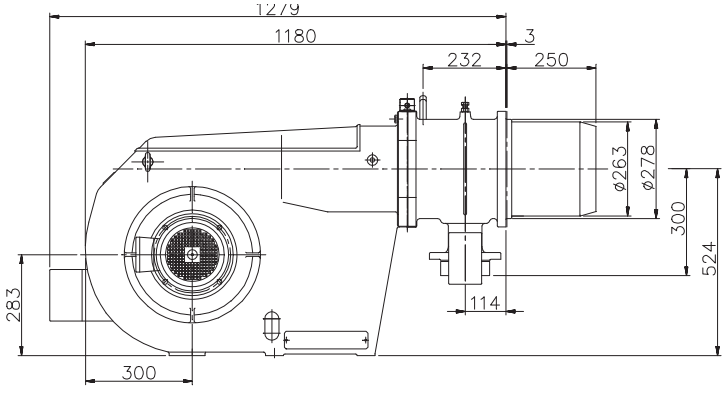

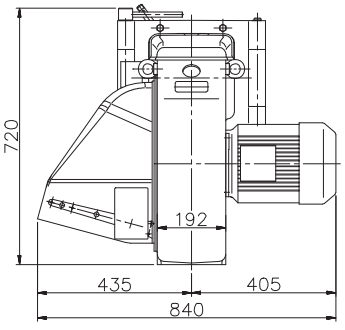

Тип	Ød
EK 7.350	306
EK 7.450	325

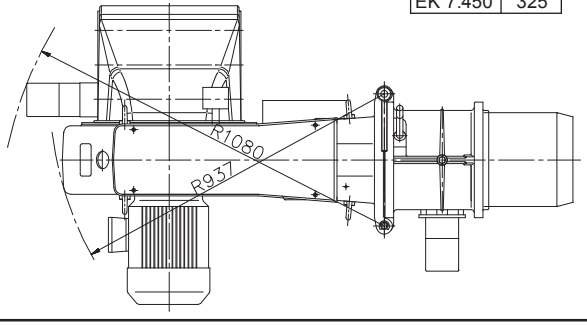

Размеры в присоединительной плите котла

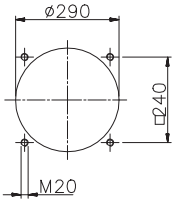

Газовые трассы
Кривые потерь давления газа

Газовая трасса DIN, TRD

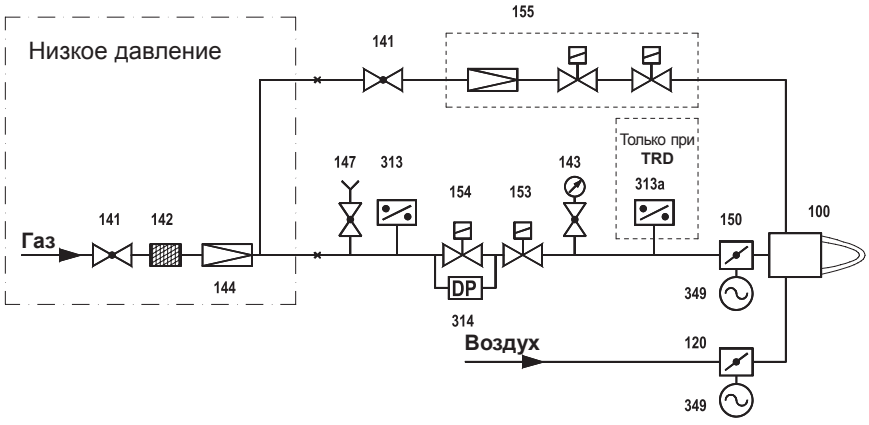

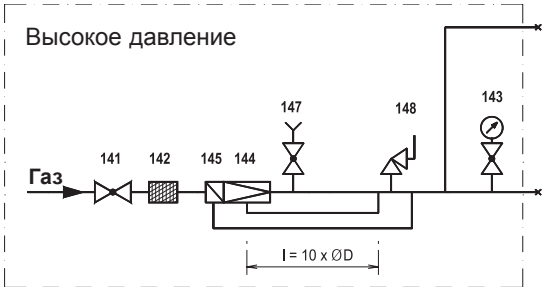

100 Горелка
120 Воздушная заслонка
141 Шаровой кран
142 Газовый фильтр
143 Манометр с кнопочным краном
144 Регулятор давления газа
145 Предохранительный запорный вентиль
147 Проверочная горелка с кнопочным краном (опция)
148 Предохранительный продувочный клапан
150 Газорегулирующая заслонка
153 Главный газовый электромагнитный вентиль
154 Предохранительный электро-магнитный вентиль
155 Комбинированный газовый зажигательный блок или отдельные компоненты
313 Реле давления газа мини
313a Реле давления газа макс
314 Контроль герметичности
349 Сервопривод

У TRD начиная с номинального внутреннего диаметра DN 50 должен применяться компенсатор.

У TRD 604 / 72h контрольные приборы (поз. 313, 313a) должны быть проверены в соответствии с особой конструкцией.

Поз. 153, 154 возможны также как двойной вентиль до DN 125.

Потеря давления газа горелки EK 7... G-E

Потеря давления в газовом клапане (полностью открыт) DN 80, природный газ

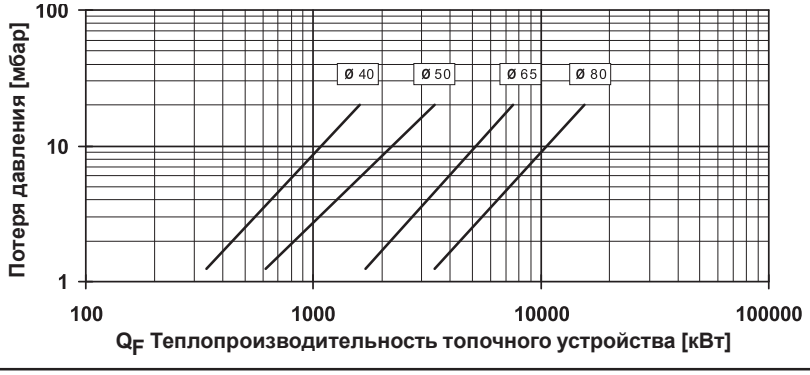

АЯ43

We reserve the right to make technical changes to improve our products without prior notice.
Мы сохраняем за собой право производить технические изменения для улучшения нашей продукции без предварительного уведомления.

01 01 / 102.881.1336

ELCO Klöckner Heiztechnik GmbH
EXPORT DIVISION
D-01796 Pirna