ТЕХНИЧЕСКИЙ ПАСПОРТ ИЗДЕЛИЯ

HEISSKRAFT HK®
QUALITY IN DETAIL

Производитель: ООО„Хайсскрафт Импекс“
141214, Московская область, Пушкинский район,
п.Зверосовхоза, ул.Соболиная, дом 11 стр. 1
тел + 7 (495) 258- 45- 42 e-mail: info@heisskraft.ru
www.heisskraft.ru

ДЕТАЛИ СОЕДИНИТЕЛЬНЫЕ ИЗ ПОЛИПРОПИЛЕНА КОМПРЕССИОННОГО ТИПА ДЛЯ НАПОРНЫХ ТРУБОПРОВОДОВ

Артикул _____

Дата выпуска партии _____

Паспорт разработан в соответствии с требованиями ГОСТ Р 2.601-95

ТЕХНИЧЕСКИЙ ПАСПОРТ ИЗДЕЛИЯ

1. Назначение и область применения

Соединительные детали компрессионного типа (далее – фитинги) из полипропилена применяются для соединения полиэтиленовых труб кольцевого сечения по ГОСТ 18599 и/или ГОСТ 32415-2013 номинальным диаметром от 20 до 40 мм, предназначенные для транспортирования воды с температурой до 40° С и максимальным рабочим давлением 1,6 МПа в системах хозяйственно -питьевого водоснабжения, а также для транспортирования других жидких и газообразных сред, к которым материал фитингов и их уплотнительных элементов химически стоек.

2. Конструкция компрессионных фитингов

Компрессионный фитинг состоит:
1. Накидная гайка (крышка)
2. Цанга (компрессионный элемент, распорное кольцо)
3 Фиксирующая втулка
4. Уплотняющее кольцо (NBR резина)
5. Корпус (полипропилен)

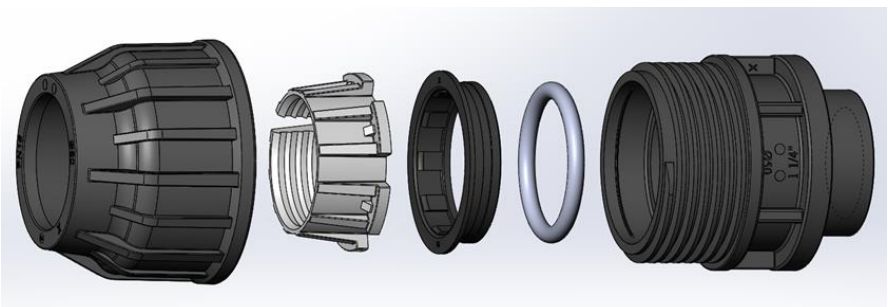

Составные части фитинга (кроме уплотнительного элемента) производятся методом литья под давлением.

3. Технические характеристики

№	Характеристика	Значение
1	Номинальное давление,PN ,бар	16
2	Максимальная температура рабочей среды, ºС	40
3	Минимальная температура хранения ºС	-30
4	Тип резьбы на комбинированных фитингах	Трапециевидная
5	Диапазон наружных диаметров соединяемых труб,мм	20÷40
6	Материал корпуса, гайки, фиксирующей втулки, компрессионного элемента	полипропилен, имеющий показатель текучести расплава, определенный по ГОСТ 11645 при (230 °С/2,16 кг), не более 1,5 г/10 мин

Паспорт разработан в соответствии с требованиями ГОСТ Р Р 2.601-95

№	Характеристика	Значение
7	Материал компрессионного элемента	полиформальдегид
8	Материал уплотнительных кольца	NBR резина

4.Технические требования к фитингам и их соединениям.

4.1. Овальность фитингов в месте установки компрессионного и уплотнительного элементов должна быть не более, указанной в таблице 1.

Таблица 1. Допустимая овальность фитингов в месте установки компрессионного и уплотнительного элементов.

Номинальный диаметр фитинга, мм	Допустимая овальность, мм
20	0,4
25	0,4
32	0,5
40	0,5

4.2. Толщина стенки в любом месте фитинга должна быть не менее рассчитанной для величины максимального рабочего давления 1,6 МПа (PN 16).
4.3. Резьба должна иметь чистую гладкую поверхность без заусенцев, острых кромок и рисок. Наличие ниток с сорванной неполной резьбой, а также дефектов, препятствующих прохождению резьбового калибра, не допускается.
4.4. Цвет корпусов фитингов и гаек – черный (оттенки не регламентируются). Цвет других частей фитинга не определяется. По согласованию с заказчиком (потребителем) допускается изготовление изделий другого цвета.
4.5. Уплотнительные элементы фитинга должны изготовляться из эластомеров в соответствии с нормативными документами на них (EN 681-1 и EN 681-2), обеспечивать герметичность соединений в течение всего установленного срока эксплуатации трубопровода и иметь разрешение Минздрава РФ для транспортировки питьевой воды.
4.6. Показатели свойств фитингов и их соединений с трубами должны соответствовать требованиям, указанным в Таблице 2.

Таблица 2. Технические требования к фитингам и их соединениям

Наименование показателя	Значение показателя
Внешний вид поверхности фитингов	Фитинги должны иметь гладкие наружную и внутреннюю поверхности. На фитингах не допускаются на наружной, внутренней и торцовой поверхностях пузыри, трещины, раковины, посторонние включения, следы деструкции материала, а также дефекты, указанные в ГОСТ 24105, обнаруживаемые визуально без применения увеличительных приборов. Окраска изделий должна быть сплошной и равномерной. Внешний вид поверхности фитингов должен соответствовать контрольному образцу. На поверхности фитингов допускаются: - уступы после удаления литников, высота которых не должна превышать 0,5 мм; - следы от разъема формы и выталкивателей, высотой (глубиной) не более 0,5 мм; - утяжки, размером не более 0,5 мм.
Изменение внешнего вида фитингов после прогрева в воздушной среде при 150 ОС	Отсутствие повреждений (трещины, расслоения, раковины, пузырей, вздутия, открытия линии спая потоков)
Изменение показателя текучести расплава (ПТР) материала фитингов (корпусов и гаек) в сравнении с ПТР исходного материала (230 °С/2,16 кг), %, не более	30
Стойкость фитингов и их соединения с трубами при постоянном внутреннем давлении при 20ОС, ч, не менее	(при давлении 4,0 МПа)
Стойкость фитингов и их соединения с трубами при постоянном внутреннем давлении при 20ОС, ч, не менее	(при давлении 1,92 МПа) 1000

ТЕХНИЧЕСКИЙ ПАСПОРТ ИЗДЕЛИЯ

5. Номенклатура и габаритные размеры

Изображение	Наименование	Артикул	Типоразмер
	Колено 90°	1050020 1050025 1050032 1050040	20 25 32 40
	Колено 90° с внутренней резьбой	11502015 11502020 11502515 11502520 11502525 11503220 11503225 11503232	20x1/2" 20x3/4" 25x1/2" 25x3/4" 25x1" 32x3/4" 32x1" 32x1 1/4"
	Колено 90° с наружной резьбой	11602015 11602020 11602515 11602520 11602525 11603220 11603225 11603232	20x1/2" 20x3/4" 25x1/2" 25x3/4" 25x1" 32x3/4" 32x1" 32x1 1/4"
	Муфта переходная	10202520 10203220 10203225	25x20 32x20 32x25
	Муфта	1010020 1010025 1010032	20 25 32

Изображение	Наименование	Артикул	Типоразмер
	Муфта с внутренней резьбой	11102015 11102020 11102515 11102520 11102525 11103220 11103225 11103232	20x1/2" 20x3/4" 25x1/2" 25x3/4" 25x1" 32x3/4" 32x1" 32x1 1/4"
	Муфта с наружной резьбой	11202015 11202020 11202515 11202520 11202525 11203220 11203225 11203232	20x1/2" 20x3/4" 25x1/2" 25x3/4" 25x1" 32x3/4" 32x1" 32x1 1/4"
	Тройник	1030020 1030025 1030032	20 25 32

6. Условия применения компрессионных фитингов для гарантированного срока службы

Класс эксплуатации	$T_{раб}$, °C	Время при $T_{раб}$, г	$T_{макс}$, °C	Время при $T_{макс}$, г	$T_{авар}$, °C	Время при $T_{авар}$, ч	Область применения
ХВ	20	50	-	-	-	-	Холодное водоснабжение

Примечание –

$T_{раб}$ – рабочая температура или комбинация температур транспортируемой воды, определяемая областью применения;

$T_{макс}$ – максимальная рабочая температура, действие которой ограничено по времени;

$T_{авар}$ – аварийная температура, возникающая в аварийных ситуациях при нарушении систем регулирования.

7. Указания по монтажу и эксплуатации.

7.1.Проектирование, монтаж и эксплуатацию систем трубопроводов с использованием напорных труб и фитингов из полипропилена компрессионного типа следует выполнять в соответствии с требованиями СП 40-102-2000; СН 550-82; отраслевыми и ведомственными нормами, а также рекомендациями производителя, утвержденными в установленном порядке.

7.2. Порядок Монтажа фитингов d 20-63 мм.

7.2.1. Отрежьте трубу под углом 90° при помощи трубореза.

7.2.2. Оденьте накидную гайку и цангу в указанном порядке.

7.2.3. Установите трубу в корпус фитинга через упорную втулку таким образом, чтобы труба прошла через уплотняющее кольцо и коснулось корпуса.

7.2.4. Затяните накидную гайку. Если диаметр не превышает 32 мм, это можно сделать вручную, при большем диаметре рекомендуется использовать гаечный ключ.

8. Указания по эксплуатации и техническому обслуживанию.

8.1. Полипропиленовые компрессионные фитинги должны эксплуатироваться при условиях, указанных в таблице технических характеристик и при режимах, соответствующих принятому классу эксплуатации.

8.2. Полипропиленовые фитинги не допускаются к применению:

- при рабочей температуре транспортируемой жидкости свыше 40ºС ;
- при рабочем давлении , превышающем допустимое для данного класса эксплуатации;
- в помещениях категорий «А,Б,В» по пожарной опасности (п.2.8. СП 40-101-96);
- в помещениях с источниками теплового излучения, температура поверхности которых превышает 130ºС;
-для раздельных систем противопожарного водопровода (п.1.2. СП 40-101-96).

9. Транспортирование и хранение

9.1.Фитинги транспортируют любым видом транспорта в соответствии с правилами перевозки грузов и требованиями погрузки и крепления грузов, действующими на данном виде транспорта.

9.2 Транспортирование следует производить с максимальным использованием вместимости транспортного средства.

9.3. Фитинги следует оберегать от ударов и механических нагрузок, а их поверхность – от нанесения царапин. При перевозке упаковки фитингов необходимо укладывать на ровную поверхность транспортных средств, предохраняя от острых металлических углов и ребер платформы.

9.4 Транспортирование и погрузочно-разгрузочные работы должны производиться при температуре не ниже минус 20°С. Транспортировка упаковок фитингов при более низких температурах допускается только при использовании специальных средств, обеспечивающих фиксацию упаковок с изделиями и соблюдении особых мер предосторожности.

Сбрасывание упаковок фитингов с транспортных средств не допускается.

9.5. Погрузочно-разгрузочные работы на предприятии должны производиться в соответствии с ГОСТ 12.3.020.

9.6. Фитинги следует хранить в неотапливаемых складских помещениях, исключающих вероятность их механических повреждений, или отапливаемых складах не ближе одного метра от отопительных приборов.

9.7. Условия хранения фитингов по ГОСТ 15150 (раздел 10) – условия 1 (Л), 2 (С) или 5 (ОЖ4).

9.8. Высота штабеля при хранении упаковок фитингов не должна превышать 2 метров.

10.Утилизация.

10.1.Утилизация изделия (переплавка, захоронение, перепродажа) производится в порядке, установленном ЗаконамиРФот22августа2004г.№ 122-ФЗ"Об охране атмосферного воздуха", от 10января2003г.№15-ФЗ"Об отходах производства и потребления", а также другими российскими и региональными нормами, актами, правилами, распоряжениями и пр., принятыми во исполнение указанных законов.

11.Гарантийные обязательства.

11.1.Изготовитель гарантирует соответствие полипропиленовых фитингов техническим требованиям паспорта и ГОСТ 32415-2013, при условии соблюдения потребителем правил использования, транспортировки, хранения, монтажа и эксплуатации.

11.2. Гарантия распространяется на все дефекты, возникшие по вине завода - изготовителя.

11.3. Гарантия не распространяется на дефекты, возникшие в случаях:

- нарушения паспортных режимов хранения, монтажа, испытания эксплуатации и обслуживания изделия;
- ненадлежащей транспортировки и погрузо-разгрузочных работ;
- наличия следов воздействия веществ, агрессивных к материалам изделия;
- наличия повреждений, вызванных пожаром, стихией, форс-мажорными обстоятельствами;
- повреждений, вызванных неправильными действиями потребителя.

12.Условия гарантийного обслуживания.

12.1. Претензии к качеству товара могут быть предъявлены в течение гарантийного срока. Гарантийный срок составляет – 24 месяца.

12.2. Неисправные изделия в течение гарантийного срока ремонтируются или обмениваются на новые бесплатно. Решение о замене или ремонте изделия принимает сервисный центр. Замененное изделие или его части, полученные в результате ремонта, переходят в собственность сервисного центра.

12.3. Затраты, связанные с демонтажем, монтажом и транспортировкой неисправного изделия в период гарантийного срока Покупателю не возмещаются.

12.4. В случае необоснованности претензии, затраты на диагностику и экспертизу изделия оплачиваются Покупателем.

ТЕХНИЧЕСКИЙ ПАСПОРТ ИЗДЕЛИЯ

ГАРАНТИЙНЫЙ ТАЛОН №_____

Наименование товара – ***Детали соединительные для полипропиленовых напорных трубопроводов***

Марка, артикул ,типоразмер _____

Количество: _____

Название и адрес торгующей организации _____

_____

Дата продажи _____ Подпись продавца _____

Штамп или печать
торгующей организации

Штамп о приемке

С условиями гарантии СОГЛАСЕН:

ПОКУПАТЕЛЬ _____*(подпись)*

Гарантийный срок – 10 лет с даты продажи конечному потребителю

По вопросам гарантийного ремонта, рекламаций и претензий к качеству изделий обращаться на завод-изготовитель по адресу: Московская область, Пушкинский район, посёлок Зверосовхоза, ул. Соболиная дом 11, строение 1.
тел/факс (495)787-72-83; (495)-258-45-42

При предъявлении претензии к качеству товара, покупатель предоставляет следующие документы:

1. Заявление в произвольной форме, в котором указываются:
- название организации или Ф.И.О. покупателя, фактический адрес и контактные телефоны;
- название и адрес организации, производившей монтаж;
- основные параметры системы, в которой использовалось изделие;
- краткое описание дефекта.
2. Документ, подтверждающий покупку изделия (накладная, квитанция).
3. Акт гидравлического испытания системы, в которой монтировалось изделие.
4. Настоящий заполненный гарантийный талон.

Отметка о возврате или обмене товара:_____
_____
_____

Дата: «_____» _____20_____г. Подпись _____

Паспорт разработан в соответствии с требованиями ГОСТ Р Р 2.601-95