По вопросам продаж и поддержки обращайтесь:

Архангельск (8182)63-90-72
Астана (7172)727-132
Белгород (4722)40-23-64
Брянск (4832)59-03-52
Владивосток (423)249-28-31
Волгоград (844)278-03-48
Вологда (8172)26-41-59
Воронеж (473)204-51-73
Екатеринбург (343)384-55-89
Иваново (4932)77-34-06
Ижевск (3412)26-03-58
Казань (843)206-01-48
Калининград (4012)72-03-81
Калуга (4842)92-23-67
Кемерово (3842)65-04-62
Киров (8332)68-02-04
Краснодар (861)203-40-90
Красноярск (391)204-63-61
Курск (4712)77-13-04
Липецк (4742)52-20-81
Магнитогорск (3519)55-03-13
Москва (495)268-04-70
Мурманск (8152)59-64-93
Набережные Челны (8552)20-53-41
Нижний Новгород (831)429-08-12
Новокузнецк (3843)20-46-81
Новосибирск (383)227-86-73
Орел (4862)44-53-42
Оренбург (3532)37-68-04
Пенза (8412)22-31-16
Пермь (342)205-81-47
Ростов-на-Дону (863)308-18-15
Рязань (4912)46-61-64
Самара (846)206-03-16
Санкт-Петербург (812)309-46-40
Саратов (845)249-38-78
Смоленск (4812)29-41-54
Сочи (862)225-72-31
Ставрополь (8652)20-65-13
Тверь (4822)63-31-35
Томск (3822)98-41-53
Тула (4872)74-02-29
Тюмень (3452)66-21-18
Ульяновск (8422)24-23-59
Уфа (347)229-48-12
Челябинск (351)202-03-61
Череповец (8202)49-02-64
Ярославль (4852)69-52-93

Единый адрес: ctv@nt-rt.ru **Веб-сайт:** www.clivet.nt-rt.ru

Тепловой насос GIGA 2.1-4.1 Clivet

GIGA

2.1÷4.1

new product

Двухсекционный реверсивный тепловой насос
Воздушное охлаждение
Для скрытого монтажа
Мощность от 5 до 8 кВт

GAIA-i Comfort

ErP совместимый

GAIA-i Comfort *идеально подходящий высокоэффективный тепловой насос для квартир со средними и низкими требованиями. Основные особенности:*

- ***ВЫСОКАЯ СЕЗОННАЯ ЭФФЕКТИВНОСТЬ****: гарантируется DC инверторной технологией компрессора, с которой мощность может меняться в зависимости от актуального спроса энергии, тем самым позволяя значительно увеличить сезонную эффективность.*
- ***ARMADIO DA INCASSO****: installabile in soli 35cm di profondità. Integra in un'unica unità tutti gli elementi dell'impianto grazie ad un'ampia varietà di moduli funzionali da selezionare in funzione delle scelte impiantistiche. I moduli sono preassemblati ed installabili anche in tempi diversi.*
- ***ЭФФЕКТИВНОЕ ПРОИЗВОДСТВО ГОРЯЧЕЙ БЫТОВОЙ ВОДЫ:*** *паяно-сварной теплообменник обеспечивает гораздо большую эффективность теплообмена по сравнению с традиционными решениями со статическим теплообменником погружного типа. Это также позволяет производить рециркуляцию бытовой воды в системе через насос, интегрированный в блок. Аккумулирующий бак содержит 150 литров воды.*
- ***ИНТЕГРАЦИЯ С СОЛНЕЧНЫМИ ПАНЕЛЯМИ:*** *Gaia i Comfort может быть оснащена дополнительным паяно-сварным теплообменником для производства горячей бытовой воды бесплатно с помощью энергии от солнечных панелей.*

функции и характеристики

Тепловой насос | С воздушным охлаждением | Внутренняя установка | R-410A | Герметичный Роторный | ELFOControl² | Инвертор DC

Размеры и зоны обслуживания

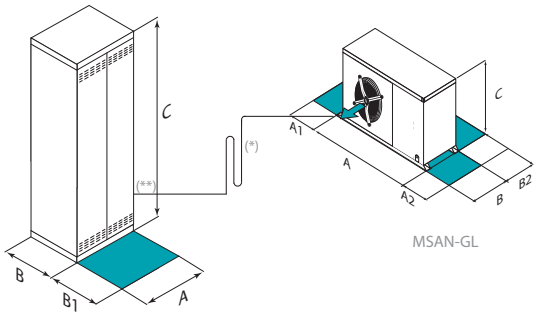

GIGA

Размер – GIGA		A
A - Длина	mm	950
B - Ширина	mm	350
C - Высота	mm	2200
B1	mm	500
Эксплуатационная масса	kg	290

Размер – MSAN-GL		2.1	3.1	4.1
A - Длина	mm	942	942	942
B - Ширина	mm	450	450	450
C - Высота	mm	988	988	988
A1	mm	250	250	250
A2	mm	600	600	600
B2	mm	200	200	200
Эксплуатационная масса	kg	102	105	113

ВНИМАНИЕ! Для бесперебойной работы блока очень важно выдерживать расстояния, показанные зелеными зонами.
(*) Максимальная эквивалентная длина трассы хладагента = 25 м, максимальный перепад высот 15 м
(**) Соединения по воде

Вышеприведенные данные относятся к блоку в стандартном исполнении для указанной конструктивной конфигурации. Для всех других конфигураций - см. в техническом описании.

технические характеристики

Размер – GIGA		2.1	3.1	4.1
Блок для работы с теплыми полами				
A7/W35				
Тепловая мощность	kW	5,20	6,86	8,53
Полная потребляемая мощность блока	kW	1,30	1,75	2,18
COP (EN 14511:2013)	-	4,01	3,93	3,91
A2/W35				
Тепловая мощность	kW	4,07	5,40	6,71
Полная потребляемая мощность блока	kW	1,27	1,71	2,15
COP (EN 14511:2013)	-	3,20	3,16	3,12
A-5/W35				
Тепловая мощность	kW	3,45	4,76	5,82
Полная потребляемая мощность блока	kW	1,23	1,71	2,10
COP (EN 14511:2013)	-	2,79	2,78	2,77
A35/W18				
Холодильная мощность	kW	4,10	5,66	6,47
Полная потребляемая мощность блока	kW	1,05	1,43	1,72
EER (EN 14511:2013)	-	3,90	3,95	3,76
Фанкоилы				
A7/W45				
Тепловая мощность	kW	5,01	6,58	8,59
Полная потребляемая мощность блока	kW	1,57	2,11	2,83
COP (EN 14511:2013)	-	3,19	3,12	3,04
A2/W45				
Тепловая мощность	kW	3,94	5,19	6,82
Полная потребляемая мощность блока	kW	1,53	2,04	2,74
COP (EN 14511:2013)	-	2,58	2,54	2,49
A-5/W45				
Тепловая мощность	kW	3,38	4,57	5,97
Полная потребляемая мощность блока	kW	1,46	1,94	2,60
COP (EN 14511:2013)	-	2,31	2,35	2,29
A35/W7				
Холодильная мощность	kW	3,86	5,16	6,78
Полная потребляемая мощность блока	kW	1,44	1,92	2,73
EER (EN 14511:2013)	-	2,68	2,69	2,48
ESEER	-	4,09	4,08	3,83
Радиаторы				
A7/W55				
Тепловая мощность	kW	4,74	6,31	7,97
Полная потребляемая мощность блока	kW	1,93	2,54	3,49
COP (EN 14511:2013)	-	2,46	2,48	2,28
A2/W55				
Тепловая мощность	kW	3,74	4,94	6,30
Полная потребляемая мощность блока	kW	1,86	2,44	3,36
COP (EN 14511:2013)	-	2,01	2,02	1,88
A-5/W55				
Тепловая мощность	kW	3,23	4,38	5,53
Полная потребляемая мощность блока	kW	1,74	2,28	3,53
COP (EN 14511:2013)	-	1,86	1,92	1,56
Расход жидкости (сторона потребителя) (1)	l/s	0,25	0,33	0,41
Располагаемый напор насоса (1)	kPa	36	31	36
Емкость аккумулирующего бака	l	150	150	150
Номинальное напряжение	V	230/1/50	230/1/50	230/1/50
Уровень звукового давления (1м) наружный блок	dB(A)	49	49	49
Миним. входящ. темп. воздуха (м.т.)	°C	-20	-20	-20
Макс. температура воды на выходе	°C	60	60	60
Директива ErP (Energy Related Products)				
ErP Профиль Горячей Бытовой Воды	-	L	L	L
ErP Энергетический класс – СРЕДНИЙ климат - W55	-	A++	A++	A++
ErP класс упаковки Горячей Бытовой Воды	-	A	A	A
ErP Класс системы – СРЕДНИЙ климат - W55	-	A++	A++	A++

Примечание

Продукт соответствует европейской директиве ErP (Energy Related Products). Включает делегированную комиссию Регламент (EU) No 811/2013 (номинальная тепловая мощность ≤ 70 кВт при определенных условиях) и делегированная комиссия Регламент (EU) No 813/2013 (номинальная тепловая мощность ≤ 400 кВт при определенных условиях)

(1) A7/W35 вода на стороне внутреннего теплообменника 30/35°C; температура наружного воздуха 7°C Сух. терм./ 6°C Мокр.терм.

Характеристики согласно EN 14511:2013

A7/W35 вода во внутреннем ТО 30/35°C; температура воздуха 7°C С.Т./ 6°C М.Т.
A2/W35 вода во внутреннем ТО 30/35°C; температура воздуха 2°C С.Т./ 1,1°C М.Т.
A-5/W35 вода во внутреннем ТО 30/35°C; температура воздуха -5°C С.Т./ -5,4°C М.Т.
A7/W45 вода во внутреннем ТО 40/45°C; температура воздуха 7°C С.Т./ 6°C М.Т.
A2/W45 вода во внутреннем ТО 40/45°C; температура воздуха 2°C С.Т./ 1,1°C М.Т.
A-5/W45 вода во внутреннем ТО 40/45°C; температура воздуха -5°C С.Т./ -5,4°C М.Т.
A7/W55 вода во внутреннем ТО 45/55°C; температура воздуха 7°C С.Т./ 6°C М.Т.
A2/W55 вода во внутреннем ТО 45/55°C; температура воздуха 2°C С.Т./ 1,1°C М.Т.
A-5/W55 вода во внутреннем ТО 45/55°C; температура воздуха -5°C С.Т./ -5,4°C М.Т.
A35/W18 вода во внутреннем ТО 23/18°C; температура воздуха 35°C
A35/W7 вода во внутреннем ТО 12/7°C; температура воздуха 35°C

аксессуары

- **ADIX** Встраиваемый накопительный блок с зажимами для фитингов
- **ACS150X** 150 л аккумулирующий бак для горячей бытовой воды.
- **KDSRX** Гидравлический расцепитель с платой для управления
- **KIRLX** Смешенный усилитель поставляется отдельно
- **KIRHX** Комплект гидравлического усилителя без смешения поставляется отдельно
- **EH04X** Модульные интегрированные электрические нагреватели 2-4 кВт
- **KSOLX** Солнечной тепловой комплект
- **CCGIX** Интегрированный конденсационный газовый нагреватель
- **KTCGPLX** Комплект для преобразования бойлера для работы на сжиженном газе
- **HIDTi5²BX** Термостат температуры и влажности / Пульт дистанционного управления с сенсорным дисплеем для скрытого монтажа (коробка 503) или на стене. Цвет белый
- **HIDTi5²NX** Термостат температуры и влажности / Пульт дистанционного управления с сенсорным дисплеем для скрытого монтажа (коробка 503) или на стене. Цвет черный

Условные обозначения

- Аксессуары, поставляемые отдельно.

По вопросам продаж и поддержки обращайтесь:

Архангельск (8182)63-90-72
Астана (7172)727-132
Белгород (4722)40-23-64
Брянск (4832)59-03-52
Владивосток (423)249-28-31
Волгоград (844)278-03-48
Вологда (8172)26-41-59
Воронеж (473)204-51-73
Екатеринбург (343)384-55-89
Иваново (4932)77-34-06
Ижевск (3412)26-03-58
Казань (843)206-01-48
Калининград (4012)72-03-81
Калуга (4842)92-23-67
Кемерово (3842)65-04-62
Киров (8332)68-02-04
Краснодар (861)203-40-90
Красноярск (391)204-63-61
Курск (4712)77-13-04
Липецк (4742)52-20-81
Магнитогорск (3519)55-03-13
Москва (495)268-04-70
Мурманск (8152)59-64-93
Набережные Челны (8552)20-53-41
Нижний Новгород (831)429-08-12
Новокузнецк (3843)20-46-81
Новосибирск (383)227-86-73
Орел (4862)44-53-42
Оренбург (3532)37-68-04
Пенза (8412)22-31-16
Пермь (342)205-81-47
Ростов-на-Дону (863)308-18-15
Рязань (4912)46-61-64
Самара (846)206-03-16
Санкт-Петербург (812)309-46-40
Саратов (845)249-38-78
Смоленск (4812)29-41-54
Сочи (862)225-72-31
Ставрополь (8652)20-65-13
Тверь (4822)63-31-35
Томск (3822)98-41-53
Тула (4872)74-02-29
Тюмень (3452)66-21-18
Ульяновск (8422)24-23-59
Уфа (347)229-48-12
Челябинск (351)202-03-61
Череповец (8202)49-02-64
Ярославль (4852)69-52-93

Единый адрес: ctv@nt-rt.ru **Веб-сайт:** www.clivet.nt-rt.ru