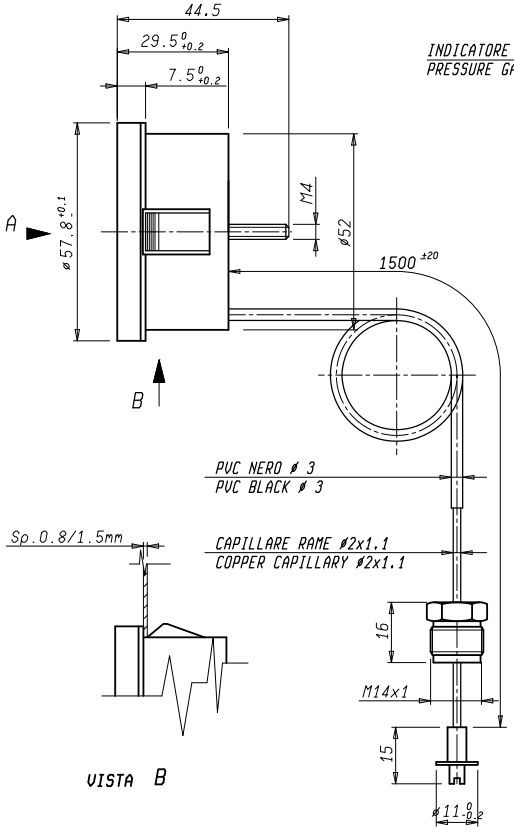

INDICATORE DI PRESSIONE MAX ROSSO
PRESSURE GAUGE MAX RED

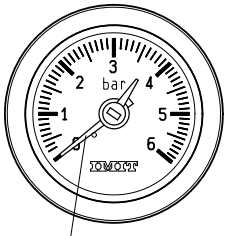

BIANCO / WHITE

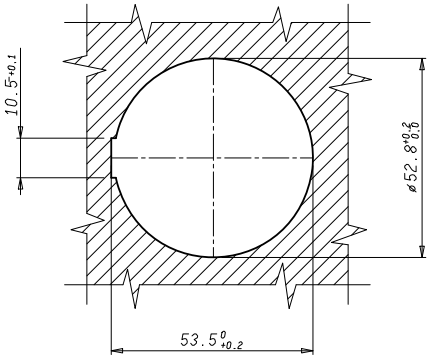

VISTA A

DATI TECNICI - TECHNICAL DATA	
CAMPO DI LAVORO RANGE	0/6 bar
INVOLUCRO IN MATERIALE PLASTICO NERO BLACK PLASTIC HOUSING	
TEMPERATURA MASSIMA SOPPORTAZIONE CORPO MAX WITHSTANDING BODY TEMPERATURE	70° C
SCHERMO NERO/SCRITTE BIANCHE BLACK DIAL/WHITE INSCRIPTION	
CORNICE NERA PIANE PLAIN BLACK FRAME	
TARATURA CALIBRATED	1 bar ±0.2 bar
CONTROLLO CHECK CONTROL	3 bar ±0.3 bar 5 bar ±0.3 bar
RAGGIO MINIMO DI CURVATURA CAPILLARE MIN.CAPILLARY BENDING RADIUS	5 mm

Classe	da 0 a < 6	da 6 a < 30	da 30 a < 120	da 120 a < 315	da 315 a < 1000	da 1000 a ≤ 2000	OLTRE 2000	da 0 a < 10	da 10 a < 50	da 50 a ≤ 100	OLTRE 100
A	±0.05	±0.1	±0.15	±0.2	±0.3	±0.5	-				
B	±0.1	±0.2	±0.3	±0.5	±0.8	±1.2	±2	±1°	±30'	±20'	±10'
C	±0.2	±0.5	±0.8	±1.2	±2	±3	±4				

Peso grezzo — Peso Finito — Progetto N° — Quote senza indicazione di tolleranza: precisione gruppo B — Lunghezza lato minore ∢ α°

Verificato — Modificato — Data — Mod. num.

Diseg. A.CALDERONI 07/03/11 Verif.

Scala 1:1

Sost. il pari codice del 07/03/11

Disegno/Codice 035553

IMOIT Control System Srl

Denominaz. MANOMETRO CIRCOLARE 962/B
ROUND PRESSURE GAUGE

A3

Il presente disegno non può essere riprodotto, copiato o comunicato a terzi senza la nostra autorizzazione, come a termine di legge sui diritti d'autore