АККУМУЛИРУЮЩИЕ БАКИ

NAD, NADO 250, 500, 750, 1000
UKV 102, 300, 500

CZECH PRODUCT

Традиция с 1956 года

DRAŽICE
ЧЛЕН ГРУППЫ NIBE

ОГЛАВЛЕНИЕ

NAD 250 v1, NAD 500 v1, NAD 750 v1, NAD 1000 v1 4

NAD 500 v2, NAD 750 v2, NAD 1000 v2 5

NAD 500 v3, NAD 750 v3, NAD 1000 v3 6

NAD 500 v4, NAD 750 v4, NAD 1000 v4 7

NAD 500 v5, NAD 750 v5, NAD 1000 v5 8

NAD 500 v8 9

NADO 500 v1, NADO 750 v1, NADO 1000 v1 10

NADO 500/300 v1, NADO 750/250 v1 11

NADO 500 v2, NADO 750 v2, NADO 1000 v2 12

NADO 500 v3, NADO 750 v3, NADO 1000 v3 13

NADO 300/20 v6, NADO 500/25 v6, NADO 750/35 v6, NADO 1000/45 v6 14

NADO 500/200 v7, NADO 750/200 v7, NADO 1000/200 v7 16

NADO 800/35 v9, NADO 1000/35 v9, 17

UKV 102, UKV 300, UKV 500 18

ДОПОЛНИТЕЛЬНОЕ ОБОРУДОВАНИЕ 19

АККУМУЛИРУЮЩИЕ БАКИ

Аккумулирующие баки служат для **аккумулирования избыточного тепла** от его источника. Источником тепла может быть котел на твердом топливе, тепловой насос, солнечные коллекторы, каминный вкладыш и т. д. Некоторые модели баков позволяют комбинировать подключение нескольких источников.

Баки типа **NAD** служат только **для сохранения тепла в системе отопления**, тип **NADO** позволяет **и прямой нагрев технической воды** во внутренней эмалированной емкости или предварительный подогрев для дальнейшего водонагревателя. Баки с теплообменниками из трубок невозможно применить для проточного нагрева теплой технической воды, кроме типа баков v6 и v9, которые поставляются с теплообменником из нержавеющей стали.

Все зависит от температуры отопительной воды, которая аккумулируется в баке. Подключение к котлу, в большинстве случаев, позволяет прямой нагрев ТХВ во внутреннем баке на требуемую температуру, и напротив, подключение к солнечным коллекторам или тепловому насосу, позволяет производить только предварительный подогрев ТХВ поэтому необходимо подключить следующий водонагреватель, например, электрический, который дополнительно подогреет воду до требуемой температуры. Дальнейшее решение - это установка в аккумулирующий бак электрического термоэлемента, что позволяет электрический нагревательный блок TJ 6/4" или нагревательный фланец ТРК.

Применение аккумулирующего бака в отопительной системе с котлом на твердом топливе, позволяет позволяет котлу при подходящей температуре работать в оптимальном режиме, а следовательно дальнейшую финансовою экономию пользователя.

NAD 250 v1
NAD 500 v1
NAD 750 v1
NAD 1000 v1

Аккумулирующий бак **NAD 250 v1** - это стальная емкость объемом 250 литров отопительной воды для стационарной вертикальной установки. Бак предназначен для комбинации с тепловыми насосами, но может быть применена и с иным источником тепла. Полиуретановая изоляция является составной частью бака.

Аккумулирующие баки **NAD 500, 750** и **1000 v1** выпускаются с возможностью установки от одного до трех фланцев. Фланец с межцентровым расстоянием болтов 210 мм можно использовать для монтажа фланцевого нагревательного элемента TPK. По заказу покупателя размещение патрубков и их количество можно изменить. В стандартном исполнении фланец заглушен. Аккумулирующие баки можно купить без изоляции, с изоляцией 80 мм или с высококачественной изоляцией Symbio из полиэфирной ваты.

NAD 250 v1

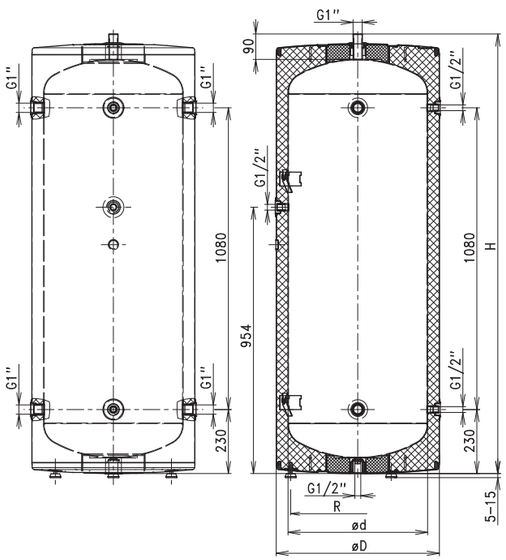

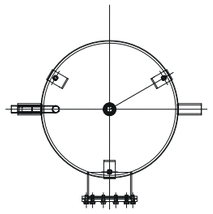

NAD 500-1000 v1

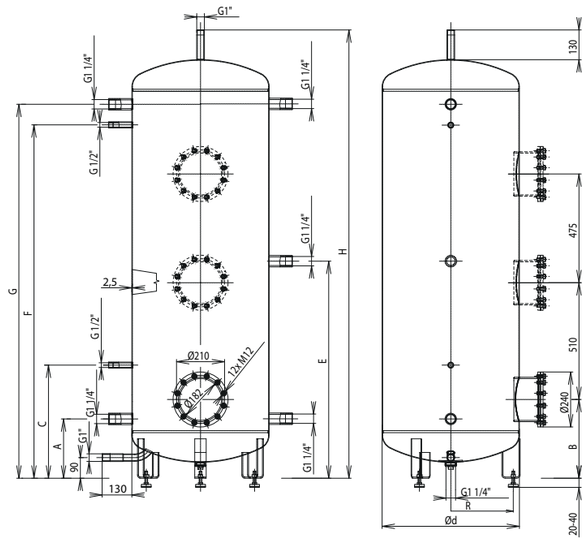

Максимальное давление воды в резервуаре	0,3 МПа
Максимальная температура отапливающей воды в резервуаре	90 °C

Объем (л)	Диаметр с изоляцией Symbio D [мм]	Диаметр d [мм]	A	B	C	E	F	G	H	R
260	584	500	см. чертеж NAD 250 v1						1573	240
475	800	600	260	344	494	948	1545	1635	1958	273
750	950	750	272	356	506	960	1557	1647	2014	345
990	1050	850	287	371	521	975	1572	1662	2030	390

NAD 500 v2
NAD 750 v2
NAD 1000 v2

Аккумулирующие баки **NAD v2** выпускаются с возможностью установки патрубков G 1½". Патрубок G 1½" можно использовать для монтажа .электрического нагревателя TJ 6/4".

Возможна поставка аккумулирующих баков и с большим количеством патрубков, по заказу покупателя размещение патрубков и их количество можно изменить. В стандартном исполнении патрубок заглушен. Аккумулирующие баки можно купить без изоляции, с изоляцией 80 мм или с высококачественной изоляцией Symbio из полиэфирной ваты.

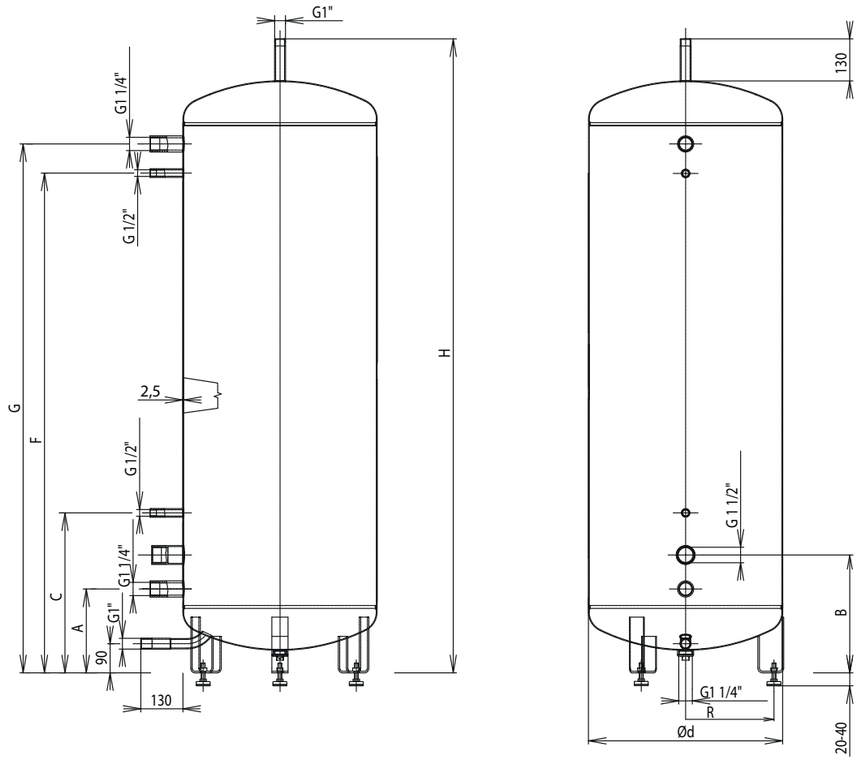

Максимальное давление воды в резервуаре	0,3 МПа
Максимальная температура отапливающей воды в резервуаре	90 °C

Объем (л)	Диаметр с изоляцией Symbio D [мм]	Диаметр d [мм]	A	B	C	F	G	H	R
475	800	600	260	364	494	1545	1635	1958	273
750	950	750	272	376	506	1557	1647	2014	345
990	1050	850	287	391	521	1572	1662	2030	390

NAD 300 v3
NAD 500 v3
NAD 750 v3
NAD 1000 v3

Аккумулирующие баки **NAD v3** выпускаются в двух исполнениях, с фланцем с межцентровым расстоянием болтов 210 мм, для монтажа фланцевого нагревателя ТРК или без фланца, только с патрубками. В стандартном исполнении фланец заглушен.

Аккумулирующие баки можно купить без изоляции, с поролоновой изоляцией 80 мм или с высококачественной изоляцией Symbio 100 мм из полиэфирной ваты.

NAD 300 v3

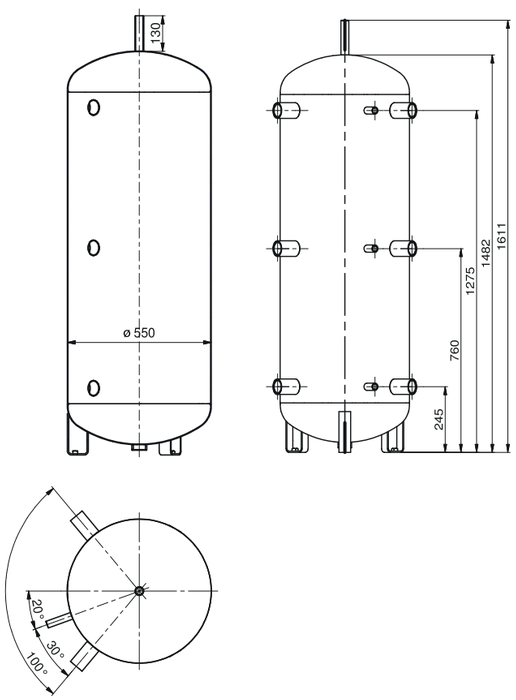

NAD 500-1000 v3

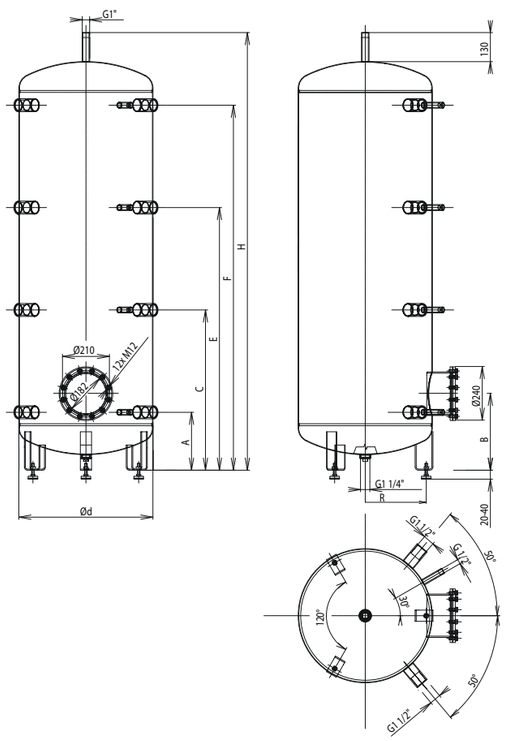

Максимальное давление воды в резервуаре	0,3 МПа
Максимальная температура отапливающей воды в резервуаре	90 °C

Объем (л)	Диаметр с изоляцией Symbio D [мм]	Диаметр d [мм]	A	B	C	E	F	H	R
300	750	550	см. чертеж NAD 300 v3						
475	800	600	260	344	717	1175	1635	1958	273
750	950	750	272	356	729	1187	1647	2014	345
990	1050	850	287	371	744	1202	1662	2030	390

NAD 500 v4
NAD 750 v4
NAD 1000 v4

Аккумулирующие баки **NAD v4** выпускаются с фланцем с межцентровым расстоянием болтов 210 мм, для монтажа фланцевого нагревателя ТРК. Возможно выпускать баки и с большим количеством фланцев. По заказу покупателя размещение патрубков и их количество можно изменить. В стандартном исполнении фланец заглушен.

Бак содержит теплообменник с теплообменной площадью 1,5 м² для подключения дальнейшего источника тепла (например, системы солнечных коллекторов). Аккумулирующие баки можно купить без изоляции, с изоляцией 80 мм или с высококачественной изоляцией Symbio из полиэфирной ваты.

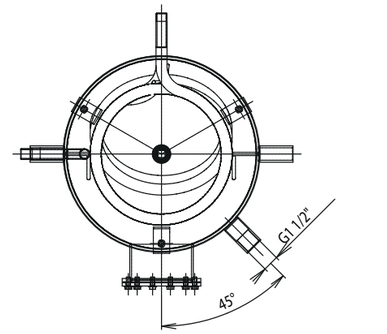

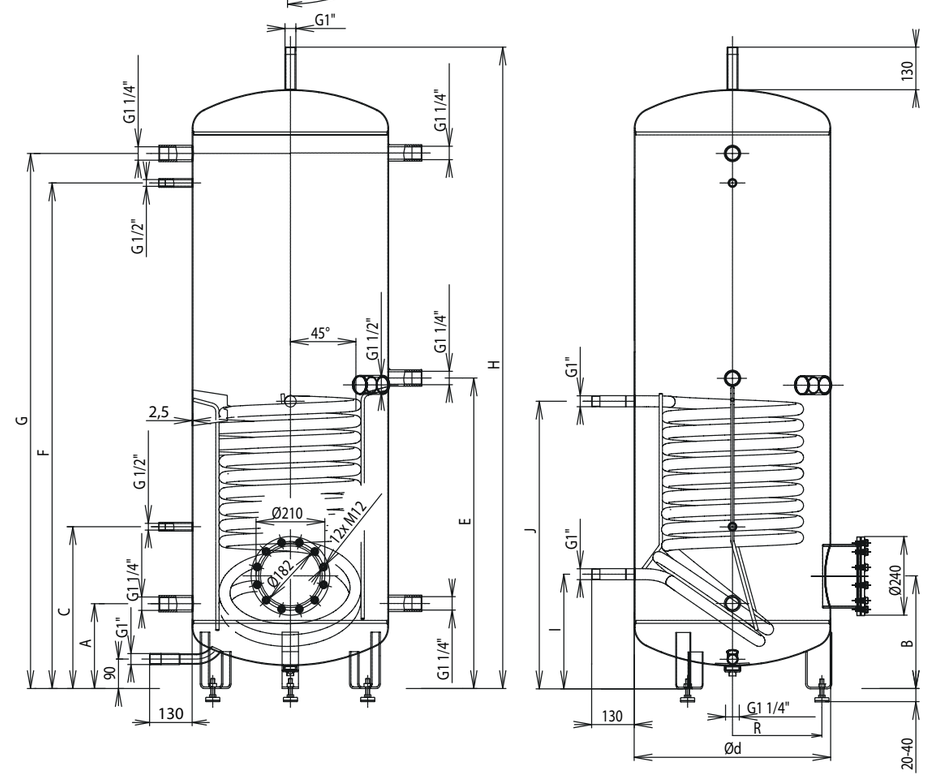

Максимальное давление воды в резервуаре	0,3 МПа
Максимальная температура отапливающей воды в резервуаре	90 °C
Максимальное давление отапливающей воды в теплообменнике	1 МПа
Максимальная температура отапливающей воды в теплообменнике	110 °C

Патрубок G 1 ½" используется для установки электронагрева над солнечной системой отопления.

Объем (л)	Диаметр с изоляцией Symbio D [мм]	Диаметр d [мм]	A	B	C	E	F	G	H	I	J	R
462	800	600	260	344	494	948	1545	1635	1958	350	878	273
737	950	750	272	356	506	960	1557	1647	2014	362	890	345
977	1050	850	287	371	521	975	1572	1662	2030	377	905	390

NAD 500 v5
NAD 750 v5
NAD 1000 v5

Аккумулирующие баки **NAD v5** выпускаются с фланцем с межцентровым расстоянием болтов 210 мм, для монтажа фланцевого нагревателя ТРК. Возможно выпускать баки и с большим количеством фланцев. По заказу покупателя размещение патрубков и их количество можно изменить. В стандартном исполнении фланец заглушен.

Бак содержит два теплообменника, каждый с теплообменной площадью 1,5 м² для подключения дальнейшего источника тепла (например, системы солнечных коллекторов). Аккумулирующие баки можно купить без изоляции, с изоляцией 80 мм или с высококачественной изоляцией Symbio из полиэфирной ваты.

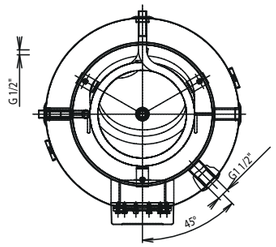

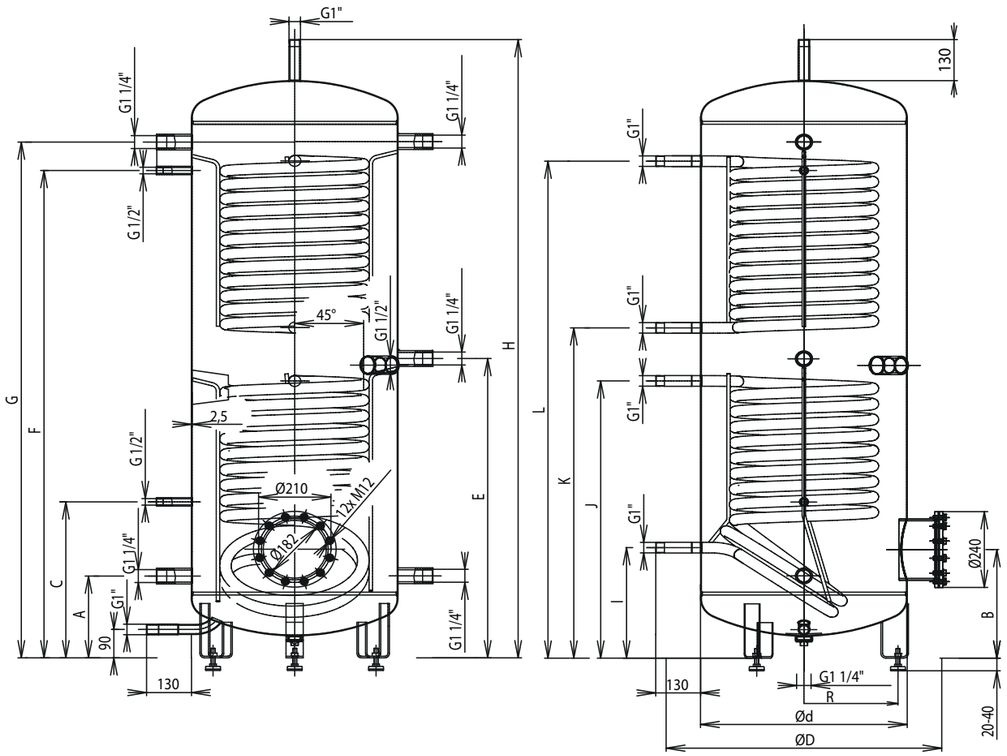

Максимальное давление воды в резервуаре	0,3 МПа
Максимальная температура отапливающей воды в резервуаре	90 °C
Максимальное давление отапливающей воды в теплообменнике	1 МПа
Максимальная температура отапливающей воды в теплообменнике	110 °C

Патрубок G 1 ½" используется для установки электронагрева над солнечной системой отопления.

Объем (л)	Диаметр с изоляцией Symbio D [мм]	Диаметр d [мм]	A	B	C	E	F	G	H	I	J	K	L	R
449	800	600	260	344	494	948	1545	1635	1958	350	878	1046	1574	273
724	950	750	272	356	506	960	1557	1647	2014	362	890	1061	1589	345
964	1050	850	287	371	521	975	1572	1662	2030	377	905	1079	1607	390

NAD 500 v8

Новый аккумулирующий бак **NAD 500 v8** оборудован высококачественной, усиленной изоляцией, которая позволяет круглогодовую наружную эксплуатацию с минимальными потерями тепла. Наружный бак экономит место в Вашем доме а внешняя поверхность его изоляции позволяет покраску фасадной краской. Перед покраской изоляции фасадной краской посоветуйтесь с производителем краски!

Тепловые потери наружного бака NAD 500 v8 при относительной влажности окружающей среды 52%.

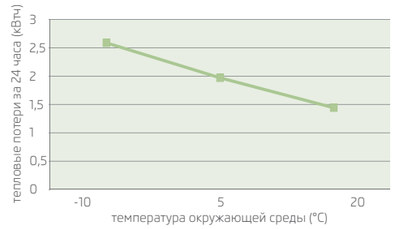

Рекомендуемое расстояние между баком и стеной дома при установке.

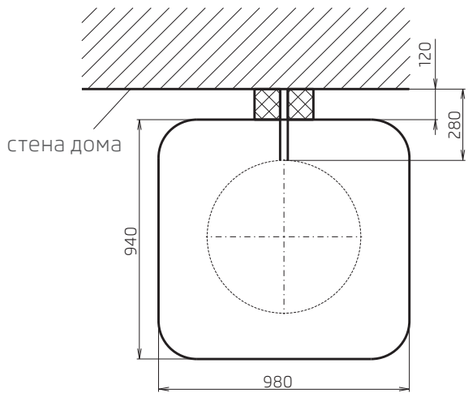

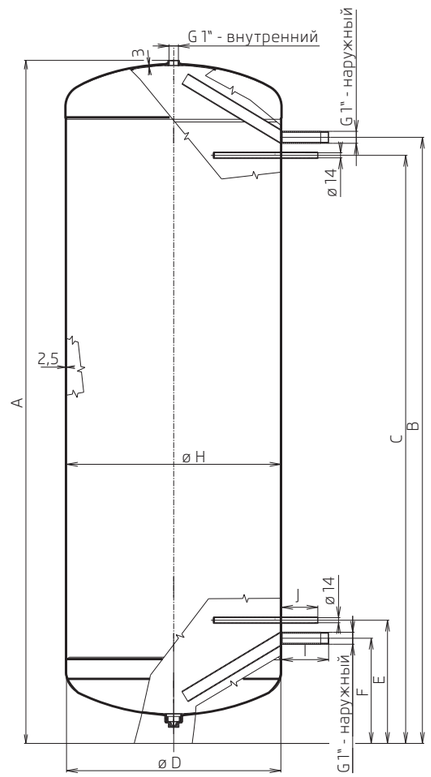

Максимальное давление воды в резервуаре	0,3 МПа
Максимальная температура отапливающей воды в резервуаре	80 °C

Объем (л)	Диаметр d [мм]	A	B	C	E	F	H	I	J
500	600	1895	1682	1632	342	292	600	130	100

NADO 500 v1
NADO 750 v1
NADO 1000 v1

Аккумулирующие баки **NADO v1** выпускаются с фланцем с межцентровым расстоянием болтов 210 мм, для монтажа фланцевого нагревателя ТРК. В стандартном исполнении фланец заглушен. Бак содержит внутренний эмалированный резервуар объемом 100, 160 или 200 литров в соответствии с размерами аккумулирующего бака.

Аккумулирующие баки можно купить без изоляции, с поролоновой изоляцией 80 мм или с высококачественной изоляцией Symbio из полиэфирной ваты.

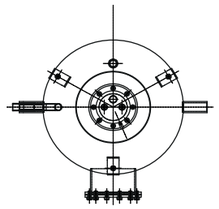

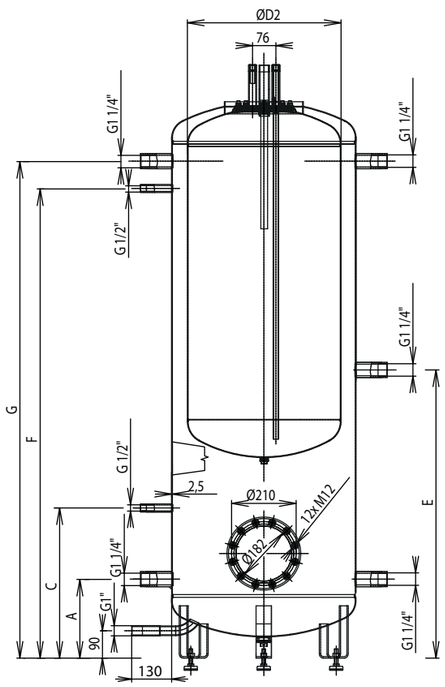

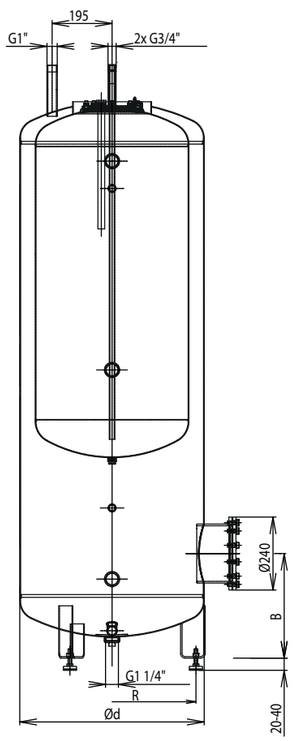

Максимальное давление воды в резервуаре	0,3 МПа
Максимальная температура отапливающей воды в резервуаре	90 °C
Максимальное давление отапливающей воды во внутреннем резервуаре	0,6 МПа
Максимальная температура отапливающей воды во внутреннем резервуаре	90 °C

Тип	Объем резервуара [л]		
	ø D2 = 320 мм	ø D2 = 500 мм	ø D2 = 500 мм
NADO 500	92	170	210
NADO 750	92	170	210
NADO 1000	92	170	210

Тип	Теплообменная поверхность [м²]
NADO 500-100, 750-100, 1000-100	1,25
NADO 500-160, 750-160, 1000-160	1,62
NADO 500-200, 750-200, 1000-200	1,95

Объем (л) *	Диаметр с изоляцией Symbio D [мм]	Диаметр d [мм]	A	B	C	E	F	G	H	R
475	800	600	260	344	494	948	1545	1635	1951	273
750	950	750	272	356	506	960	1557	1647	2015	345
990	1050	850	287	371	521	975	1572	1662	2037	390

* Для расчета объема отапливающей воды необходимо вычесть объем внутреннего резервуара.

NADO 500/300 v1
NADO 750/250 v1

Двустенные водонагреватели **NADO 500/300 v1** и **NADO 750/250 v1** - это специально сконструированные аккумуляционные резервуары для нагрева теплой воды в системах отопления с тепловыми насосами, но их можно применить и с иными источниками тепла.

Водонагреватели состоят из двух стальных баков, которые по всему периметру соединены сварным швом. Это техническое решение предотвращает повреждение плавающего резервуара при манипуляции и установке.

Аккумулирующие баки можно купить без изоляции, с поролоновой изоляцией 80 мм или с высококачественной изоляцией Symbio из полиэфирной ваты.

NADO 500/300 v1

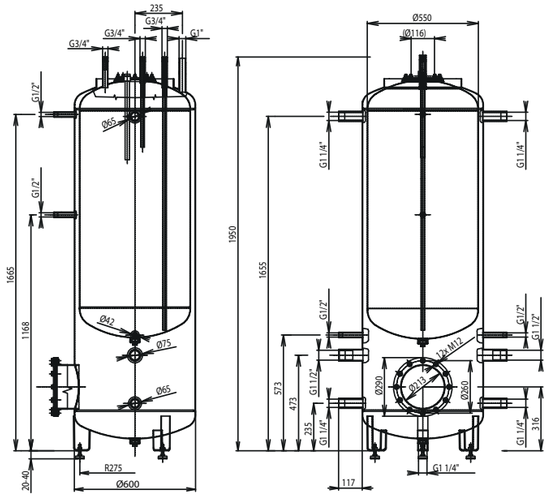

NADO 750/250 v1

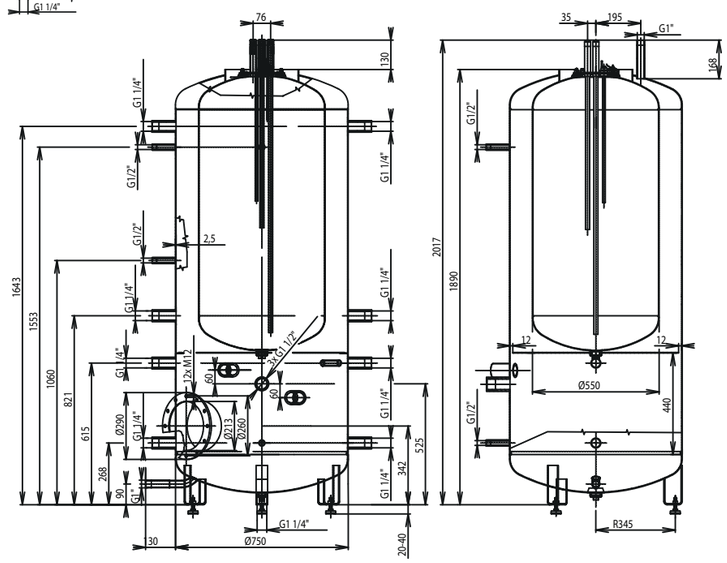

Тип	NADO 500/300 v1	NADO 750/250 v1
Объём внешнего резервуара [л]	196	512
Объём внутреннего резервуара [л]	279	260
Максимальное давление в внешнем резервуаре [МПа]	0,3	0,3
Максимальное давление в внутреннем резервуаре [МПа]	0,6	0,6
Теплообменная поверхность [м²]	2,58	2,15
Перенос тепла при температуре воды 50 °C [кВт-ч]	18,2	14,83
Количество теплой воды 40 °C [л]	417	340
Максимальная температура в внутреннем/внешнем резервуаре [°C]	90	90
Максимальная мощность электрического нагревательного элемента серии TJ 6/4" [кВт]	9	27 (3x9)
Максимальная длина электрического нагревательного элемента серии TJ 6/4" [мм]	680	830

NADO 500 v2
NADO 750 v2
NADO 1000 v2

Аккумулирующие баки **NADO v5** выпускаются с фланцем с межцентровым расстоянием болтов 210 мм, для монтажа фланцевого нагревателя ТРК. В стандартном исполнении фланец заглушен. Бак содержит внутренний эмалированный резервуар объемом 100 или 140 литров и теплообменник площадью 1,5 m^2 для подключения дальнейшего источника тепла (например, системы солнечных коллекторов).

Бак **NADO v2** с резервуаром 140 литров можно дополнить между теплообменником и резервуаром патрубком G 1½", для установки электрического нагревателя серии TJ 6/4" предназначенного для дополнительного нагрева.
Аккумулирующие баки можно купить без изоляции, с поролоновой изоляцией 80 мм или с высококачественной изоляцией Symbio из полиэфирной ваты.

Внутренний бак 100 литров

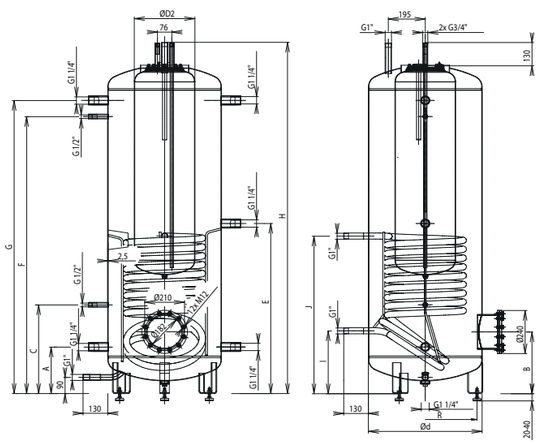

Внутренний бак 140 литров

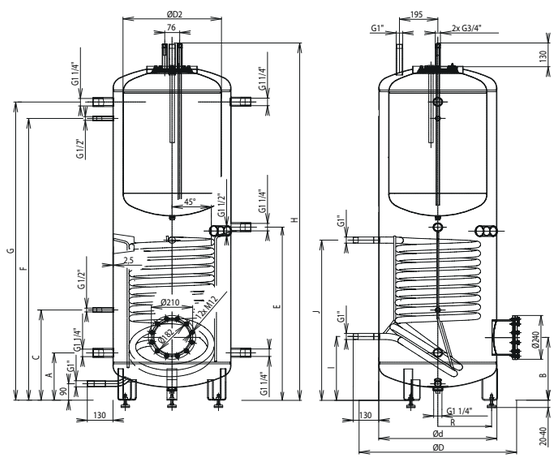

Патрубок G 1½" рекомендован для расположения электронагрева над солнечной системой отопления у баков с внутренним резервуаром 140 литров.

Максимальное давление воды в резервуаре	0,3 МПа
Максимальная температура отапливающей воды в резервуаре	90 °C
Максимальное давление воды в теплообменнике	1 МПа
Максимальная температура отапливающей воды в теплообменнике	110 °C
Максимальное давление отапливающей воды во внутреннем резервуаре	0,6 МПа
Максимальная температура отапливающей воды во внутреннем резервуаре	90 °C

Тип	Объем резервуара [л]	
	ø D2 = 320 мм	ø D2 = 500 мм
NADO 500	92	140
NADO 750	92	140
NADO 1000	92	140

Тип	Теплообменная поверхность [m^2]
NADO 500-100, 750-100, 1000-100	1,25

Объем (л) *	Диаметр с изоляцией Symbio D [мм]	Диаметр d [мм]	A	B	C	E	F	G	H	I	J	R
462	800	600	260	344	494	948	1545	1635	1951	350	878	273
737	950	750	272	356	506	960	1557	1647	2015	362	890	345
977	1050	850	287	371	521	975	1572	1662	2037	377	905	390

* Для расчета объема отапливающей воды необходимо вычесть объем внутреннего резервуара.

NADO 500 v3
NADO 750 v3
NADO 1000 v3

Аккумулирующие баки **NADO v3** выпускаются с фланцем с межцентровым расстоянием болтов 210 мм для монтажа фланцевого нагревателя ТРК. В стандартном исполнении фланец заглушен. Бак содержит внутренний эмалированный резервуар объемом 100 литров и два теплообменника, теплообменной площадью 1,5 $м^2$ каждый, для подключения дальнейшего источника тепла (например, системы солнечных панелей). По заказу покупателя размещение патрубков и их количество можно изменить.

Аккумулирующие баки можно купить без изоляции, с поролоновой изоляцией 80 мм или с высококачественной изоляцией Symbio из полиэфирной ваты.

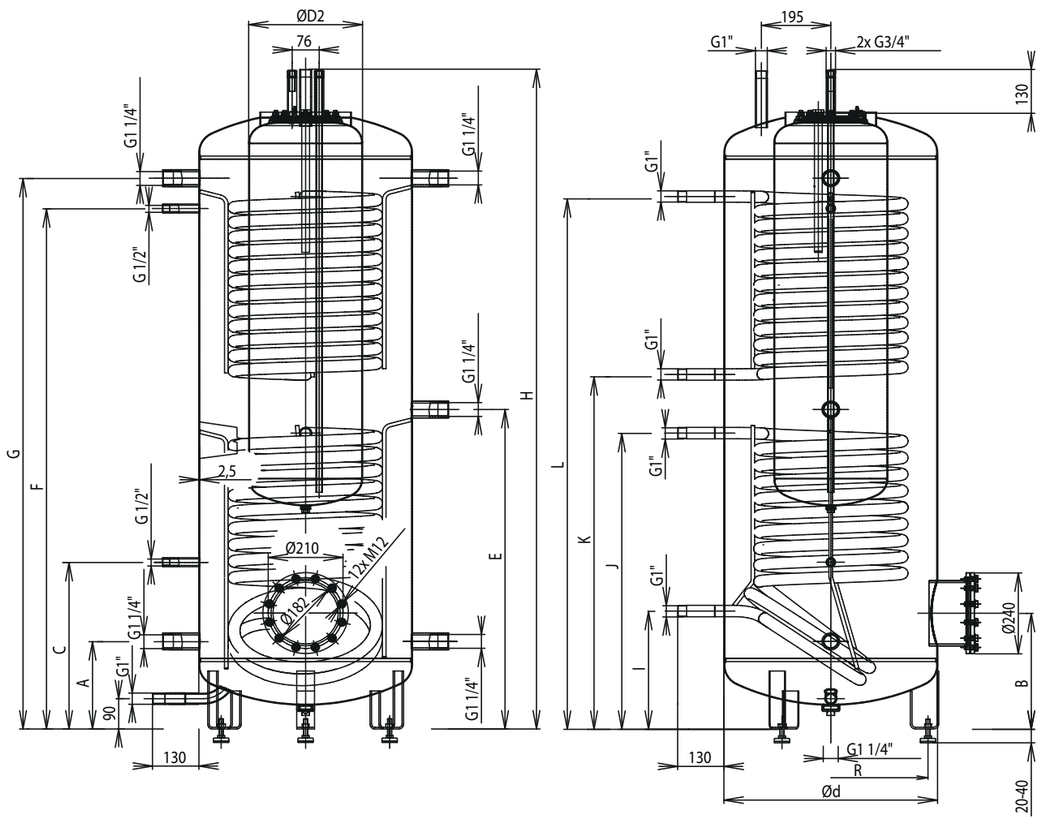

Максимальное давление воды в теплообменнике	1 МПа
Максимальная температура отапливающей воды в теплообменнике	110 °C
Максимальное давление воды во внутреннем резервуаре	0,6 МПа
Максимальная температура отапливающей воды во внутреннем резервуаре	90 °C

Объем (л) *	Диаметр с изоляцией Symbio D [мм]	Диаметр d [мм]	A	B	C	E	F	G	H	I	J	K	L	R
449	800	600	260	344	494	948	1545	1635	1951	350	878	1046	1574	273
724	950	750	272	356	506	960	1557	1647	2015	362	890	1061	1589	345
964	1050	850	287	371	521	975	1572	1662	2037	377	905	1079	1607	390

* Для расчета объема отапливающей воды необходимо вычесть объем внутреннего резервуара.

NADO 300/20 v6
NADO 500/25 v6
NADO 750/35 v6
NADO 1000/45 v6

Аккумулирующие баки **NADO v6** - это специально сконструированные баки с встроенным теплообменником из нержавеющей стали для получения горячей технической воды в системах отопления и со стальным спиральным теплообменником для подключения дальнейшего источника тепла (например, солнечных коллекторов или теплового насоса). Можно применить специальный электрический нагревательный элемент TJ 6/4" с удлиненной охлаждающей частью, максимально 2 x 6 кВт.

NADO 500-1000 v6

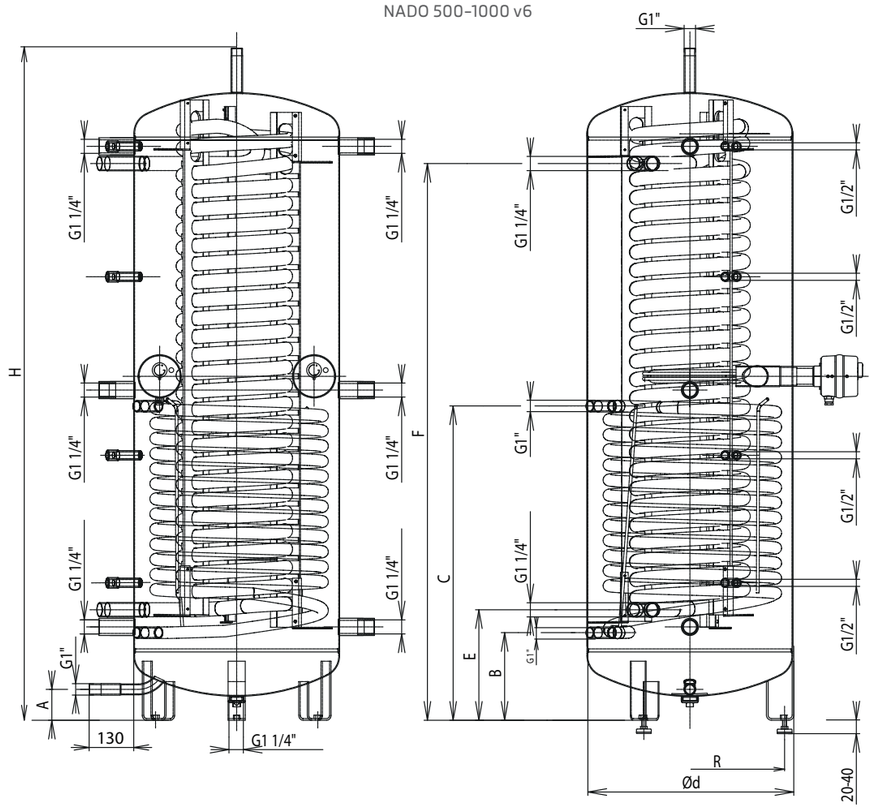

NADO 300 v6

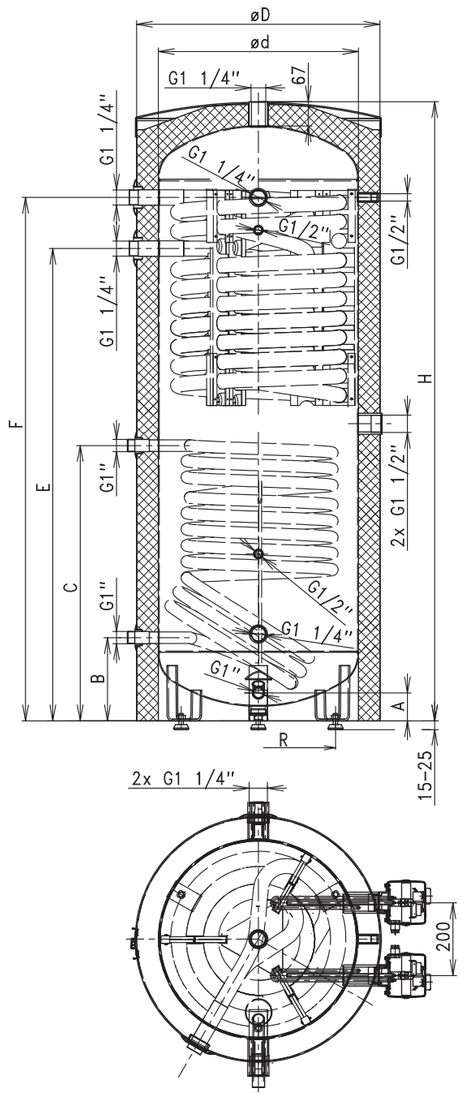

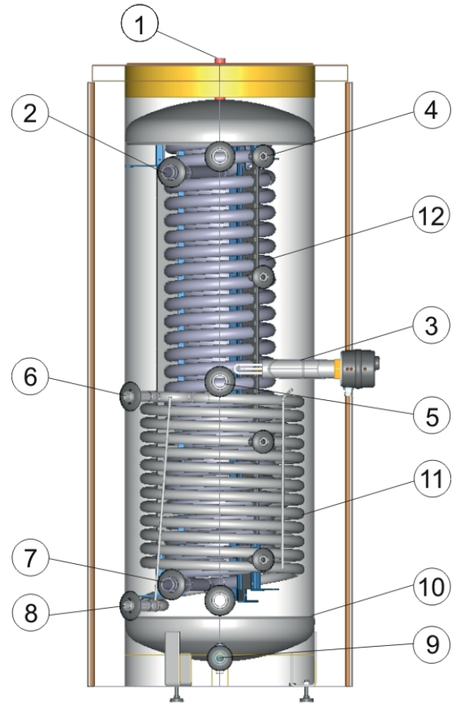

1 Деаэрация (выход отопительной воды)
2 Выход теплой технической воды G 1¼"
3 Штуцер для дополнительного нагревательного элемента TJ 6/4" с удлиненной охлаждаемой частью (2x)
4 Штуцер для гильзы датчика 4x G ½"
5 Штуцер для подключения дополнительного источника отопительной воды 6x G 1¼"
6 Вход в теплообменник G 1" (SOLAR)
7 Вход холодной воды G 1¼"
8 Выход из теплообменника G 1" (SOLAR)
9 Штуцер для выпуска G 1"
10 Стальной резервуар
11 Теплообменник для подключения солнечных коллекторов (теплового насоса)
12 Погружной теплообменник из нержавеющей стали для проточного нагрева воды

Тип	NADO 300/20 v6	NADO 500/25 v6	NADO 750/35 v6	NADO 1000/45 v6
Объем бака [л]	300	418	702	913
Вес бака [кг]	100	135	164	199
Теплообменная поверхность нержавеющего теплообменника [м²]	4,5	6,25	8,5	10
Поверхность теплообменника [м²]	1,6	2,2	2,2	3,3
Максимальное давление воды в баке [МПа]	0,3	0,3	0,3	0,3
Максимальное давление воды в теплообменнике из нержавеющей стали [МПа]	0,6	0,6	0,6	0,6
Максимальное давление воды в теплообменнике [МПа]	1	1	1	1
Максимальная температура воды в баке и теплообменнике [°C]	90	90	90	90
Количество теплой воды 40 °C при температуре воды в баке 53 °C [л]	210	260	490	750
Количество теплой воды 40 °C при температуре воды в баке 80 °C [л]	520	650	1170	1450
Максимальная мощность электрического нагревательного элемента серии TJ 6/4" с удлиненной охлаждающей части [кВт]	2x4,5	2x6	2x6	2x6

Объем (л) *	Диаметр с изоляцией Symbio D [мм]	Диаметр d [мм]	A	B	C	E	F	H	R
315	650	550	80	229	757	1298	1439	1702	245
435	800	600	90	255	915	322	1622	1958	273
700	950	750	98	268	882	318	1678	2014	345
930	1050	850	90	267	967	367	1687	2030	390

NADO 500/200 v7
NADO 750/200 v7
NADO 1000/200 v7

Аккумулирующие баки **NADO v7** - это специально сконструированные баки с внутренним стальным эмалированным резервуаром для нагрева теплой технической воды в системах отопления и стальным спиральным теплообменником для подключения дополнительного источника тепла (например, солнечных коллекторов). Можно применить специальный электрический нагревательный элемент TJ 6/4" с удлиненной охлаждающей частью, максимально 2x 6 кВт.

NADO 500 v7

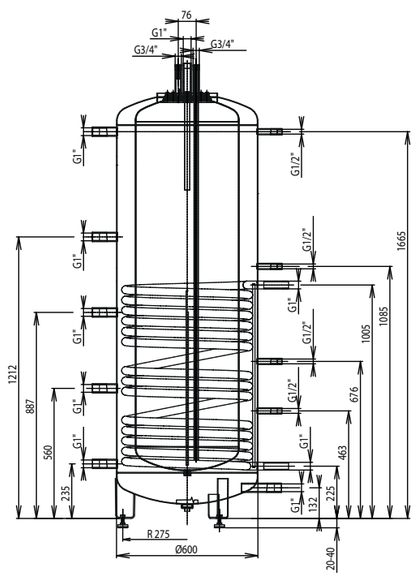

NADO 750, 1000 v7

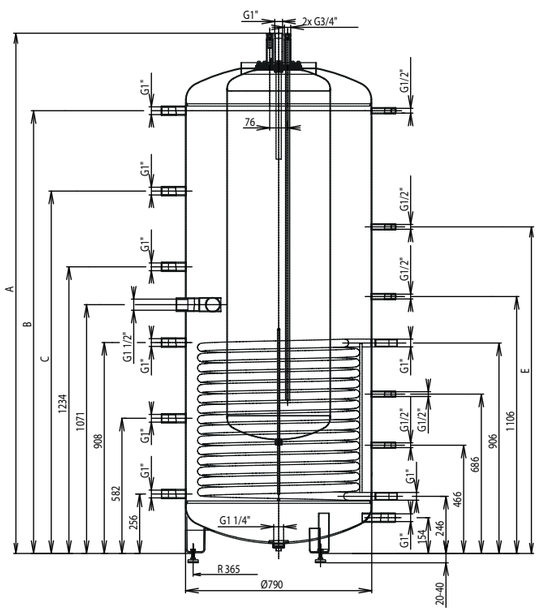

1 Выход отопительной воды G 1"
2 Вход холодной воды G ¾"
3 Выход теплой технической воды G ⅝"
4 Штуцер для дополнительного нагревательного элемента TJ 6/4" с удлиненной охлаждаемой частью (2x)
5 Штуцер для гильзы датчика 6x G ½"
6 Штуцер для подключения дополнительного источника отопительной воды 6x G 1"
7 Вход в теплообменник G 1" (SOLAR)
8 Выход из теплообменника G 1" (SOLAR)
9 Штуцер для выпуска G 1"
10 Стальной резервуар
11 Теплообменник для подключения солнечных коллекторов (теплового насоса)
12 Внутренние эмалированные резервуары для нагрева технической воды

Тип	NADO 750/200 v7	NADO 1000/200 v7
A	1946	2250
B	1606	1906
C	-	1560
E	-	1406
F	1606	1896

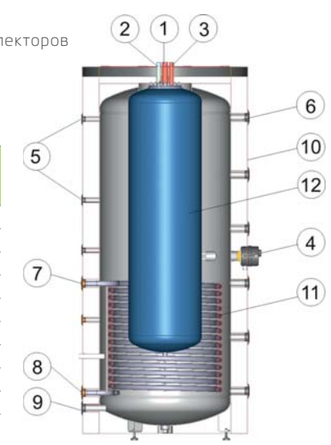

Тип	NADO 500/200 v7	NADO 750/200 v7	NADO 1000/200 v7
Объем бака [л]	220	560	707
Объём внутреннего резервуара [л]	233	233	233
Вес бака [кг]	166	200	231
Поверхность теплообменника [м²]	2,5	3,3	3,3
Теплообменная поверхность внутренней емкости [м²]	2,29	2,29	2,29
Максимальное давление воды в баке [МПа]	0,3	0,3	0,3
Максимальное давление воды во внутреннем резервуаре [МПа]	0,6	0,6	0,6
Максимальное давление воды в теплообменнике [МПа]	1	1	1
Максимальная температура воды в баке и теплообменнике [°C]	90	90	90
Максимальная мощность электрического нагревательного элемента серии TJ 6/4" с удлиненной охлаждающей частью [кВт]	-	2x6	2x6

NADO 800/35 v9
NADO 1000/35 v9

Аккумулирующие баки **NADO v9** изготавливаются с объемом 800 и 1000 литров. Баки и трубчатые теплообменники изготовлены из стали, без обработки внутренней поверхности, наружная поверхность баков покрыта защитной краской. Отдельные версии оснащаются трубчатым теплообменником и погруженным нержавеющим теплообменником объемом 35 литров и двумя штуцерами G 1½" мм с возможностью установки электрического нагревательного элемента серии TJ 6/4".

1 Деаэрация (выход отопительной воды) - G 1"
2 Выход теплой технической воды G 1¼"
3 Стальной резервуар
4 Теплообменник для подключения дополнительного источника тепла
5 Штуцер для дополнительного нагревательного элемента TJ 6/4" - G 1½" (2x)
6 Погружной теплообменник из нержавеющей стали для проточного нагрева воды
7 Теплообменник для подключения солнечных коллекторов (теплового насоса)
8 Вход холодной воды - G 1¼"
9 Вход в теплообменник - G 1"
10 Штуцер для подключения дополнительного источника отопительной воды - G 1½" (3x)
11 Выход из теплообменника - G 1"
12 Вход в теплообменник (solar) - G 1"
13 Штуцер для гильзы датчика - G ½" (6x)
14 Стратификационная трубка
15 Выход из теплообменника (solar) - G 1"

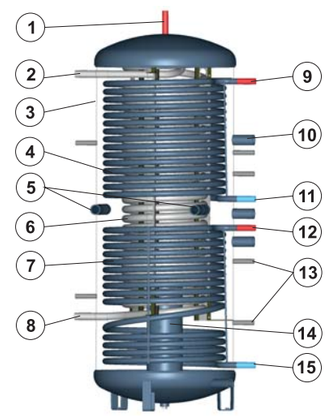

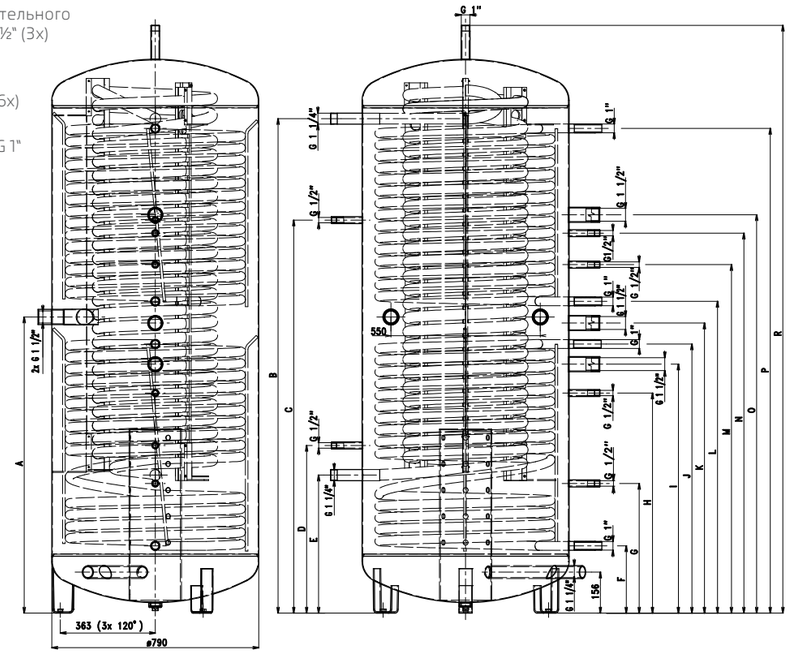

Тип	NADO 800/35 v9	NADO 1000/35 v9
Объем бака (л)	820	956
Объем нержавеющего теплообменника [л]	35	35
Объем нижнего теплообменника [л]	25	25
Объем верхнего теплообменника [л]	18	25
Вес [кг]		
Теплообменная поверхность нержавеющего теплообменника [м²]	8,5	8,5
Теплообменная поверхность нижнего теплообменника [м²]	3,3	3,3
Теплообменная поверхность верхнего теплообменника [м²]	2,2	3,3
Максимальное давление в резервуаре [МПа]	0,3	0,3
Максимальное давление нержавеющего теплообменника [МПа]	0,6	0,6
Максимальное давление нижнего и верхнего теплообменника [МПа]	1	1
Максимальная температура воды в баке и теплообменнике [°C]	90	90
Количество теплой воды 40 °C при температуре воды в баке 53 °C [л]	490	539
Количество теплой воды 40 °C при температуре воды в баке 80 °C [л]	1170	1287
Максимальная мощность электрического нагревательного элемента серии TJ 6/4" [кВт]	2x6	2x6

Тип	NADO 800/35 v9	NADO 1000/35 v9
A	1017	1130
B	1943	1887
C	1290	1500
D	570	640
E	256	527
F	287	257
G	465	495
H	-	840
I	877	950
J	947	1027
K	1017	1107
L	1113	1190
M	1190	1330
N	1290	1450
O	1390	1520
P	1550	1850
R	1943	2243

UKV 102
UKV 300
UKV 500

Баки **UKV** разработаны специально для применения с тепловыми насосами. Они служат в качестве расширительных баков для экономичного использования тепловых насосов. Баки также могут работать как анулоид. С помощью UKV также можно достигать большего протока в системе отопления.

Баки **UKV 102** также служат для накопления холода.

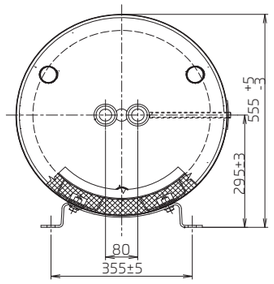

UKV 102

1 Кожух бака
2 Вход в контур отопления
3 Вход – подключение теплового насоса
4 Стальной резервуар
5 Вход – подключение теплового насоса
6 Вывод из контура отопления
7 Гильза датчика

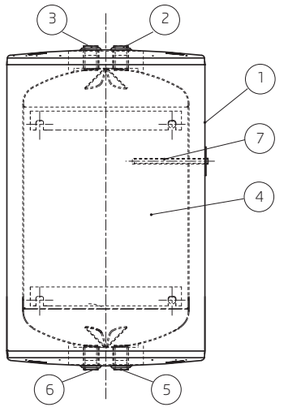

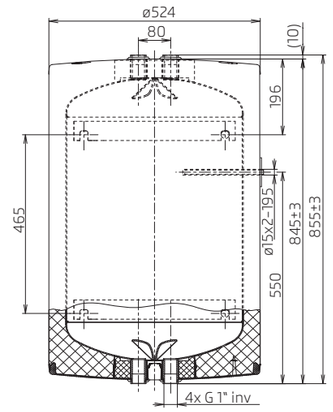

UKV 300, UKV 500

1 Кожух бака – тепловая изоляции
2 Стальной резервуар
3 Патрубок для подключения дополнительного источника отопительной G 1¼" - UKV 300 - 4 шт., G 1½" - UKV 500 - 5 шт.
4 Выход отопительной воды G 1"
5 Патрубок для дополнительного нагревательного элемента TJ 6/4" - 2 шт.
6 Патрубок для гильзы датчика TR 15/2+200 - 3 шт

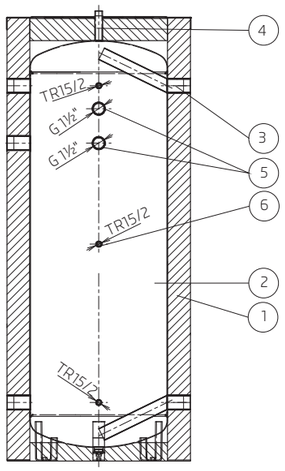

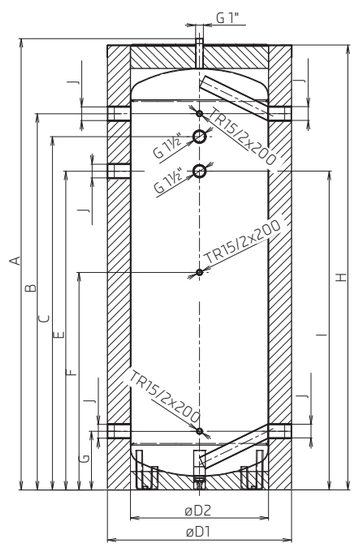

Тип	UKV 102	UKV 300	UKV 500
Объем бака [л]	100	300	500
Внешний диаметр бака [мм]	524	650	700
Высота бака [мм]	855	1580	1920
Максимальное давление воды в баке [МПа]	0,6	0,6	0,6
Максим. температура воды в баке [°C]	95	80	80

Тип	UKV 300	UKV 500
A	1580	1920
B	1301	1635
C	1181	1535
D1	650	700
D2	550	600
E	-	1385
F	766	945
G	231	255
H	1545	1894
I	1031	1385
J	G 1¼"	G 1½"

ДОПОЛНИТЕЛЬНОЕ ОБОРУДОВАНИЕ

ТЕПЛОИЗОЛЯЦИЯ

Аккумулирующие баки поставляются без изоляции, с поролоновой изоляцией 80 мм или с высококачественной теплоизоляцией Symbio, которая обеспечивает минимальные теплопотери, и тем самым более высокую экономию. Изоляция изготовлена из экологически безвредного полистирольной шерсти (так называемого флиса) толщиной 100 мм. Изоляция упаковывается отдельно и устанавливается на баке в ходе монтажа. Составной частью упаковки является верхняя крышка, крышки фланцев и колпачки отверстий. Исключением является аккумулирующий бак NAD 250 v1, у которого полиуретановая изоляция является составной частью резервуара. Более дешевым вариантом изоляции Symbio является поролоновая изоляция.

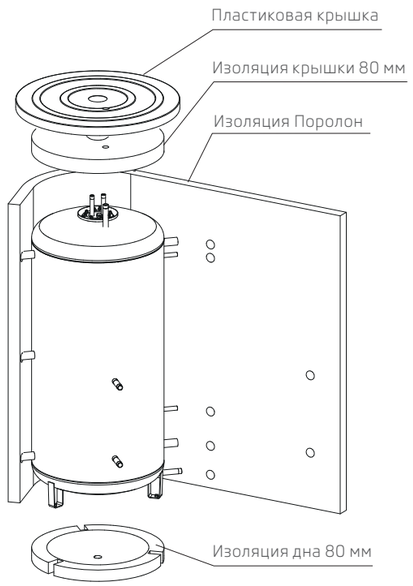

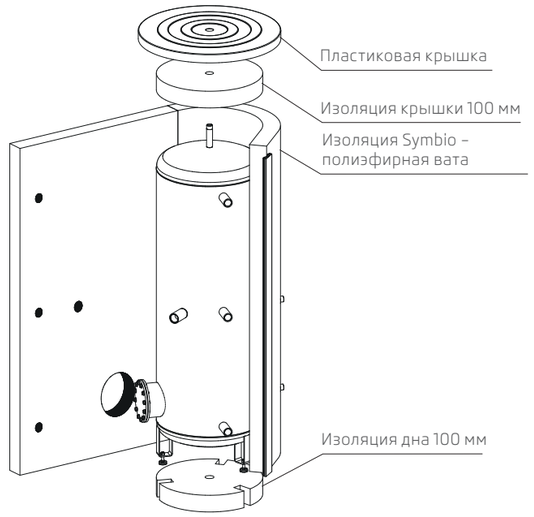

ВСТРОЕННЫЙ ЭЛЕКТРИЧЕСКИЙ НАГРЕВАТЕЛЬНЫЙ БЛОК ФЛАНЦЕВЫЙ СЕРИИ TPK

(Нагревательный фланец и Керамическими элементами)

TPK 210 - 12/2,2kW

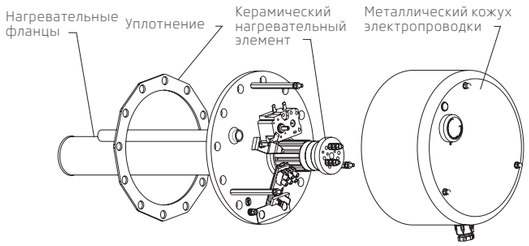

TPK 210 - 12/3–6kW
TPK 210 - 12/5–9kW
TPK 210 - 12/8–12kW

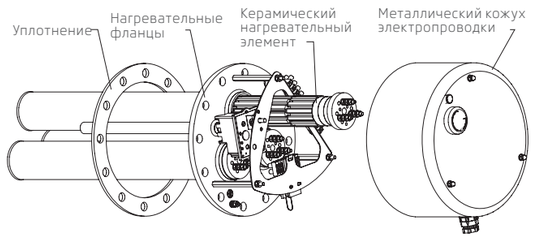

Тип	Мощность [кВт]	Напряжение [В/Гц]	Встраиваемая длина [мм]	Степень электрозащиты	Диапазон настройки [°C]	Вес [кг]	Крепление
TPK 210 - 12/2,2kW	2,2	1 PE-N~230/50	440	IP 44	0–75	9	12xM12
TPK 210 - 12/3–6kW	3 - 4 - 6	1 PE-N~400/50	440	IP 44	0–75	15	12xM12
TPK 210 - 12/5–9kW	5 - 7 - 9	3 PE-N~400/50	550	IP 44	0–75	18	12xM12
TPK 210 - 12/8–12kW	8 - 10,5 - 12	3 PE-N~400/50	550	IP 44	0–75	18	12xM12

ДОПОЛНИТЕЛЬНОЕ ОБОРУДОВАНИЕ

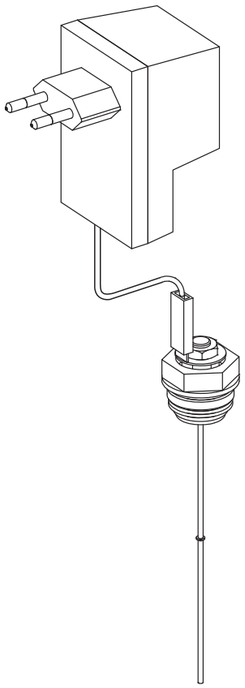

АНОД С ВНЕШНИМ ИСТОЧНИКОМ НАПРЯЖЕНИЯ – БЕЗ НЕОБХОДИМОСТИ ОБСЛУЖИВАНИЯ

(по заказу)

Предохранительный анод не подвергается никакому износу и работает без необходимости обслуживания. Предохранительный анод а внешним источником состоит из минипотенциостата и титанового электрода, которые взаимно соединены подключающим кабелем. Потенциостат для катодной защиты эмалированных водонагревателей с интегрированной светодиодной сигнализацией (красный/зеленый). Питающий электрод и электрод сравнения с покрытием окисями благородных металлов, питание защитным током без износа, электрод сравнения для измерения фактического потенциала в резервуаре.

Анод с внешним источником

Размеры электрода в части заполненной водой

(Базовая версия MP)

Диаметр: 2 мм
Длина: 200 мм
Длина покрытия: 100 мм

ВВИНЧИВАЕМЫЙ ЭЛЕКТРИЧЕСКИЙ НАГРЕВАТЕЛЬНЫЙ ЭЛЕМЕНТ СЕРИИ TJ

ВВИНЧИВАЕМЫЙ ЭЛЕКТРИЧЕСКИЙ НАГРЕВАТЕЛЬНЫЙ ЭЛЕМЕНТ СЕРИИ TJ С УДЛИНЕННОЙ ОХЛАЖДАЮЩЕЙ ЧАСТЬЮ

TJ 6/4"- 2
TJ 6/4"- 2,5
TJ 6/4"- 3,3
TJ 6/4"- 3,75
TJ 6/4"- 4,5
TJ 6/4"- 6
TJ 6/4"- 7,5
TJ 6/4"- 9

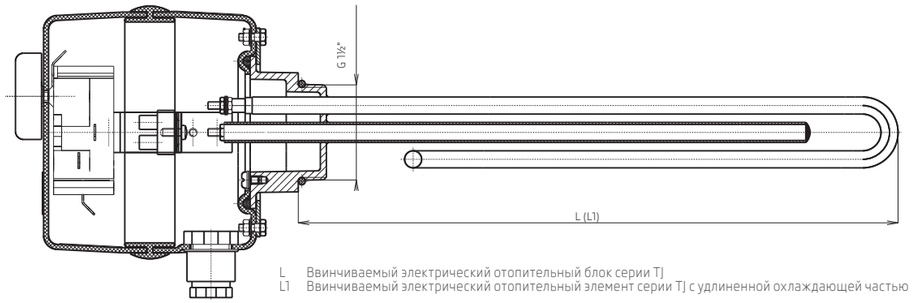

L Ввинчиваемый электрический отопительный блок серии TJ
L1 Ввинчиваемый электрический отопительный элемент серии TJ с удлиненной охлаждающей частью

Тип	Мощность [кВт]	Напряжение [В/Гц]	Время нагрева с 10 °C до 60 °C (примерно 150 л)[час]	Время нагрева с 35 °C до 60 °C (примерно 150 л)[час]	Степень электрозащиты	Диапазон настройки температуры [°C]	Длина элемента [мм]	
							L	L1
TJ 6/4" - 2	2	1 PE-N~230/50	4,5	2,2	IP 45	0–75	350	380
TJ 6/4" - 2,5	2,5	1 PE-N~230/50	4	2	IP 45	0–75	350	405
TJ 6/4" - 3,3	3,3	3 PE-N~400/50	2,7	1,5	IP 45	0–75	325	425
TJ 6/4" - 3,75	3,75	3 PE-N~400/50	2,3	1,2	IP 45	0–75	350	450
TJ 6/4" - 4,5	4,5	3 PE-N~400/50	2	1	IP 45	0–75	400	500
TJ 6/4" - 6	6	3 PE-N~400/50	1,5	0,7	IP 45	0–75	520	520
TJ 6/4" - 7,5	7,5	3 PE-N~400/50	1,3	0,6	IP 45	0–75	575	685
TJ 6/4" - 9	9	3 PE-N~400/50	1	0,5	IP 45	0–75	605	720

Довжина L, L1 ± 10 мм

ВОЗМОЖНОСТЬ МОНТАЖА ОТДЕЛЬНЫХ ЭЛЕМЕНТОВ ТРК В АККУМУЛИРУЮЩИХ БАКАХ

Диаметр емкости	Тип	TPK 168 – 8/2,2 kW	TPK 210 – 12/LX DC	TPK 210 – 12/2,2 kW	TPK 210 – 12/3–6 kW	TPK 210 – 12/5–9 kW	TPK 210 – 12/8–12 kW
ø 500 мм	NAD 250 v1	-	-	-	-	-	-
ø 600 мм	NAD 500 v1	-	▲	▲	▲	▲	▲
ø 750 мм	NAD 750 v1	-	▲	▲	▲	▲	▲
ø 850 мм	NAD 1000 v1	-	▲	▲	▲	▲	▲
ø 600 мм	NAD 500 v2	-	-	-	-	-	-
ø 750 мм	NAD 750 v2	-	-	-	-	-	-
ø 850 мм	NAD 1000 v2	-	-	-	-	-	-
ø 600 мм	NAD 300 v3	-	-	-	-	-	-
ø 600 мм	NAD 500 v3	-	▲	▲	▲	▲	▲
ø 750 мм	NAD 750 v3	-	▲	▲	▲	▲	▲
ø 850 мм	NAD 1000 v3	-	▲	▲	▲	▲	▲
ø 600 мм	NAD 500 v4	-	▲	▲	▲	▲	▲
ø 750 мм	NAD 750 v4	-	▲	▲	▲	▲	▲
ø 850 мм	NAD 1000 v4	-	▲	▲	▲	▲	▲
ø 600 мм	NAD 500 v5	-	▲	▲	▲	▲	▲
ø 750 мм	NAD 750 v5	-	▲	▲	▲	▲	▲
ø 850 мм	NAD 1000 v5	-	▲	▲	▲	▲	▲
ø 600 мм	NAD 500 v8	-	-	-	-	-	-
ø 600 мм	NADO 500/100,160, 200 v1	-	▲	▲	▲	▲	▲
ø 600 мм	NADO 500/300 v1	-	-	-	-	-	-
ø 750 мм	NADO 750/100, 160, 200 v1	-	▲	▲	▲	▲	▲
ø 750 мм	NADO 750/250 v1	-	-	-	-	-	-
ø 850 мм	NADO 1000/100, 160, 200 v1	-	▲	▲	▲	▲	▲
ø 600 мм	NADO 500/100 v2	-	▲	▲	▲	▲	▲
	NADO 500/140 v2	-	▲	▲	▲	▲	▲
ø 750 мм	NADO 750/100 v2	-	▲	▲	▲	▲	▲
	NADO 750/140 v2	-	▲	▲	▲	▲	▲
ø 850 мм	NADO 1000/100 v2	-	▲	▲	▲	▲	▲
	NADO 1000/140 v2	-	▲	▲	▲	▲	▲
ø 600 мм	NADO 500 v3	-	▲	▲	▲	▲	▲
ø 750 мм	NADO 750 v3	-	▲	▲	▲	▲	▲
ø 850 мм	NADO 1000 v3	-	▲	▲	▲	▲	▲
ø 550 мм	NADO 300/20 v6	-	-	-	-	-	-
ø 600 мм	NADO 500/25 v6	-	-	-	-	-	-
ø 750 мм	NADO 750/35 v6	-	-	-	-	-	-
ø 850 мм	NADO 1000/45 v6	-	-	-	-	-	-
ø 600 мм	NADO 500/200 v7	-	-	-	-	-	-
ø 790 мм	NADO 750/200 v7	-	-	-	-	-	-
ø 790 мм	NADO 1000/200 v7	-	-	-	-	-	-
ø 790 мм	NADO 800/35 v9	-	-	-	-	-	-
ø 790 мм	NADO 1000/35 v9	-	-	-	-	-	-
ø 440 мм	UKV 102	-	-	-	-	-	-
ø 550 мм	UKV 300	-	-	-	-	-	-
ø 600 мм	UKV 500	-	-	-	-	-	-

▲ можно устанавливать
\- нельзя устанавливать

ВОЗМОЖНОСТЬ МОНТАЖА ОТДЕЛЬНЫХ ЭЛЕМЕНТОВ TJ В АККУМУЛИРУЮЩИХ БАКАХ

с длиной L (нормальной)

Диаметр емкости	Тип	TJ 6/4" - 2	TJ 6/4" - 2,5	TJ 6/4" - 3,3	TJ 6/4" - 3,75	TJ 6/4" - 4,5	TJ 6/4" - 4,5	TJ 6/4" - 7,5	TJ 6/4" - 9
ø 500 мм	NAD 250 v1	-	-	-	-	-	-	-	-
ø 600 мм	NAD 500 v1	-	-	-	-	-	-	-	-
ø 750 мм	NAD 750 v1	-	-	-	-	-	-	-	-
ø 850 мм	NAD 1000 v1	-	-	-	-	-	-	-	-
ø 600 мм	NAD 500 v2	▲	▲	▲	▲	▲	▲	▲	▲
ø 750 мм	NAD 750 v2	▲	▲	▲	▲	▲	▲	▲	▲
ø 850 мм	NAD 1000 v2	▲	▲	▲	▲	▲	▲	▲	▲
ø 600 мм	NAD 300 v3	▲	▲	▲	▲	▲	▲	-	-
ø 600 мм	NAD 500 v3	▲	▲	▲	▲	▲	▲	▲	▲
ø 750 мм	NAD 750 v3	▲	▲	▲	▲	▲	▲	▲	▲
ø 850 мм	NAD 1000 v3	▲	▲	▲	▲	▲	▲	▲	▲
ø 600 мм	NAD 500 v4	▲	▲	▲	▲	▲	▲	▲	▲
ø 750 мм	NAD 750 v4	▲	▲	▲	▲	▲	▲	▲	▲
ø 850 мм	NAD 1000 v4	▲	▲	▲	▲	▲	▲	▲	▲
ø 600 мм	NAD 500 v5	▲	▲	▲	▲	▲	▲	▲	▲
ø 750 мм	NAD 750 v5	▲	▲	▲	▲	▲	▲	▲	▲
ø 850 мм	NAD 1000 v5	▲	▲	▲	▲	▲	▲	▲	▲
ø 600 мм	NAD 500 v8	-	-	-	-	-	-	-	-
ø 600 мм	NADO 500/100,160, 200 v1	-	-	-	-	-	-	-	-
ø 600 мм	NADO 500/300 v1	▲	▲	▲	▲	▲	▲	▲	▲
ø 750 мм	NADO 750/100, 160, 200 v1	-	-	-	-	-	-	-	-
ø 750 мм	NADO 750/250 v1	▲	▲	▲	▲	▲	▲	▲	▲
ø 850 мм	NADO 1000/100, 160, 200 v1	-	-	-	-	-	-	-	-
ø 600 мм	NADO 500/100 v2	-	-	-	-	-	-	-	-
	NADO 500/140 v2	▲	▲	▲	▲	▲	▲	▲	▲
ø 750 мм	NADO 750/100 v2	-	-	-	-	-	-	-	-
	NADO 750/140 v2	▲	▲	▲	▲	▲	▲	▲	▲
ø 850 мм	NADO 1000/100 v2	-	-	-	-	-	-	-	-
	NADO 1000/140 v2	▲	▲	▲	▲	▲	▲	▲	▲
ø 600 мм	NADO 500 v3	-	-	-	-	-	-	-	-
ø 750 мм	NADO 750 v3	-	-	-	-	-	-	-	-
ø 850 мм	NADO 1000 v3	-	-	-	-	-	-	-	-
ø 550 мм	NADO 300/20 v6	-	-	-	-	-	-	-	-
ø 600 мм	NADO 500/25 v6	-	-	-	-	-	-	-	-
ø 750 мм	NADO 750/35 v6	-	-	-	-	-	-	-	-
ø 850 мм	NADO 1000/45 v6	-	-	-	-	-	-	-	-
ø 600 мм	NADO 500/200 v7	-	-	-	-	-	-	-	-
ø 790 мм	NADO 750/200 v7	-	-	-	-	-	-	-	-
ø 790 мм	NADO 1000/200 v7	-	-	-	-	-	-	-	-
ø 790 мм	NADO 800/35 v9	-	-	-	-	-	-	-	-
ø 790 мм	NADO 1000/35 v9	-	-	-	-	-	-	-	-
ø 440 мм	UKV 102	-	-	-	-	-	-	-	-
ø 550 мм	UKV 300	▲	▲	▲	▲	▲	▲	-	-
ø 600 мм	UKV 500	▲	▲	▲	▲	▲	▲	-	-

▲ можно устанавливать
- нельзя устанавливать

ВОЗМОЖНОСТЬ МОНТАЖА ОТДЕЛЬНЫХ ЭЛЕМЕНТОВ TJ В АККУМУЛИРУЮЩИХ БАКАХ

с длиной L1 (с удлиненной холодной частью)

Диаметр емкости	Тип	TJ 6/4" - 2	TJ 6/4" - 2,5	TJ 6/4" - 3.3	TJ 6/4" - 3,75	TJ 6/4" - 4,5	TJ 6/4" - 4,5	TJ 6/4" - 7,5	TJ 6/4" - 9
ø 500 мм	NAD 250 v1	-	-	-	-	-	-	-	-
ø 600 мм	NAD 500 v1	-	-	-	-	-	-	-	-
ø 750 мм	NAD 750 v1	-	-	-	-	-	-	-	-
ø 850 мм	NAD 1000 v1	-	-	-	-	-	-	-	-
ø 600 мм	NAD 500 v2	▲	▲	▲	▲	▲	▲	▲	-
ø 750 мм	NAD 750 v2	▲	▲	▲	▲	▲	▲	▲	▲
ø 850 мм	NAD 1000 v2	▲	▲	▲	▲	▲	▲	▲	▲
ø 600 мм	NAD 300 v3	-	-	-	-	-	-	-	-
ø 600 мм	NAD 500 v3	▲	▲	▲	▲	▲	▲	▲	-
ø 750 мм	NAD 750 v3	▲	▲	▲	▲	▲	▲	▲	▲
ø 850 мм	NAD 1000 v3	▲	▲	▲	▲	▲	▲	▲	▲
ø 600 мм	NAD 500 v4	▲	▲	▲	▲	▲	▲	▲	-
ø 750 мм	NAD 750 v4	▲	▲	▲	▲	▲	▲	▲	▲
ø 850 мм	NAD 1000 v4	▲	▲	▲	▲	▲	▲	▲	▲
ø 600 мм	NAD 500 v5	▲	▲	▲	▲	▲	▲	▲	-
ø 750 мм	NAD 750 v5	▲	▲	▲	▲	▲	▲	▲	▲
ø 850 мм	NAD 1000 v5	▲	▲	▲	▲	▲	▲	▲	▲
ø 600 мм	NAD 500 v8	-	-	-	-	-	-	-	-
ø 600 мм	NADO 500/100,160, 200 v1	-	-	-	-	-	-	-	-
ø 600 мм	NADO 500/300 v1	▲	▲	▲	▲	▲	▲	▲	-
ø 750 мм	NADO 750/100, 160, 200 v1	-	-	-	-	-	-	-	-
ø 750 мм	NADO 750/250 v1	▲	▲	▲	▲	▲	▲	▲	▲
ø 850 мм	NADO 1000/100, 160, 200 v1	-	-	-	-	-	-	-	-
ø 600 мм	NADO 500/100 v2	-	-	-	-	-	-	-	-
	NADO 500/140 v2	▲	▲	▲	▲	▲	▲	▲	-
ø 750 мм	NADO 750/100 v2	-	-	-	-	-	-	-	-
	NADO 750/140 v2	▲	▲	▲	▲	▲	▲	▲	▲
ø 850 мм	NADO 1000/100 v2	-	-	-	-	-	-	-	-
	NADO 1000/140 v2	▲	▲	▲	▲	▲	▲	▲	▲
ø 600 мм	NADO 500 v3	-	-	-	-	-	-	-	-
ø 750 мм	NADO 750 v3	-	-	-	-	-	-	-	-
ø 850 мм	NADO 1000 v3	-	-	-	-	-	-	-	-
ø 550 мм	NADO 300/20 v6	▲	▲	▲	▲	▲	-	-	-
ø 600 мм	NADO 500/25 v6	▲	▲	▲	▲	▲	▲	-	-
ø 750 мм	NADO 750/35 v6	▲	▲	▲	▲	▲	▲	-	-
ø 850 мм	NADO 1000/45 v6	▲	▲	▲	▲	▲	▲	-	-
ø 600 мм	NADO 500/200 v7	-	-	-	-	-	-	-	-
ø 790 мм	NADO 750/200 v7	▲	▲	▲	▲	▲	▲	-	-
ø 790 мм	NADO 1000/200 v7	▲	▲	▲	▲	▲	▲	-	-
ø 790 мм	NADO 800/35 v9	▲	▲	▲	▲	▲	▲	-	-
ø 790 мм	NADO 1000/35 v9	▲	▲	▲	▲	▲	▲	-	-
ø 440 мм	UKV 102	-	-	-	-	-	-	-	-
ø 550 мм	UKV 300	▲	▲	▲	▲	▲	▲	-	-
ø 600 мм	UKV 500	▲	▲	▲	▲	▲	▲	-	-

▲ можно устанавливать
- нельзя устанавливать

DRAŽICE
ЧЛЕН ГРУППЫ NIBE

Družstevní závody Dražice - strojírna s.r.o.
Dražice 69, 294 71 Benátky nad Jizerou
Чешская Республика

Тел.: +420/326370990
Факс: +420/326370980
E-mail: prodej@dzd.cz
www.dzd.cz

версия 1/2014
Производитель оставляет за собой право изменения.
Актуальную версию найдете на www.dzd.cz.