# Погружные электронасосы с многолопастным рабочим колесом

## ЭКСПЛУАТАЦИОННЫЕ ХАРАКТЕРИСТИКИ

- Подача до **120 л/мин.** (7.2 м$^3$/ч.)
- Напор до **105 м**

## ОГРАНИЧЕНИЯ ИСПОЛЬЗОВАНИЯ

- Температура жидкости до **+40 °C**
- Максимальное содержание песка не более **50 г/м$^3$**
- Глубина применения до **20 м** под уровнем воды
- Непрерывная работа **S1**

## ИСПОЛНЕНИЕ И ПРАВИЛА БЕЗОПАСНОСТИ

➠ В наборе с кабелем электропитания длиной **20 м**

**EN 60335-1**
**IEC 60335-1**
**CEI 61-150**

**EN 60034-1**
**IEC 60034-1**
**CEI 2-3**

CE

## СЕРТИФИКАТЫ

CERTIFIED QUALITY MANAGEMENT SYSTEM ISO 9001:2008 SINCERT DNV

CERTIFIED ENVIRONMENTAL MANAGEMENT SYSTEM ISO 14001:2004 SINCERT DNV

АИЗО

ПРОМТЕСТ - 168

## ИСПОЛЬЗОВАНИЕ И УСТАНОВКА

Благодаря высокой эффективности и надежности данные насосы рекомендуются для перекачки чистой воды и широко используются в быту, коммунальном и сельском хозяйстве, для организации водоснабжения в сочетании с системами поддержания давления, а также для поливки садов и огородов, повышения давления в сети и т.п.

## ИСПОЛНЕНИЕ ПО ЗАКАЗУ

- Электронасос поставляется с кабелем электропитания разной длины
- Другое напряжение питания или частота 60 Гц

## ГАРАНТИЯ

2 года в соответствии с нашими общими условиями продажи

## ТЕХНИЧЕСКИЕ ХАРАКТЕРИСТИКИ

**50 Гц n= 2900 об/мин**

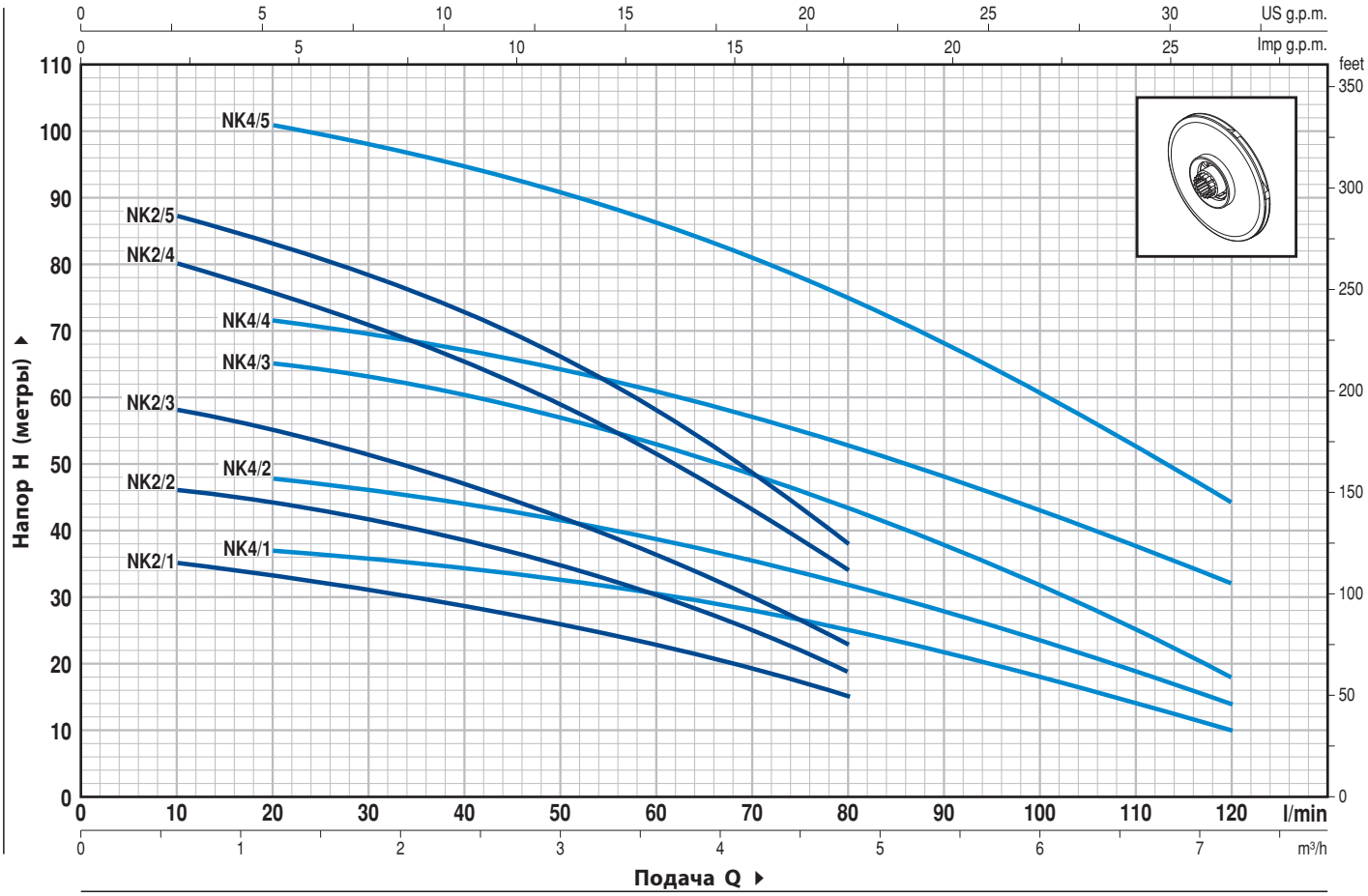


### ВЕРСИЯ БЕЗ ПОПЛАВКА

| ТИП | | МОЩНОСТЬ | | Q м³/ч. | 0 | 0.6 | 1.2 | 1.8 | 2.4 | 3.0 | 3.6 | 4.2 | 4.8 | 5.4 | 6.0 | 6.6 | 7.2 |
|---|---|---|---|---|---|---|---|---|---|---|---|---|---|---|---|---|---|
| Однофазный | Трехфазный | кВт | ЛС | л/мин. | **0** | **10** | **20** | **30** | **40** | **50** | **60** | **70** | **80** | **90** | **100** | **110** | **120** |
| **NKm 2/1** | – | 0.45 | 0.6 | H метры | 36 | 35 | 33 | 31 | 28.5 | 26 | 23 | 19 | 15 | | | | |
| **NKm 2/2** | – | 0.55 | 0.75 | | 48 | 46 | 44 | 41.5 | 39 | 35 | 30 | 25 | 19 | | | | |
| **NKm 2/3** | **NK 2/3** | 0.75 | 1 | | 60 | 58 | 55 | 51 | 47 | 42 | 36 | 30 | 23 | | | | |
| **NKm 2/4** | **NK 2/4** | 1.1 | 1.5 | | 84 | 80 | 75 | 70 | 65 | 59 | 51 | 42.5 | 34 | | | | |
| **NKm 2/5** | **NK 2/5** | 1.5 | 2 | | 90 | 87 | 83 | 78 | 73 | 66 | 58 | 48 | 38 | | | | |
| **NKm 4/1** | – | 0.55 | 0.75 | | 40 | – | 37 | 36 | 34.5 | 32.5 | 30 | 28 | 25 | 21.5 | 18.5 | 14.5 | 10 |
| **NKm 4/2** | **NK 4/2** | 0.75 | 1 | | 50 | – | 48 | 46 | 44 | 41 | 38 | 35 | 32 | 28 | 24 | 19 | 14 |
| **NKm 4/3** | **NK 4/3** | 1.1 | 1.5 | | 67 | – | 65 | 62.5 | 60 | 56.5 | 52 | 48 | 44 | 38 | 32 | 25 | 18 |
| **NKm 4/4** | **NK 4/4** | 1.5 | 2 | | 75 | – | 72 | 69 | 66 | 64 | 60 | 57 | 53 | 48 | 43 | 38 | 32 |
| **NKm 4/5** | **NK 4/5** | 2.2 | 3 | | 105 | – | 101 | 98 | 94 | 90 | 86 | 80 | 75 | 67 | 60 | 52 | 44 |

### ВЕРСИЯ С ПОПЛАВКОМ "GE"

| ТИП | МОЩНОСТЬ | | Q м³/ч. | 0 | 0.6 | 1.2 | 1.8 | 2.4 | 3.0 | 3.6 | 4.2 | 4.8 | 5.4 | 6.0 | 6.6 | 7.2 |
|---|---|---|---|---|---|---|---|---|---|---|---|---|---|---|---|---|
| Однофазный | кВт | ЛС | л/мин. | **0** | **10** | **20** | **30** | **40** | **50** | **60** | **70** | **80** | **90** | **100** | **110** | **120** |
| **NKm 2/1 - GE** | 0.45 | 0.6 | H метры | 36 | 35 | 33 | 31 | 28.5 | 26 | 23 | 19 | 15 | | | | |
| **NKm 2/2 - GE** | 0.55 | 0.75 | | 48 | 46 | 44 | 41.5 | 39 | 35 | 30 | 25 | 19 | | | | |
| **NKm 2/3 - GE** | 0.75 | 1 | | 60 | 58 | 55 | 51 | 47 | 42 | 36 | 30 | 23 | | | | |
| **NKm 2/4 - GE** | 1.1 | 1.5 | | 84 | 80 | 75 | 70 | 65 | 59 | 51 | 42.5 | 34 | | | | |
| **NKm 2/5 - GE** | 1.5 | 2 | | 90 | 87 | 83 | 78 | 73 | 66 | 58 | 48 | 38 | | | | |
| **NKm 4/1 - GE** | 0.55 | 0.75 | | 40 | – | 37 | 36 | 34.5 | 32.5 | 30 | 28 | 25 | 21.5 | 18.5 | 14.5 | 10 |
| **NKm 4/2 - GE** | 0.75 | 1 | | 50 | – | 48 | 46 | 44 | 41 | 38 | 35 | 32 | 28 | 24 | 19 | 14 |
| **NKm 4/3 - GE** | 1.1 | 1.5 | | 67 | – | 65 | 62.5 | 60 | 56.5 | 52 | 48 | 44 | 38 | 32 | 25 | 18 |
| **NKm 4/4 - GE** | 1.5 | 2 | | 75 | – | 72 | 69 | 66 | 64 | 60 | 57 | 53 | 48 | 43 | 38 | 32 |
| **NKm 4/5 - GE** | 2.2 | 3 | | 105 | – | 101 | 98 | 94 | 90 | 86 | 80 | 75 | 67 | 60 | 52 | 44 |

**Q** = Подача **H** = Общий манометрический напор

Допуск характеристик в соответствии с EN ISO 9906 Прил. A.

| ПОЛ. | ДЕТАЛИ НАСОСА | КОНСТРУКТИВНЫЕ ХАРАКТЕРИСТИКИ |
|---|---|---|
| 1 | **ВЕРХНЯЯ КРЫШКА ДВИГАТЕЛЯ** | Нержавеющая сталь AISI 304, с нагнетательным патрубком с резьбой ISO 228/1 |
| 2 | **ВСАСЫВАЮЩАЯ РЕШЕТКА** | Нержавеющая сталь AISI 304 |
| 3 | **КОЖУХ ДВИГАТЕЛЯ** | Нержавеющая сталь AISI 304 |
| 4 | **РАБОЧИЕ КОЛЕСА и ДИФФУЗОРЫ** | Noryl GFN2V |
| 5 | **ДИАФРАГМЫ** | Нержавеющая сталь AISI 304, с износоустойчивыми кольцами |
| 6 | **ВЕДУЩИЙ ВАЛ** | Нержавеющая сталь EN 10088-3 - 1.4104 |

**7 ДВОЙНОЕ МЕХАНИЧЕСКОЕ УПЛОТНЕНИЕ С ПРОМЕЖУТОЧНОЙ МАСЛЯНОЙ КАМЕРОЙ**

| ***Уплотнение*** | ***Вал*** | *Позиция* | | *Материалы* | |
|---|---|---|---|---|---|
| ***Тип*** | ***Диаметр*** | | *Неподвижное кольцо* | *Вращающееся кольцо* | *Эластомер* |
| **MG1-16** | **Ø 16 мм** | Сторона двигателя | Карбид кремня | Графит | NBR |
| **MG1-15 SIC** | **Ø 15 мм** | Сторона насоса | Карбид кремня | Карбид кремня | NBR |

**8 ПОДШИПНИКИ 6303 2RS - C3 / 6203 ZZ - C3**

**9 КОНДЕНСАТОР**

| ***Электронасос*** | ***Емкость*** | |
|---|---|---|
| ***Однофазный*** | ***(230 В или 240 В)*** | ***(110 В)*** |
| **NKm 2/1** | **16** µF 500 В | **30** µF 250 В |
| **NKm 2/2**<br>**NKm 4/1** | **16** µF 500 В | **30** µF 250 В |
| **NKm 2/3**<br>**NKm 4/2** | **20** µF 500 В | **–** |
| **NKm 2/4**<br>**NKm 4/3** | **25** µF 500 В | **–** |

**10 ЭЛЕКТРОДВИГАТЕЛЬ**

**NKm**: однофазный 230 В - 50 Гц
с встроенной в обмотку тепловой защитой .
**NK**: трехфазный 400 В - 50 Гц.

– Изоляция: класс F.
– Степень защиты: IP 68.

**11 КАБЕЛЬ ЭЛЕКТРОПИТАНИЯ**

➠ **20 метров тип DRINCABLE® для постоянного погружения в питьевую воду**

**12 ВНЕШНИЙ ПОПЛАВКОВЫЙ ВЫКЛЮЧАТЕЛЬ**

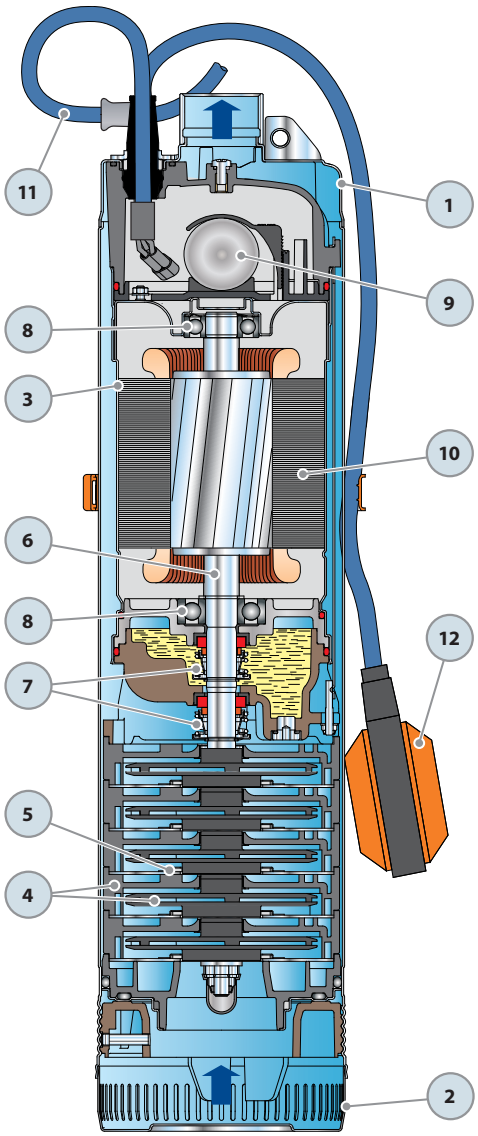

## РАЗМЕРЫ И ВЕС

| ТИП | | ПАТРУБОК | ЧИСЛО СТУПЕНЕЙ | РАЗМЕРЫ мм | | кг | |
|---|---|---|---|---|---|---|---|
| Однофазный | Трехфазный | DN | | Ø | h | 1~ | 3~ |
| NKm 2/1 | – | | 3 | | 495 | **13.9** | **–** |
| NKm 2/2 | – | | 4 | | 519 | **14.5** | **–** |
| NKm 2/3 | NK 2/3 | | 5 | | 573 | **16.3** | **15.2** |
| NKm 2/4 | NK 2/4 | **1¼"** | 7 | 135 | 621 | **18.1** | **18.0** |
| NKm 4/1 | – | | 4 | | 519 | **14.3** | **–** |
| NKm 4/2 | NK 4/2 | | 5 | | 573 | **16.2** | **15.2** |
| NKm 4/3 | NK 4/3 | | 7 | | 621 | **18.1** | **18.0** |

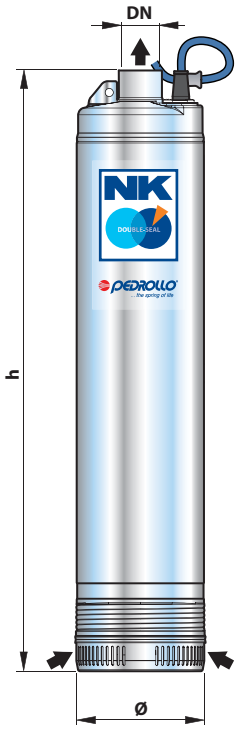


## ПОТРЕБЛЯЕМЫЙ ТОК

| ТИП | НАПРЯЖЕНИЕ (однофазное) | | |
|---|---|---|---|
| Однофазный | 230 В | 240 В | 110 В |
| NKm 2/1 | **4.5** A | **4.5** A | **9.0** A |
| NKm 2/2 | **5.0** A | **5.0** A | **10.0** A |
| NKm 2/3 | **6.0** A | **6.0** A | **–** |
| NKm 2/4 | **7.5** A | **7.5** A | **–** |
| NKm 4/1 | **5.0** A | **5.0** A | **10.0** A |
| NKm 4/2 | **6.0** A | **6.0** A | **–** |
| NKm 4/3 | **7.5** A | **7.5** A | **–** |

| ТИП | НАПРЯЖЕНИЕ (трехфазный) | | | |
|---|---|---|---|---|
| Трехфазный | 230 В | 400 В | 240 В | 415 В |
| NK 2/3 | **4.5** A | **2.6** A | **4.5** A | **2.6** A |
| NK 2/4 | **5.2** A | **3.0** A | **5.2** A | **3.0** A |
| NK 4/2 | **4.5** A | **2.6** A | **4.5** A | **2.6** A |
| NK 4/3 | **5.2** A | **3.0** A | **5.2** A | **3.0** A |

## ПАЛЛЕТИРОВАНИЕ

| ТИП | | ГРУППАЖ | | | | КОНТЕЙНЕР | | | |
|---|---|---|---|---|---|---|---|---|---|
| Однофазный | Трехфазный | Число насосов | H (мм) | кг 1~ | кг 3~ | Число насосов | H (мм) | кг 1~ | кг 3~ |
| NKm 2/1 | – | **30** | 1015 | 434 | – | **60** | 1890 | 852 | – |
| NKm 2/2<br>NKm 4/1 | – | **30** | 1015 | 452 | – | **60** | 1890 | 887 | – |
| NKm 2/3<br>NKm 4/2 | NK 2/3<br>NK 4/2 | **25** | 869 | 425 | 400 | **40** | 1307 | 670 | 626 |
| NKm 2/4<br>NKm 4/3 | NK 2/4<br>NK 4/3 | **25** | 869 | 469 | 467 | **40** | 1307 | 740 | 737 |

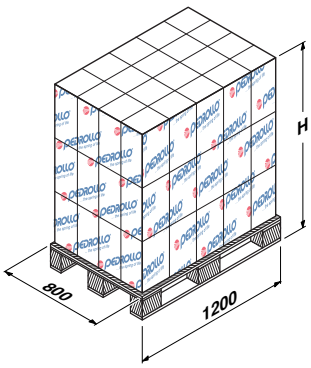

| ПОЛ. | ДЕТАЛИ НАСОСА | КОНСТРУКТИВНЫЕ ХАРАКТЕРИСТИКИ |
|---|---|---|
| 1 | ВЕРХНЯЯ КРЫШКА ДВИГАТЕЛЯ | Нержавеющая сталь AISI 304, с нагнетательным патрубком с резьбой ISO 228/1 |
| 2 | ВСАСЫВАЮЩАЯ РЕШЕТКА | Нержавеющая сталь AISI 304 |
| 3 | КОЖУХ ДВИГАТЕЛЯ | Нержавеющая сталь AISI 304 |
| 4 | РАБОЧИЕ КОЛЕСА и ДИФФУЗОРЫ | Noryl GFN2V |
| 5 | ДИАФРАГМЫ | Нержавеющая сталь AISI 304, с износоустойчивыми кольцами |
| 6 | ВЕДУЩИЙ ВАЛ | Нержавеющая сталь EN 10088-3 - 1.4104 |

**7 ДВОЙНОЕ МЕХАНИЧЕСКОЕ УПЛОТНЕНИЕ С ПРОМЕЖУТОЧНОЙ МАСЛЯНОЙ КАМЕРОЙ**

| *Уплотнение* | *Вал* | *Позиция* | *Материалы* | | |
|---|---|---|---|---|---|
| *Тип* | *Диаметр* | | *Неподвижное кольцо* | *Вращающееся кольцо* | *Эластомер* |
| **MG1-19** | **Ø 19 мм** | Сторона двигателя | Карбид кремня | Графит | NBR |
| **MG1-18 SIC** | **Ø 18 мм** | Сторона насоса | Карбид кремня | Карбид кремня | NBR |

**8 ПОДШИПНИКИ 6304 2RS - C3 / 6203 ZZ - C3**

**9 КОНДЕНСАТОР**

| *Электронасос* | *Емкость* |
|---|---|
| *Однофазный* | *(230 В или 240 В)* |
| **NKm 2/5**<br>**NKm 4/4** | **35 µF 450 В** |
| **NKm 4/5** | **50 µF 450 В** |

**10 ЭЛЕКТРОДВИГАТЕЛЬ**

**NKm**: однофазный 230 В - 50 Гц.
С тепловой защитой, встроенной в обмотку при мощности до **1.5 кВт**.
➠ Для электронасоса типа **NKm4/5** при мощности **2.2 кВт** тепловая защита находится снаружи на электрическом пульте с ручным перезапуском.

**NK**: Трехфазный 400 В - 50 Гц.

– Изоляция: класс F.
– Степень защиты: IP 68.

**11 КАБЕЛЬ ЭЛЕКТРОПИТАНИЯ**

➠ **20 метров тип DRINCABLE® для постоянного погружения в питьевую воду со съемным соединением**

**12 ЭЛЕКТРИЧЕСКИЙ ПУЛЬТ** (для однофазных версий)

**13 ВНЕШНИЙ ПОПЛАВКОВЫЙ ВЫКЛЮЧАТЕЛЬ**

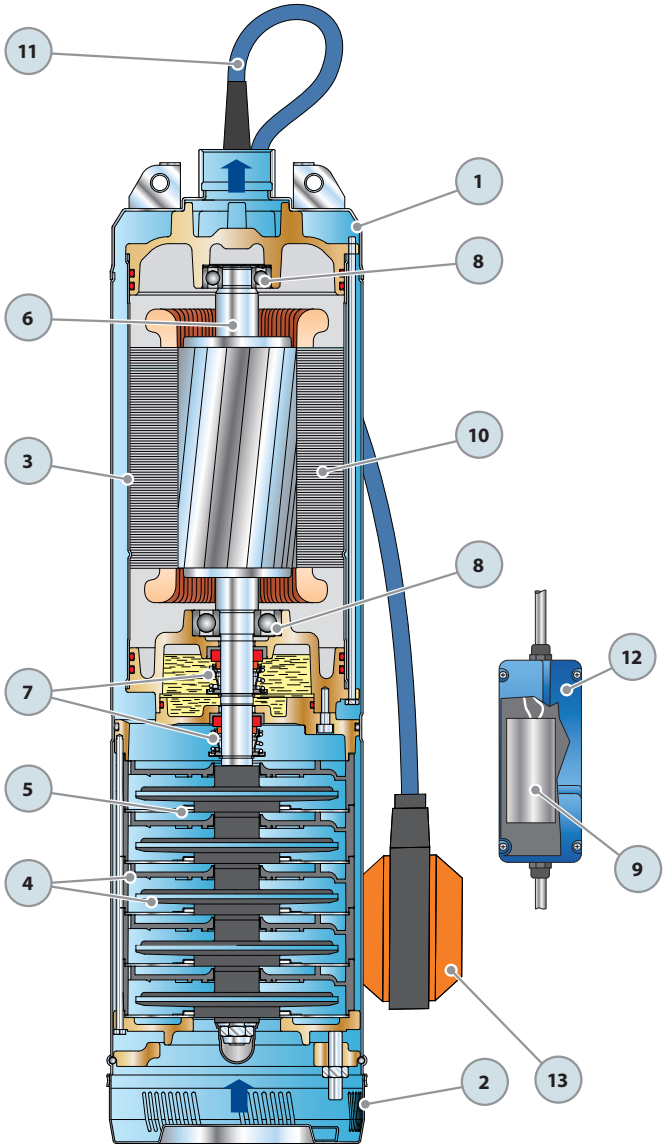

## РАЗМЕРЫ И ВЕС

| ТИП | | ПАТРУБОК | ЧИСЛО СТУПЕНЕЙ | РАЗМЕРЫ мм | | кг | |
|---|---|---|---|---|---|---|---|
| Однофазный | Трехфазный | DN | | Ø | h | 1~ | 3~ |
| NKm 2/5 | NK 2/5 | 1¼" | 6 | 153 | 612 | **26.7** | **23.8** |
| NKm 4/4 | NK 4/4 | | 5 | | 582 | **26.0** | **24.4** |
| NKm 4/5 | NK 4/5 | | 7 | | 642 | **30.5** | **28.0** |

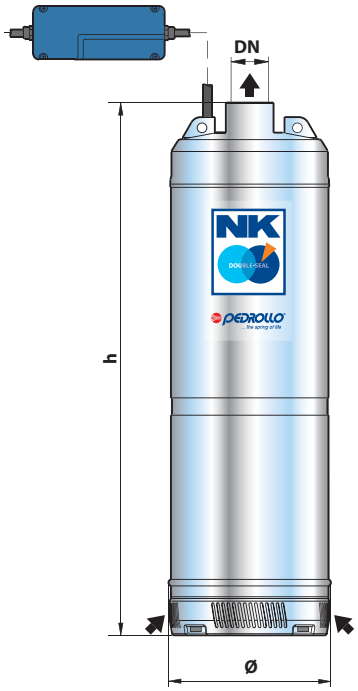


## ПОТРЕБЛЯЕМЫЙ ТОК

| ТИП | НАПРЯЖЕНИЕ (однофазное) | |
|---|---|---|
| Однофазный | 230 В | 240 В |
| NKm 2/5 | **9.0** A | **9.0** A |
| NKm 4/4 | **9.5** A | **9.5** A |
| NKm 4/5 | **14.0** A | **14.0** A |

| ТИП | НАПРЯЖЕНИЕ (трехфазный) | | | |
|---|---|---|---|---|
| Трехфазный | 230 В | 400 В | 240 В | 415 В |
| NK 2/5 | **6.2** A | **3.6** A | **6.2** A | **3.6** A |
| NK 4/4 | **6.2** A | **3.6** A | **6.2** A | **3.6** A |
| NK 4/5 | **8.5** A | **4.9** A | **8.5** A | **4.9** A |

## ПАЛЛЕТИРОВАНИЕ
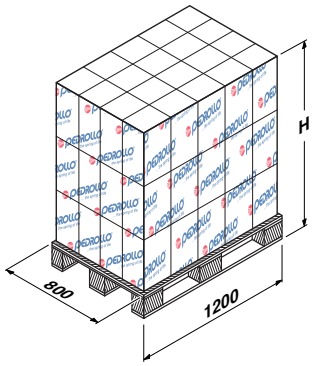
| ТИП | | ГРУППАЖ | | | | КОНТЕЙНЕР | | | |
|---|---|---|---|---|---|---|---|---|---|
| | | Число | H | кг | | Число | H | кг | |
| Однофазный | Трехфазный | насосов | (мм) | 1~ | 3~ | насосов | (мм) | 1~ | 3~ |
| NKm 2/5 | NK 2/5 | **20** | 1100 | 551 | 493 | **40** | 2060 | 1085 | 969 |
| NKm 4/4 | NK 4/4 | **20** | 1100 | 537 | 505 | **40** | 2060 | 1058 | 993 |
| NKm 4/5 | NK 4/5 | **20** | 1100 | 627 | 576 | **40** | 2060 | 1237 | 1136 |