технический паспорт конденсационного газового котла Navien NFB-98H

Габа риты котла

ВНИМАНИЕ

Устанавливайте котёл строго горизонтально, а также поддерживайте расстояние более 60см со всех сторон для удобства ремонта и проверок.

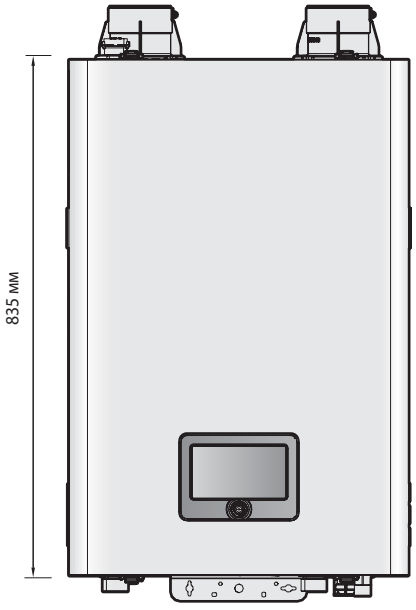

Соединения

	Описание	Диаметр
		NFB-98H
A	Канал забора воздуха	Ø90
B	Канал отвода дымовых газов	Ø90
C	Соединение клапана вентиляции	20A
D	Подача системы отопления	32A
E	Выход конденсата	20A
F	Обратный трубопровод отопления	32A
G	Соединение газа	20A

Вид сверху

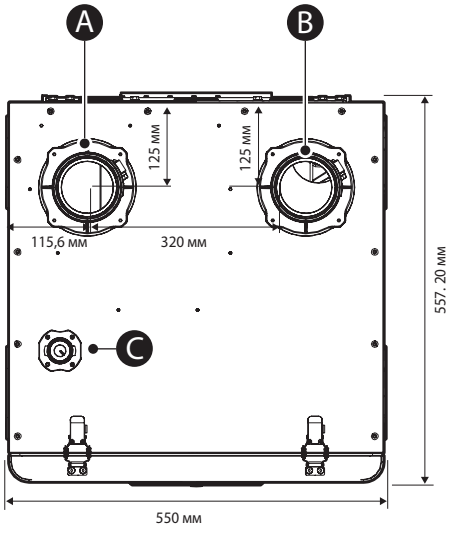

Соединения

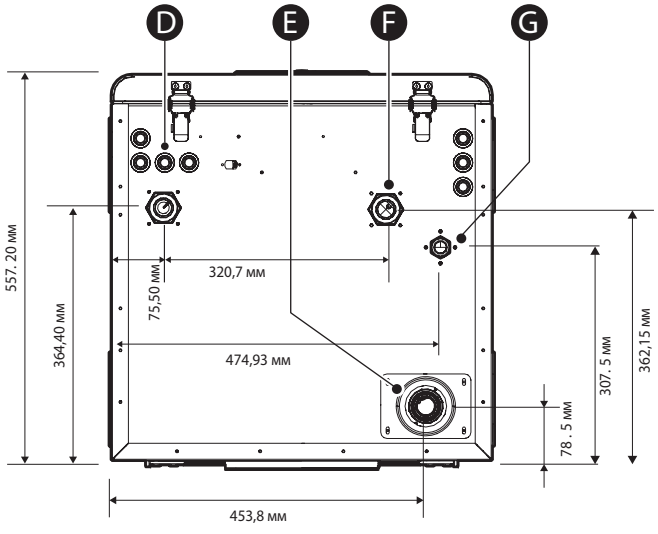

Компоненты

На следующей схеме показаны основные компоненты котла.

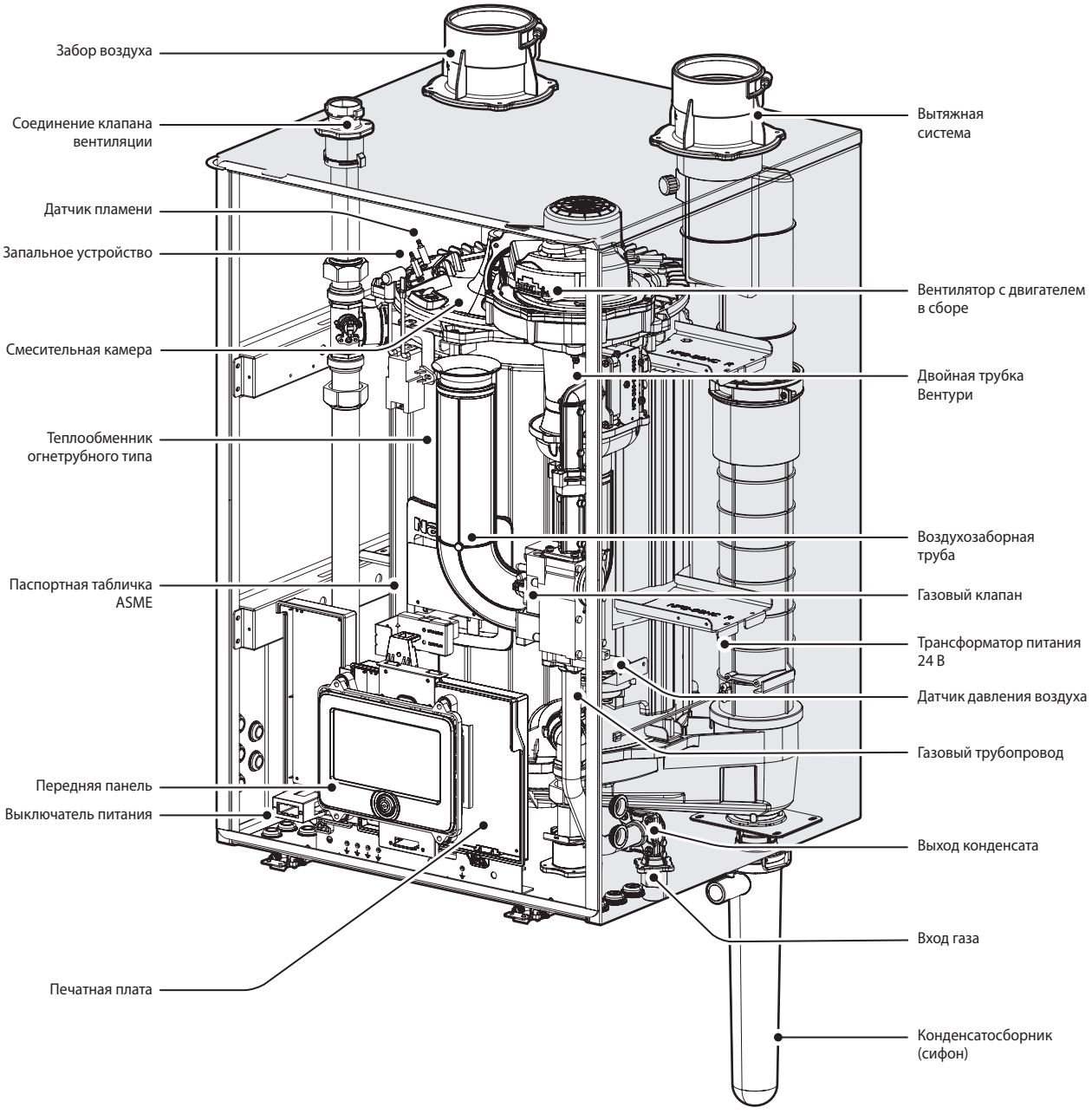

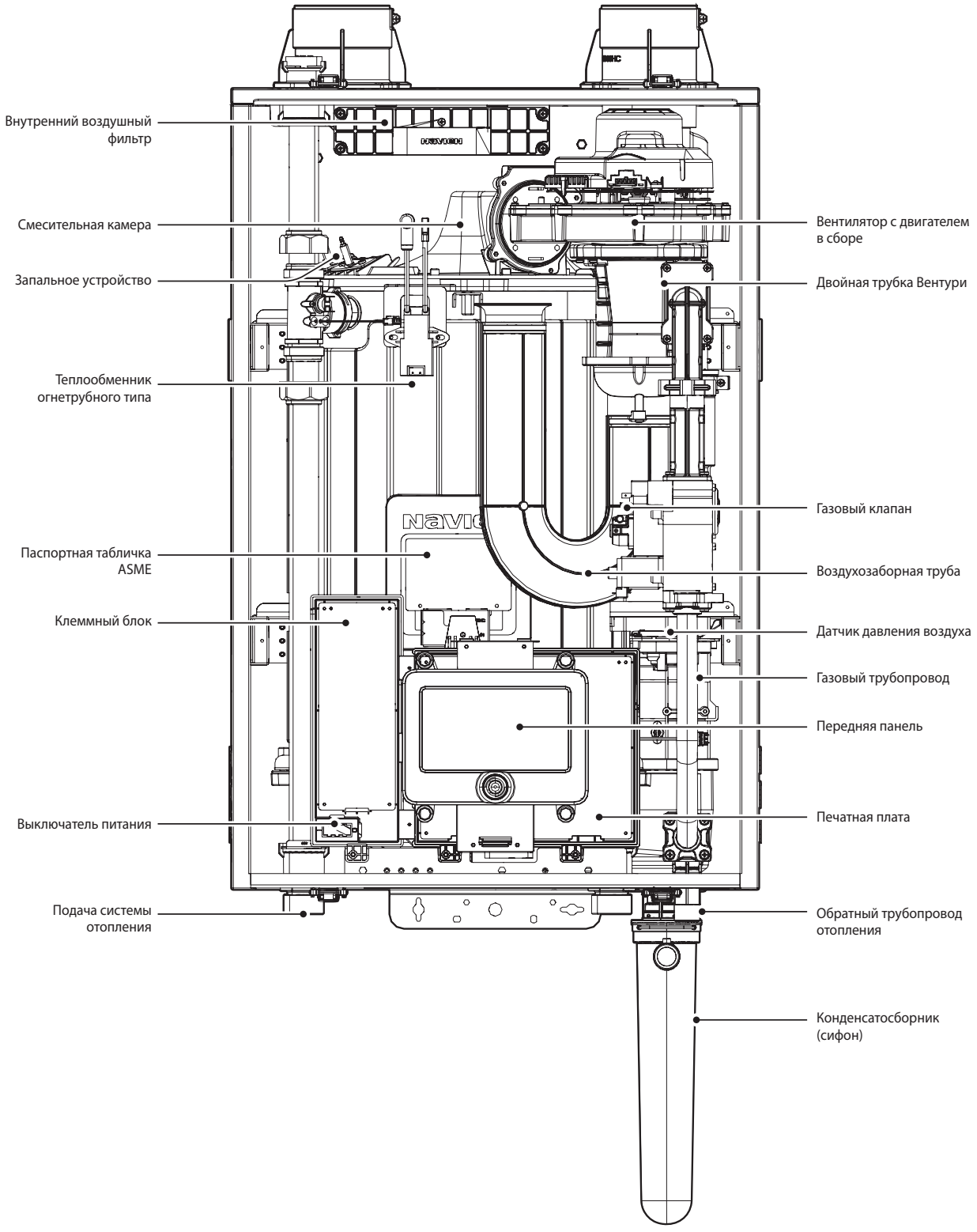
Внутренний воздушный фильтр
Смесительная камера
Запальное устройство
Теплообменник огнетрубного типа
Паспортная табличка ASME
Клеммный блок
Выключатель питания
Подача системы отопления
Вентилятор с двигателем в сборе
Двойная трубка Вентури
Газовый клапан
Воздухозаборная труба
Датчик давления воздуха
Газовый трубопровод
Передняя панель
Печатная плата
Обратный трубопровод отопления
Конденсатосборник (сифон)

Характеристики котлов

Технические характеристики	LN1GBQ90-NFB 98H
Номинальная тепловая нагрузка системы отопления	90,3 кВт
Номинальная тепловая мощность (80/60 °C)	88,4 кВт
Номинальная конденсационная тепловая мощность (50/30 °C)	98,0 кВт
Мин. тепловая нагрузка системы отопления	6,0 кВт
Мин. тепловая мощность (80/60 °C)	5,9 кВт
Мин. конденсационная тепловая мощность (50/30 °C)	6,4 кВт
Номинальная электрическая мощность	220 Вт
Параметры питания	220 В, 50 Гц
Класс защиты от проникновения воды	IPX4D
Класс защиты прибора	Класс I
Используемый тип нагреваемого газа	Природный газ (12T)
Номинальное давление нагреваемого газа	2 000 Па
Назначение	Подача системы отопления
Макс. применимое давление системы отопления	1,0 МПа
Характеристики вентиляционной трубы	Вход Ø90 мм Выход Ø90 мм
Класс по окислам азота	6
Номинальный тепловой КПД (80/60 °C)	98,90 %
Номинальный конденсационный КПД (50/30 °C)	107,70 %
Мин. конденсационный КПД (50/30 °C)	107,90 %
Диапазон регулировки температуры отопления	40–82 °C (с шагом в 1 °C)
Тип установки прибора	Настенный
Тип дымохода/системы отвода дымовых газов	Раздельный
Диаметр трубы отопления	32A (PT 32 мм)
Диаметр газового трубопровода	20A (PT 19 мм)
Макс. длина вентиляции	18 м
Габариты (ширина x глубина x высота)	550 мм (Ш) x 550 мм (Г) x 835 мм (В)
Вес	90 кг
Максимальная температура дымовых газов	80 °C
Максимальное давление дымовых газов	150 Па

Таблица параметров регулировки по газу

Технические характеристики	LN1GBQ90-NFB 98H
Расход газа	0,6–9,6 м³
Мин./макс. содержание загрязнений в кислороде	6 %/6,5 %

Navien NFB-98H

Комплект поставки поставки

В коробке с котлом находятся следующие элементы. Перед установкой котла убедитесь в наличии всех ниже перечисленных элементов.

		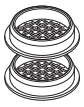	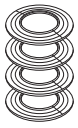
Руководство по установке и эксплуатации, Справочное руководство пользователя	Краткое руководство по установке	Вентиляционные колпаки 7,6 см (x2)	Фланцы для крепления к стене 7,6 см (x4)
	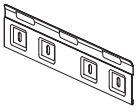		
Клапан вентиляции	Кронштейн для настенной установки	Самонарезающие винты и анкеры (x4)	Клапан сброса избыточного давления, отопление
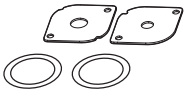			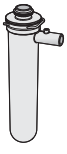
Комплект для переоборудования	Датчик наружной температуры с кабелем	Переходник клапана вентиляции (с 3,81 см на 1,27 см)	Конденсатосборник
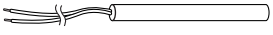	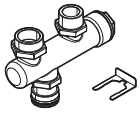		
Универсальный датчик температуры (с фиксатором)	Переходник PRV-клапан вентиляции (с фиксатором)		

Комплектующие

Дополнительно для котла можно заказать следующие комплектующие.

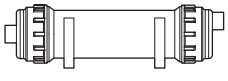		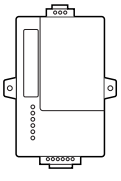
Комплект нейтрализатора конденсата	Универсальный датчик температуры (с фиксатором)	Шлюз Modbus

Комлания «KD Navien» имеет следующие сертиФикаты:

NAVIEN RUS LLC
117997 г. Москва, ул. Профсоюзная, д.65, корп.1, этаж 16
Тел. : 8 (495) 258 60 55 / Факс : 8 (495) 280 01 99
Веб-сайт : www.navien.ru / e-mail : info@navien.ru

ЕДИНАЯ СПРАВОЧНАЯ СЛУЖБА
ЕХНИЧЕСКОЙ ПОДДЕРЖКИ
ТЕЛ. : 8 (800) 505 10 05
(звонок по России бесплатный)