FRICO

Elektra C

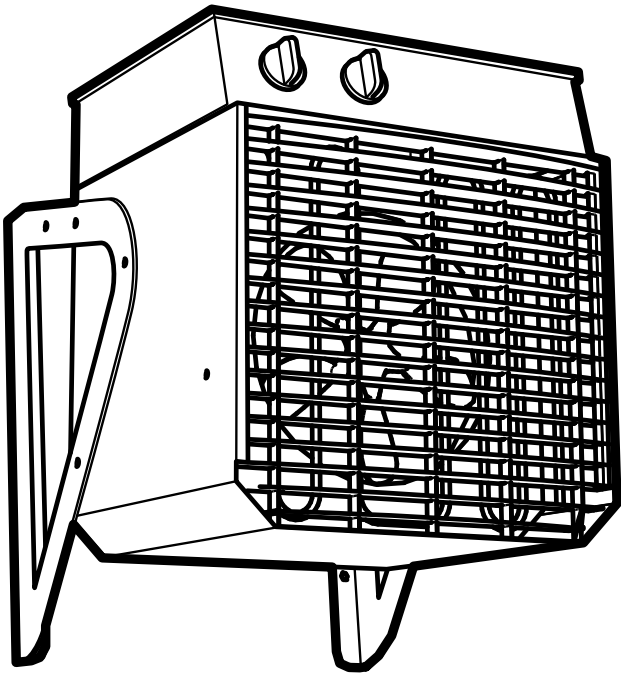

SE ... 9
GB ... 11
NO ... 13
FR ... 15
RU ... 17
DE ... 19
PL ... 21
FI ... 23
NL ... 25
ES ... 27
IT ... 29

Elektra C

ELC331

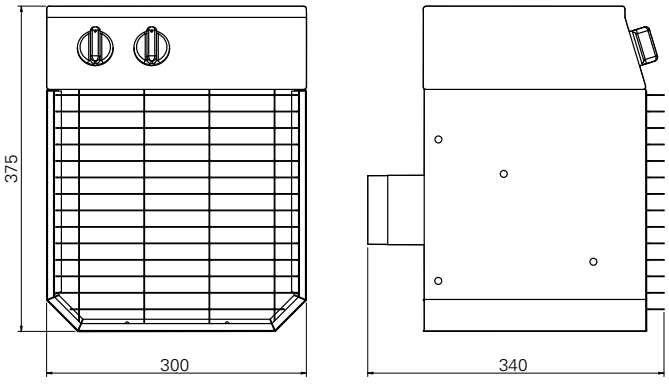

ELC623, ELC633, ELC923, ELC933, ELC1533

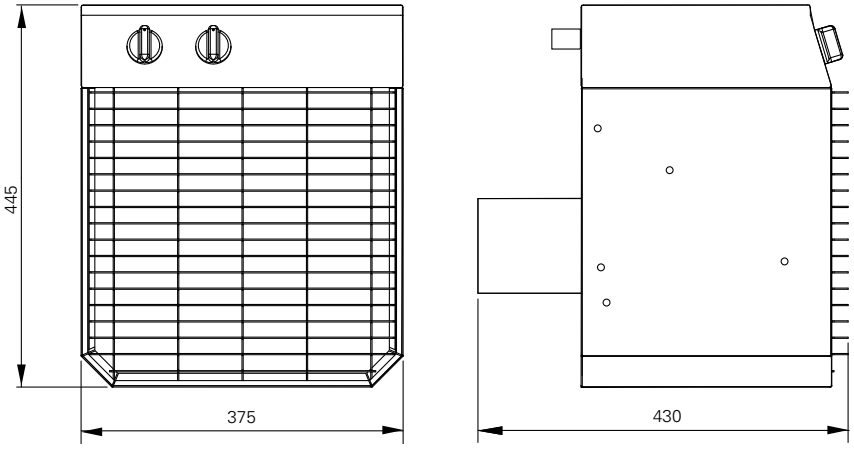

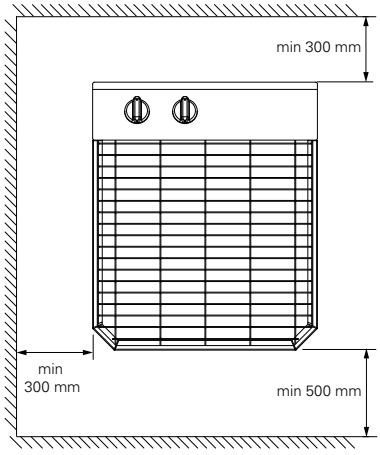

Fig. 1

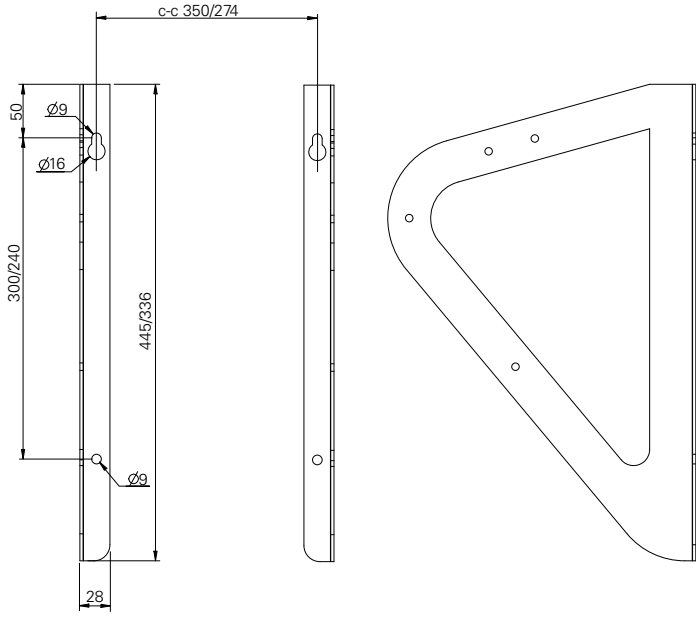

Fig. 2

Elektra C

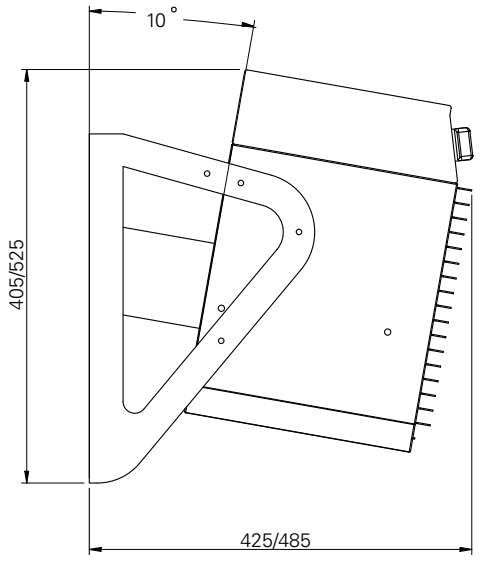

Fig. 3

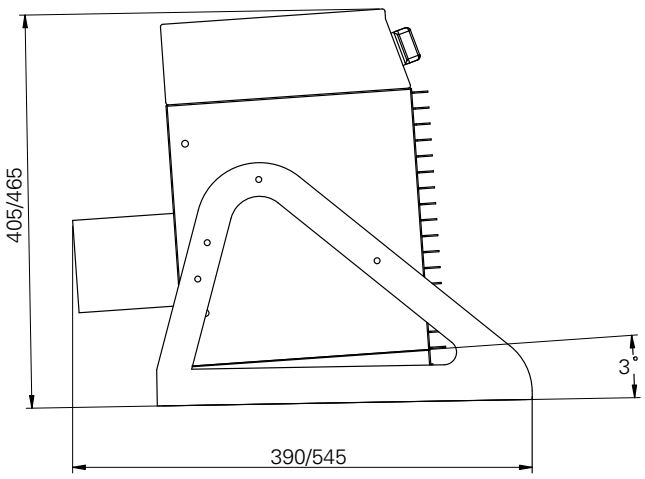

Fig. 4

Technical specifications

Type	Output*[1] [kW]	Output steps [kW]	Voltage [V]	Amperage [A]	Airflow [m³/h]	Sound level*[3] [dB(A)]	Δt*[2] [°C]	Weight [kg]
ELC331	3	0/✤/2/3	230V~	9.1/13.5	400	48[1)]	21	13
ELC623	6	0/✤/3/6	230V3~	7.8/15.4	1000	55[1)]	17	20
ELC633	6	0/✤/3/6	400V3~	4.5/8.9	1000	55[1)]	17	20
ELC923	9	0/✤/4.5/9	230V3~	11.6/22.9	1000	55[1)]	25	20
ELC933	9	0/✤/4.5/9	400V3~	6.7/13.2	1000	55[1)]	25	20
ELC1533	15	0/✤/7.5/15	400V3~	11.2/22	1300	62[1)]	32	20

[1)] Distance to fan: 5 metres.

Δt = Temperature rise of passing air at maximum heat output.

Elektra C

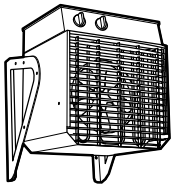

Elektra C

Elektra C 230V~

ELC331

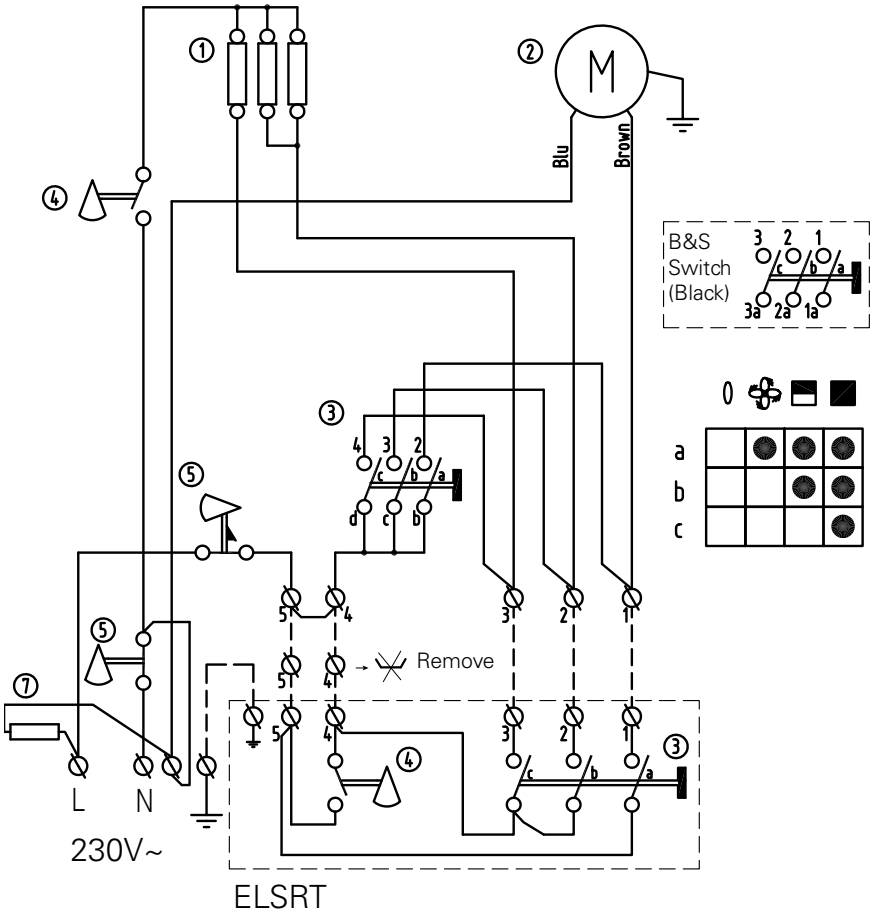

1. Element
2. Fan motor
3. Switch
4. Thermostat
5. Overheat protection
6. Contactor
7. Heating element (in junction box)

Elektra C

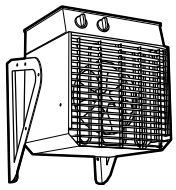

Elektra C

Elektra C 230V3~

ELC623, ELC923

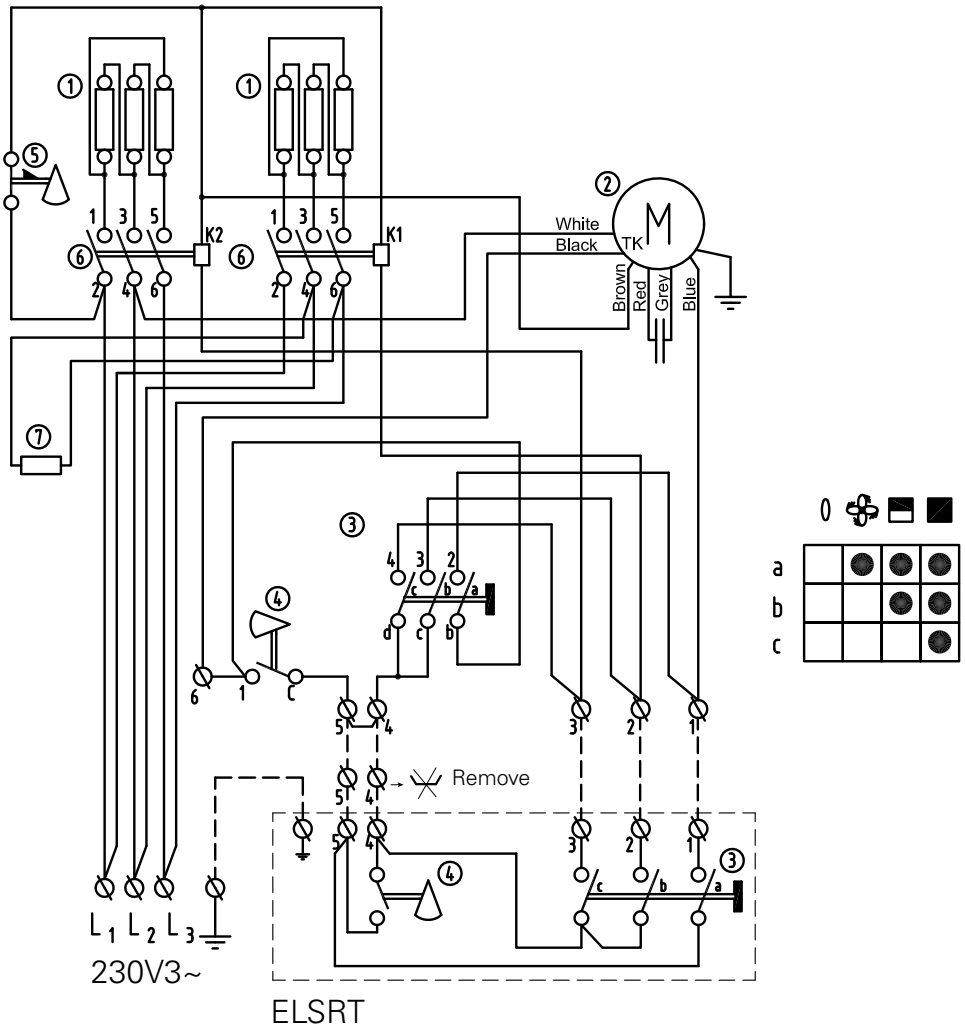

1. Element
2. Fan motor
3. Switch
4. Thermostat
5. Overheat protection
6. Contactor
7. Heating element (in junction box)

Elektra C

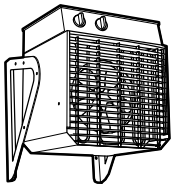

Elektra C

Elektra C 400V3~

ELC633, ELC933

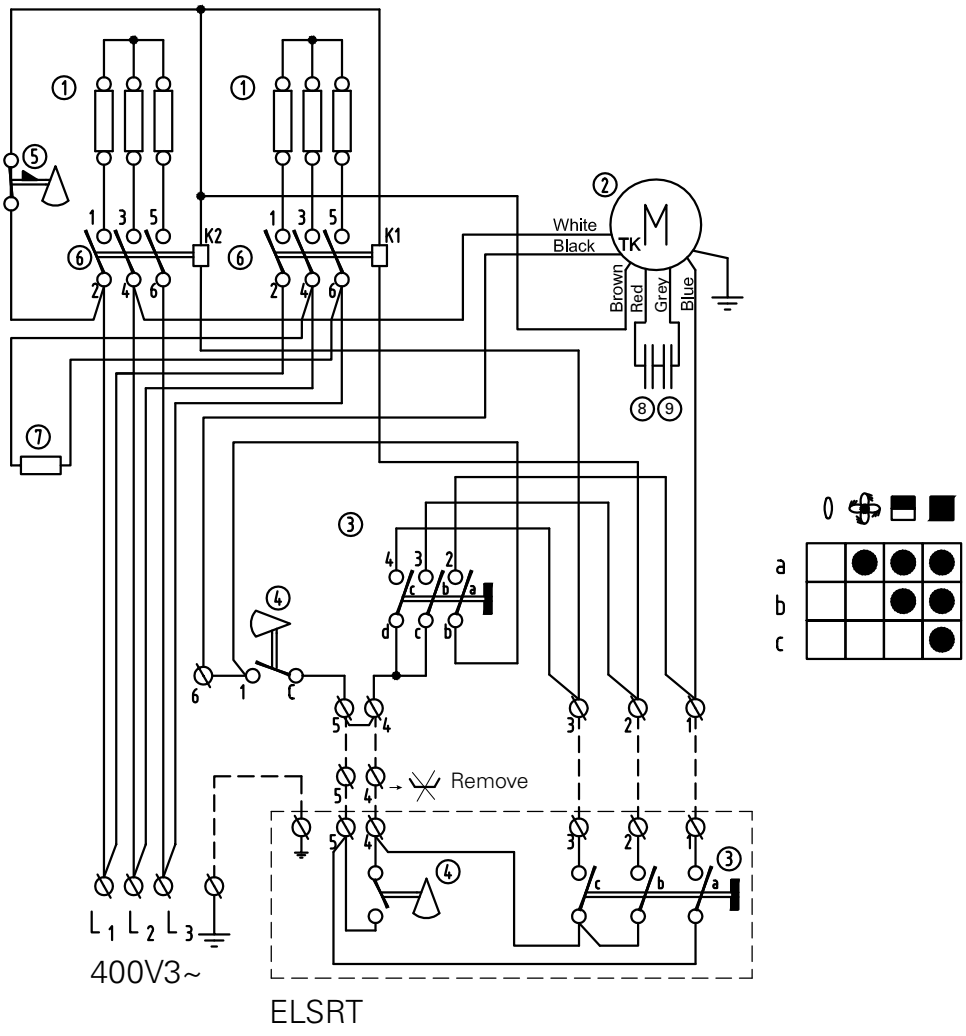

1. Element
2. Fan motor
3. Switch
4. Thermostat
5. Overheat protection
6. Contactor
7. Heating element (in junction box)
8. Capacitor 3 µF
9. Capacitor 4 µF

Elektra C

Elektra C 400V3~

ELC1533

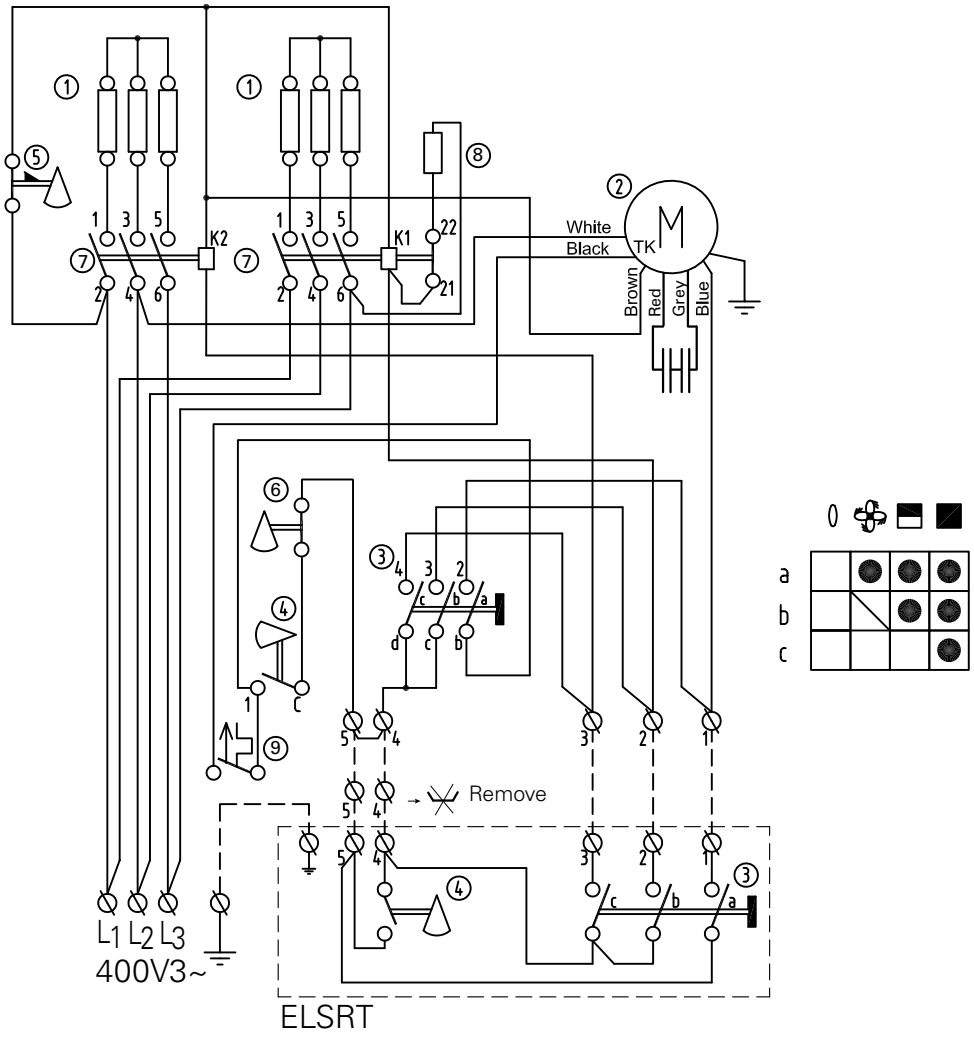

1. Element
2. Fan motor
3. Switch
4. Thermostat
5. Overheat protection
6. Contactor
7. Heating element (in junction box)
8. Miniature circuit breaker

Elektra C

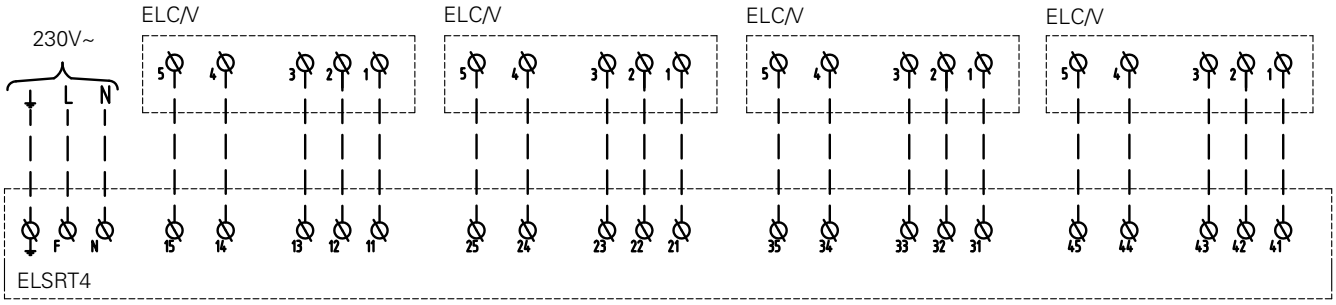

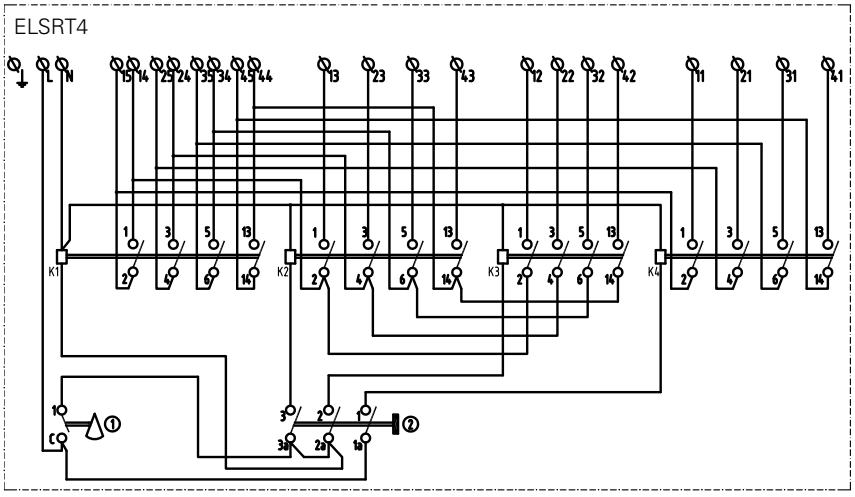

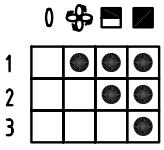

①	Thermostat
②	Switch

ELSRT4

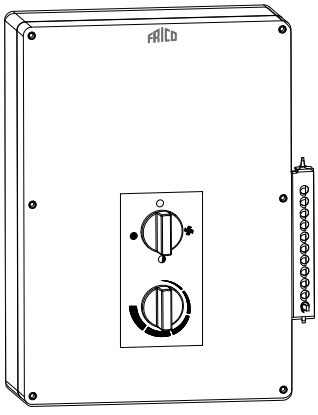

Инструкция по установке и эксплуатации

Область применения

Прибор предназначен для использования в сырых и влажных помещениях, в условиях высокой коррозионной активности, например, в помещениях автомоек и им подобных. Может использоваться как в переносном, так и в стационарном варианте.

При стационарной установке к аппарату должен быть обеспечен легкий доступ для осмотра и проведения сервисных работ. В переносном варианте элементы соединения (розетка/вилка) должны иметь соответствующий класс защиты. Приборы сертифицированы SEMKO и ГОСТ, стандарт CE.

Класс защиты: IP65

Корпус выполнен из кислотостойкой нержавеющей стали марки SS2348, оболочки нагревательных элементов - из стали марки SS2320.

Принцип действия

Необходимый режим работы задается контроллером. В положении 0 прибор отключен. В первом положении (значок вентилятора) включается вентилятор. В следующих положениях включается соответственно половинный и полный уровни мощности. Прибор имеет встроенный термостат с диапазоном (0 – +35°C). Может быть использован внешний термостат (KRT1900).

Необходимый режим работы задается пультом, расположенным на передней панели или с вынесенного пульта управления (ELSRT), который устанавливается на стене. Внешний пульт и термостат поставляются дополнительно.

Выключено
Вентилятор
Вентилятор и 1/2 мощности
Вентилятор и полная мощность

Установка

Тепловентилятор Elektra C может устанавливаться на стену или использоваться в переносном варианте.

Установка на стену

Аппарат не следует располагать непосредственно под и перед стенной розеткой. Снимите пластиковые накладки с монтажных скоб.

1. Просверлите 4 отверстия в стене на расстояниях, указанных на рис. 2 на стр. 2. Вверните шурупы в верхние два отверстия.
2. Закрепите монтажные скобы на приборе как показано на рис.3 на стр.3 винтами по три с каждой стороны.
3. Навесьте прибор отверстиями скоб на установленные шурупы и зафиксируйте его ввернув шурупы в два нижних отверстия.

Внимание! Минимальные установочные расстояния указаны на рис.1 стр.2

Использование в переносном варианте

Установите монтажные скобы в положении в соответствии с рис.4 стр.3.

Электрическое подключение

Электроподключение должно выполняться квалифицированным электриком с соблюдением действующих норм и правил. Подключение производится через всеполюсной автомат защиты с воздушным зазором не менее 3мм.

Внешние управляющие устройства, пульт управления (ELSRT) и термостат (KRT1900) соединяются с клеммной коробкой кабелями, которые вводятся в корпус прибора через удаляемые выбивки с обязательным использованием резиновых уплотняющих колец!

Защита от перегрева

Внимание! Любые работы при открывании крышки прибора производятся только квалифицированным электриком.

Приборы оснащены встроенной защитой от перегрева с ручным взведением. При его срабатывании взведение производится следующим образом:

- Отключите питание.
- Выясните и устраните причину перегрева.
- Откройте крышку прибора и нажмите красную кнопку до щелчка.
- Закройте крышку и закрепите винты. Если причина срабатывания защиты не определена, свяжитесь с техническим специалистом фирмы продавца.

Использование и обслуживание

Для отключения электропитания может использоваться селектор мощности, расположенный на аппарате или внешний пульт ELSRT/ELSRT4. Внутри коммутационного блока расположен специальный нагревательный элемент, удаляющий из него избыточную влажность. См. электросхемы, элемент 7.

Внимание! Любые работы при открывании крышки прибора производятся только квалифицированным электриком.

Перед началом работ электропитание должно быть всегда отключено.

Внутреннюю и внешнюю сторону прибора необходимо периодически очищать от пыли во избежание опасности возгорания и для продления срока службы.Внимание! Для обеспечения необходимого класса защиты винты крышки при повторной установке

должны быть тщательно затянуты. После касания головкой винта прокладки сделайте еще 2 1/2 оборота.

Инструкции по безопасности

Неправильная установка и/или использование может причинить вред здоровью. Настоящий прибор не предназначен для использования детьми до 8 лет, людьми не прошедшими специальный инструктаж или лицами с ограниченной дееспособностью, если только они не сопровождаются или не инструктируются персоналом, ответственным за их безопасность. Дети не должны иметь свободного доступа к данному прибору. В случае, если дети привлекаются к чистке или техническому уходу за прибором, необходим строгий контроль со стороны лица, ответственного за их безопасность.

Внимание!

- *Всегда отключайте прибор от сети при открывании крышки или проведении любых электроремонтных работ.*
- *Неправильная установка может привести к травмам.*
- *Любые работы при открывании крышки прибора производятся только квалифицированным электриком.*
- *Прибор не следует использовать в непосредственной близости от ванн, душевых комнат и бассейнов.*
- *Прибор не должен располагаться вблизи от легковоспламеняемых материалов.*
- *Убедитесь, что пространство поблизости от входной/выходной решеток свободно от каких-либо предметов или материалов, которые препятствовали бы свободному прохождению воздуха через прибор!*
- *При работе корпусные части прибора могут нагреваться!*
- *Прибор не должен покрываться какими-либо предметами или материалами из соображений пожарной безопасности!*
- *Прибор снабжен кабелем, который при его повреждении, должен заменяться только квалифицированным электриком.*

Важно!

При использовании прибора в переносном варианте установите скобы как показано на рис.4 (стр.3). Гарантийные обязательства выполняются только при строгом соблюдении всех требований по применению, монтажу и эксплуатации, содержащихся в данной инструкции.

Принадлежности

При использовании в стационарном варианте прибор может управляться с внешнего пульта, но используя встроенный термостат со шкалой настройки 0 – +35°C. При необходимости может быть использован вынесенный термостат. Внешний пульт ELSRT может управлять одним прибором. Для последовательного подключения до 4х аппаратов может применяться пульт ELSRT4. Когда используется ELSRT, встроенный термостат устанавливается на максимальное значение, а регулятор мощности на тепловентиляторе выключается.

Смотри таблицу внизу

Модель	Описание	Габариты [мм]
ELSRT	Внешний пульт с термостатом	175x150x100
ELSRT4	Внешний пульт с термостатом (4xELC)	255x360x110
KRT1900	Внешний термостат, IP55	165x60x57

Vi

Frico AB
Box 102
SE-433 22 Partille

försäkrar och intygar att nedanstående produkter

Fläktluftvärmare, serie Elektra
Typ: ELC331, ELC623, ELC633, ELC923 och ELC933
uppfyller kraven enligt följande direktiv:

EC Directive Electromagnetic Compatibility (EMC) 89/336 /EEC, 92/31 EEC & 93/68/EEC
EC Low Voltage Directive (LVD) 73/23/EEC & 93/68 EEC

och är tillverkade i enlighet med följande standarder:

EMC: EN 50 014-1/2
EN 61 000-3-2/3
EN 55 104

LVD: EN 60 335-1
EN 60 335-2-30

Partille, 8 oktober 2003

Mats Careborg
Teknisk chef

We

Frico AB
Box 102
SE-433 22 PARTILLE
Sweden

guarantee that our products are manufactured in compliance with applicable international standards and regulations.

We confirm that the following products:
Fan heater Elektra series
Type: ELC331, ELC623, ELC633, ELC923 and ELC933
comply with the following EC-directives:

EC Directive Electromagnetic Compatibility (EMC) 89/336 /EEC, 92/31 EEC & 93/68/EEC
EC Low Voltage Directive (LVD) 73/23/EEC & 93/68 EEC

This machinery must not be put into operation until the machinery into which it is incorporated has been declared to be in conformity with the EC Machinery Directive.

The following harmonized standards are in use:

EMC: EN 50 014-1/2
EN 61 000-3-2/3
EN 55 104

LVD: EN 60 335-1
EN 60 335-2-30

Complete technical documentation is available.

October 2003

Mats Careborg
Technical Manager

Main office
Frico AB
Box 102
SE-433 22 Partille
Sweden

Tel: +46 31 336 86 00

mailbox@frico.se
www.frico.se

For latest updated information and information about your local contact: www.frico.se

20141103 HH